Este manual ha de considerarse como parte permanente del scooter y deberá permanecer con él si el usuario lo vende.

Esta publicación incluye la información más reciente del producto disponible antes de la impresión. Honda Motor Co., Ltd. se reserva el derecho a realizar cambios en cualquier momento sin previo aviso y sin incurrir en ningún tipo de obligación.

Ninguna parte de la presente publicación puede reproducirse sin el permiso previo por escrito.

Puede que las ilustraciones del vehículo incluidas en este manual del propietario no coincidan con su propio vehículo.

© 2013 Honda Motor Co., Ltd.

Bienvenido

¡Felicidades por la compra de su nuevo scooter Honda! Al haber elegido Honda, pasa a formar parte de una familia de clientes satisfechos en todo el mundo que aprecian la reputación de la que Honda disfruta como fabricante de productos de calidad.

Para asegurar su seguridad y disfrute al volante:

- Lea con detenimiento este manual del propietario.
- Siga todas las recomendaciones y procedimientos incluidos en el mismo.
- Preste especial atención a los mensajes de seguridad incluidos en el manual y en el scooter.

- Los siguientes códigos del manual indican cada uno de los países.
- Las ilustraciones incluidas en esta publicación corresponden al modelo **NSS300A** ED.

Códigos de países

Código	País
NSS300	
E	Reino Unido
F	Francia
ED	Ventas directas a Europa
U	Australia, Nueva Zelanda
KO	Corea
NSS300A	
E	Reino Unido
F	Francia
ED	Ventas directas a Europa
U	Australia, Nueva Zelanda
KO	Corea

Unas palabras sobre seguridad

Su seguridad y la de terceros es muy importante. Es una responsabilidad importante manejar este scooter con seguridad.
Para ayudarle a tomar decisiones bien fundadas en relación con la seguridad, hemos incluido procedimientos de funcionamiento y otra información en las etiquetas de seguridad y en el manual. Esta información le advierte sobre posibles peligros que podrían causarle daños a usted o a otras personas.
Como es natural, no es práctico ni posible advertirle acerca de todos los peligros asociados con la conducción y mantenimiento de un scooter. Por ello deberá emplear el sentido común.

Encontrará información de seguridad importante expresada de estas formas:

- Etiquetas de seguridad en el scooter.
- Mensajes de seguridad precedidos por un símbolo de alerta y una de estas tres palabras de seguridad: PELIGRO, ADVERTENCIA o PRECAUCIÓN.
  Estas palabras de seguridad significan:

⚠PELIGRO

Si no sigue las instrucciones PERDERÁ LA VIDA o RESULTARÁ GRAVEMENTE HERIDO.

⚠ADVERTENCIA

Si no sigue las instrucciones PODRÍA PERDER la VIDA o RESULTAR GRAVEMENTE HERIDO.

⚠PRECAUCIÓN

Si no sigue las instrucciones PODRÍA RESULTAR HERIDO.

Se incluye también otra información importante con los siguientes títulos:

AVISO Información cuyo objetivo es ayudarle a evitar que se produzcan daños a su scooter, a otras propiedades o al medio ambiente.

Índice

Seguridad del scooter	P. 2
Guía de funcionamiento	P. 18
Mantenimiento	P. 43
Localización de averías	P. 78
Información	P. 95
Especificaciones	P. 108
ÍNDICE	P. 111

Seguridad del scooter

Esta sección incluye información importante para una conducción segura de su scooter.
Lea detenidamente esta sección.

Directrices de seguridad ..... P. 3
Pictogramas ..... P. 6
Precauciones de seguridad ..... P. 11
Precauciones de conducción ..... P. 12
Accesorios y modificaciones ..... P. 16
Carga ..... P. 17

Directrices de seguridad

Para garantizar su seguridad siga estas directrices:

- Lleve a cabo todas las inspecciones habituales y normales especificadas en este manual.
- Antes de llenar el depósito de combustible, detenga el motor y mantenga el vehículo alejado de chispas y llamas.
- No ponga en marcha el motor en un recinto cerrado o parcialmente cerrado. El monóxido de carbono de los gases de escape es tóxico y podría resultar mortal.

Conduzca siempre con el casco puesto

Es un hecho probado: los cascos y elementos de protección reducen significativamente el número y la gravedad de las lesiones en la cabeza y otras zonas del cuerpo. Por ello, utilice siempre cascos y elementos de protección homologados. ➔P. 11

Antes de circular

Asegúrese de que se encuentra física y mentalmente capacitado, sin haber consumido alcohol ni drogas. Compruebe que tanto usted como su pasajero utilizan cascos para motocicletas y elementos protectores debidamente homologados. Indique al pasajero que se agarre al asidero o a su cintura, que se incline con usted en las curvas y que mantenga los pies en las estriberas, incluso mientras el scooter está parado.

Tómese el tiempo necesario para aprender y practicar

Incluso aunque haya conducido otros scooters, practique la conducción en una zona segura para familiarizarse con el funcionamiento y el manejo de este scooter y acostumbrarse a su peso y tamaño.

Conduzca siempre alerta

Preste atención en todo momento a los vehículos que circulen a su alrededor, y no dé por hecho que el resto de conductores ha advertido su presencia. Esté listo para detenerse rápidamente o para realizar una maniobra evasiva.

Haga lo posible para que se le vea con facilidad

Para hacerse más visible, especialmente de noche, puede usar ropa reflectante brillante, colocarse de tal forma que los demás conductores le vean, realizar las indicaciones pertinentes antes de girar o cambiar de carril y utilizar la bocina si fuera necesario.

Circule sin sobrepasar sus límites

Nunca conduzca más allá de su habilidad personal o más rápido de lo permitido por las circunstancias. La fatiga y la falta de atención pueden disminuir su capacidad para actuar con buen criterio y conducir de forma segura.

Si bebe, no conduzca

Alcohol y conducción no son compatibles. Incluso una sola copa puede reducir su capacidad de respuesta ante los continuos cambios de condiciones, y el tiempo de reacción empeora con cada copa adicional. Por lo tanto, si bebe, no conduzca y tampoco deje que sus amigos beban y conduzcan.

Mantenga su Honda en condiciones de seguridad

Es importante que dispense un mantenimiento apropiado al scooter y que la mantenga en buenas condiciones de funcionamiento.
Inspeccione el scooter antes de cada uso y realice todas las tareas de mantenimiento recomendadas. Jamás supere los límites de carga (P. 17) y no modifique el scooter ni instale accesorios que hagan que resulte inseguro (P. 16).

Si se ve implicado en un accidente

La seguridad personal es su prioridad. Si usted o alguna otra persona han resultado heridos, juzgue con serenidad la gravedad de las heridas y decida si resulta seguro seguir conduciendo. En caso necesario, solicite ayuda de emergencia. Siga también las normas y leyes aplicables si alguna otra persona u otro vehículo se han visto involucrados en el accidente.

Si decide continuar conduciendo, primero gire el interruptor de encendido a la posición de apagado

y evalúe el estado del scooter. Compruebe si existen fugas de líquidos, compruebe el apriete de las tuercas y pernos críticos y verifique el manillar, las manetas del freno, los frenos y las ruedas. Conduzca despacio y con precaución. El scooter podría haber sufrido daños que no resulten evidentes en ese momento. Haga que revisen a conciencia el scooter en un taller cualificado lo antes posible.

Peligro por inhalación de monóxido de carbono

Los gases de escape contienen monóxido de carbono, un gas incoloro e inodoro que resulta venenoso. Respirar monóxido de carbono puede provocar la pérdida de consciencia e incluso resultar mortal.

Si pone en marcha el motor en un recinto cerrado o parcialmente cerrado, el aire que respira podría contener una cantidad peligrosa de monóxido de carbono. Jamás ponga en marcha el scooter en un garaje u otro recinto cerrado.

⚠ADVERTENCIA

El monóxido de carbono es tóxico. Respirarlo puede llevar a la pérdida del conocimiento e incluso resultar mortal.

Evite las zonas o actividades que lo expongan al monóxido de carbono.

Pictogramas

Excepto el modelo KO

En las siguientes páginas se describen los significados de las etiquetas. Algunas etiquetas le avisan sobre peligros potenciales que pueden ocasionar heridas graves. Otras ofrecen información importante sobre seguridad. Lea esta información detenidamente y no retire las etiquetas.

Si una etiqueta se despega o se hace ilegible, póngase en contacto con su distribuidor para obtener una de sustitución.

En cada etiqueta hay un símbolo específico. A continuación se explican los significados de dichos símbolos.



Lea con detenimiento las instrucciones incluidas en el Manual del propietario.



Lea con detenimiento las instrucciones incluidas en el Manual del taller. Por su seguridad, lleve el scooter solo a concesionarios de su distribuidor para las operaciones de servicio y mantenimiento.



PELIGRO (con fondo ROJO)
Si no sigue las instrucciones PERDERÁ LA VIDA o RESULTARÁ GRAVEMENTE HERIDO.
ADVERTENCIA (con fondo NARANJA)
Si no sigue las instrucciones PODRÍA PERDER la VIDA o RESULTAR GRAVEMENTE HERIDO.
PRECAUCIÓN (con fondo AMARILLO)
Si no sigue las instrucciones PODRÍA RESULTAR HERIDO.





ETIQUETA DE LA BATERÍA
PELIGRO

- Mantenga la batería alejada de llamas y chispas. La batería produce gases explosivos que podrían provocar una explosión.
- Cuando manipule una batería utilice protección ocular y guantes de goma, de lo contrario podría quemarse o perder la vista debido al electrolito de la batería.
- No deje que los niños y otras personas toquen una batería a menos que sepan cómo manipularla debidamente y conozcan los peligros que entraña su manipulación.
- Manipule con extrema precaución el electrolito de la batería ya que contiene ácido sulfúrico diluido. El contacto con la piel o los ojos puede derivar en quemaduras o provocarle ceguera.
- Lea este manual detenidamente antes de manipular la batería. Si no respeta la instrucciones puede resultar herido o provocar daños al scooter.
- No utilice una batería con el electrolito por debajo o justo en la marca de nivel bajo. Podría explotar y producir lesiones graves.

continuación



ETIQUETA DEL TAPÓN DEL RADIADOR
PELIGRO
NO ABRIR CUANDO ESTÉ CALIENTE.
El refrigerante caliente le provocará quemaduras.
La válvula de presión de descarga comienza a abrirse a **1.1 kgf/cm²**.

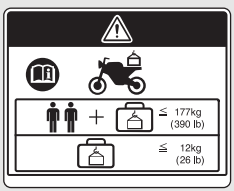

ETIQUETA DE ADVERTENCIA SOBRE ACCESORIOS Y CARGA
ADVERTENCIA
ACCESORIOS Y CARGA

- La estabilidad y conducción de este scooter pueden verse afectadas por la incorporación de accesorios y equipaje.
- Lea detenidamente las instrucciones incluidas en el manual del usuario y la guía de instalación antes de instalar algún accesorio.
- El peso total de los accesorios y el equipaje, añadido al peso del piloto y del pasajero, no debe exceder de **177 kg**, que es la capacidad de carga máxima.
- El peso del equipaje no debe superar en ningún caso **12 kg**.
- No se recomienda la instalación de carenados de grandes dimensiones montados en la horquilla ni en el manillar.

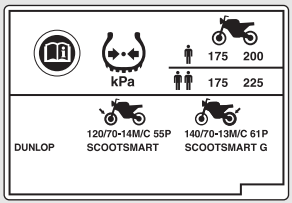

ETIQUETA DE INFORMACIÓN SOBRE NEUMÁTICOS

Presión del neumático en frío:

[Solo piloto]

Delantero **175 kPa (1,75 kgf/cm²)**

Trasero **200 kPa (2,00 kgf/cm²)**

[Piloto y pasajero]

Delantero **175 kPa (1,75 kgf/cm²)**

Trasero **225 kPa (2,25 kgf/cm²)**

Tamaño del neumático:

Delantero **120/70-14M/C 55P**

Trasero **140/70-13M/C 61P**

Marca del neumático: DUNLOP

Delantero **SCOOTSMART**

Trasero **SCOOTSMART G**



ETIQUETA DE RECORDATORIO DE SEGURIDAD

Para su protección, utilice siempre casco y elementos protectores.

ETIQUETA DEL COMBUSTIBLE

Solo gasolina sin plomo



Modelo E, F y ED

ETIQUETA DEL AMORTIGUADOR

LLENO DE GAS

No abrir. No calentar.



ETIQUETA DE LÍMITE DE CARGA
No exceder de **10 kg.**



ETIQUETA DE LÍMITE DE CARGA
No exceder de **1,5 kg.**



ETIQUETA DE LÍMITE DE CARGA
No exceder de **0,5 kg.**

Precauciones de seguridad

- Conduzca con cautela y mantenga las manos en el manillar y los pies en el suelo.
- Haga que el pasajero mantenga las manos en el asidero o en su cintura y los pies en las estriberas mientras usted conduce.
- Tenga siempre presente la seguridad de su pasajero, así como la del resto de conductores.

Accesorios de protección

Asegúrese de que tanto usted como su pasajero utilizan un casco para motocicletas homologado, así como protección ocular y ropa protectora de alta visibilidad. Conduzca siempre alerta, adaptándose a las condiciones climatológicas y de la carretera.

Casco

Homologado, de alta visibilidad y del tamaño adecuado para su cabeza.

- Debe adaptarse con comodidad pero con seguridad, abrochado con la cinta de mentón.
- Visera con campo de visión despejado u otra protección ocular homologada.

⚠ADVERTENCIA

No utilizar casco aumenta la posibilidad de sufrir lesiones de gravedad o incluso de perder la vida en caso de colisión.

Asegúrese de que tanto usted como el pasajero utilizan siempre un casco homologado y elementos de protección.

Guantes

Guantes de cuero enterizos con alta resistencia a la abrasión.

Botas o calzado de conducción

Botas resistentes con suelas antideslizantes y protección para el tobillo.

Chaqueta y pantalones

Chaqueta protectora de manga larga, alta visibilidad y pantalones resistentes para conducción (o un mono de protección).

Precauciones de conducción

Rodaje

Durante los primeros 500 km, siga estas directrices para garantizar la fiabilidad y prestaciones futuras del scooter.

- Evite arrancar con el acelerador a fondo y también las aceleraciones bruscas.
- Evite las frenadas bruscas.
- Conduzca con prudencia.

Frenos

Respete las siguientes directrices:

- Para obtener la máxima eficacia de frenado, utilice a la vez el freno trasero y el delantero.
- Evite las frenadas excesivamente bruscas.
  - ▶ Una frenada repentina puede reducir la estabilidad del scooter.
  - ▶ Siempre que sea posible, reduzca la velocidad antes de tomar una curva, de lo contrario corre el riesgo de patinar.
- Extreme las precauciones en superficies con baja tracción.
  - ▶ Los neumáticos patinan con mayor facilidad en dichas superficies, y las distancias de frenado son mayores.
- Evite las frenadas continuadas.
  - ▶ Las frenadas repetidas, como por ejemplo al bajar pendientes largas y pronunciadas, pueden sobrecalentar bastante los frenos, lo que reduce su eficacia.

Freno combinado

El sistema del freno trasero del scooter está conectado al freno delantero. Esto significa que accionando la palanca del freno trasero, se aplica el freno trasero y también parcialmente el delantero. Si se acciona la palanca del freno delantero se aplica únicamente el freno delantero. Para obtener la máxima eficacia de frenado, accione ambas palancas.

ABS combinado (sistema de frenos antibloqueo), (solo NSS300A)

Este modelo está equipado también con un sistema de frenos antibloqueo (ABS) diseñado para impedir que las ruedas se bloqueen en las frenadas fuertes. Para garantizar un correcto funcionamiento del ABS utilice siempre los neumáticos recomendados.

- El ABS no reduce la distancia de frenado. En ciertas condiciones el ABS puede alargar la distancia de frenado.
- El ABS no funciona a velocidades inferiores a 10 km/h.
- La maneta y el pedal del freno pueden retroceder levemente al accionar los frenos. Esto es normal.

Terreno mojado o lluvia

Cuando están mojadas, las superficies de la carretera se vuelven resbaladizas y los frenos mojados reducen aún más la eficacia de frenado. Extreme las precauciones al frenar en mojado. Si los frenos se mojan, aplique los frenos mientras conduce a baja velocidad para ayudar a secarlos.

Estacionamiento

- Estacione en una superficie firme y nivelada.
- Si debe estacionar en una superficie ligeramente inclinada o poco firme, hágalo de forma que el scooter no pueda moverse ni volcar.
- Asegúrese de que las piezas que alcanzan temperaturas elevadas no puedan entrar en contacto con materiales inflamables.
- No toque el motor, el silenciador, los frenos ni ninguna otra pieza que alcance temperaturas elevadas hasta que se haya enfriado.

- Excepto el modelo U, KO

  Para reducir la probabilidad de robos, bloquee siempre el manillar y retire la llave cuando deje el scooter solo. También es recomendable el uso de algún sistema antirrobo.
- Modelo U, KO

  Para reducir la probabilidad de robos, bloquee siempre el manillar, retire la llave y cierre el obturador cuando deje el scooter solo. También es recomendable el uso de algún sistema antirrobo.

Estacionamiento con el caballete lateral o central

1. Pare el motor.
2. **Utilice el caballete lateral**

   Baje el caballete lateral.

   Incline lentamente el scooter hacia la izquierda hasta que el peso descanse sobre el caballete lateral.

   Utilice el caballete central

   Baje el caballete central, colóquese en el lado izquierdo del scooter. Sujete el puño izquierdo del manillar y el asidero izquierdo. Presione hacia abajo en la punta del caballete con el pie derecho y al mismo tiempo, tire hacia arriba y hacia atrás.

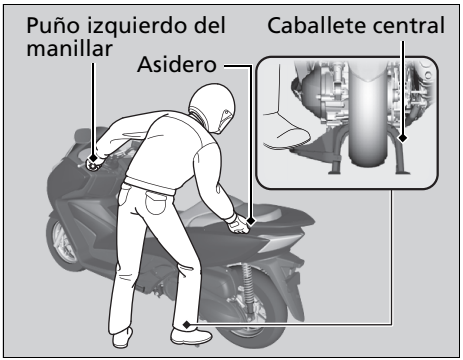

3. Gire el manillar completamente hacia la izquierda.

► Girar el manillar a la derecha reducirá la estabilidad y puede provocar que el scooter vuelque.

4. Excepto el modelo U, KO

Gire el interruptor de encendido a la posición LOCK y retire la llave. ➔P. 29, 30

Modelo U, KO

Gire el interruptor de encendido a la posición LOCK, retire la llave y cierre el obturador. ➔P. 29, 30

Repostaje y sugerencias sobre el combustible

Siga estas indicaciones para proteger el motor y los catalizadores:

- Utilice únicamente gasolina sin plomo.
- Esta debe ser del octanaje recomendado. Si utiliza una gasolina con un octanaje menor, las prestaciones del motor disminuirán.
- No utilice combustibles que contengan una elevada concentración de alcohol. ➔P. 100
- No utilice gasolina pasada o sucia ni mezclas de aceite/gasolina.
- Evite la entrada de polvo o agua en el depósito de combustible.

Accesorios y modificaciones

Recomendamos encarecidamente que no añada ningún accesorio que no haya sido diseñado específicamente para su scooter por Honda, ni tampoco que realice modificaciones que afecten a su diseño original. Hacerlo podría afectar a la seguridad de la máquina.
Modificar el scooter también puede anular la garantía y hacer que resulte ilegal utilizarlo en vías públicas y autopistas. Antes de decidirse a instalar accesorios en el scooter asegúrese de que la modificación es segura y legal.

⚠ADVERTENCIA

Los accesorios o las modificaciones inapropiadas podrían ocasionar un accidente en el que podría resultar gravemente herido o incluso perder la vida.

Siga todas las instrucciones de este manual del propietario relacionadas con los accesorios y las modificaciones.

No tire de un remolque ni acople un sidecar al scooter. Su scooter no fue diseñado para estos accesorios y su utilización puede afectar gravemente a la maniobrabilidad del scooter.

Carga

- Transportar peso extra afecta a la conducción, frenada y estabilidad del scooter. Conduzca siempre a una velocidad segura para la carga que transporta.
- Evite transportar una carga excesiva y manténgase siempre dentro de los límites de carga.
  Peso máximo/Capacidad máxima de equipaje P. 108
- Sujete el equipaje con firmeza, equilibrado y cerca del centro del scooter.
- No coloque objetos cerca de las luces ni del silenciador.

⚠ADVERTENCIA

Una carga excesiva o incorrecta puede provocar un accidente en el que podría sufrir lesiones de gravedad o incluso perder la vida.

Respete todos los límites de carga y otras directrices incluidas en este manual.

Situación de las piezas

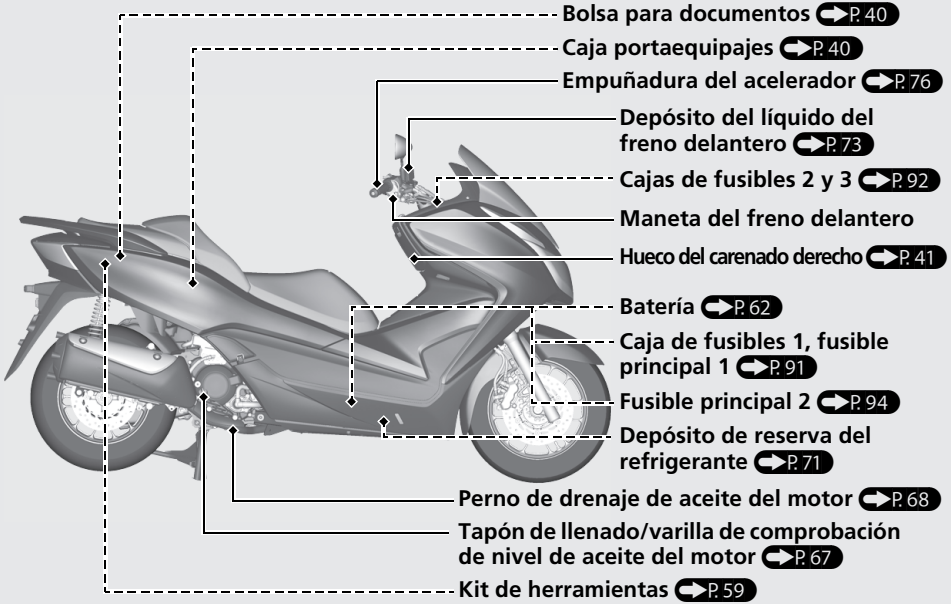

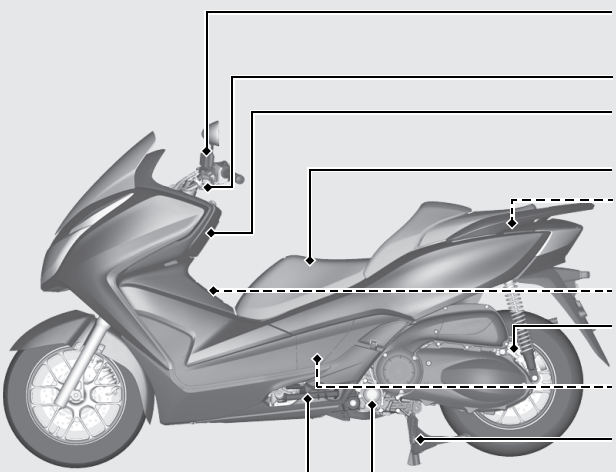

Depósito del líquido del freno trasero P. 73

Maneta del freno trasero

Hueco del carenado izquierdo P. 41

Asiento P. 38

Portacascos P. 39

Tapón de llenado de combustible P. 36

Respiradero del cárter motor P. 63

Bujía P. 64

Caballete central P. 14

Filtro de aceite P. 68

Caballete lateral P. 75

Instrumentos

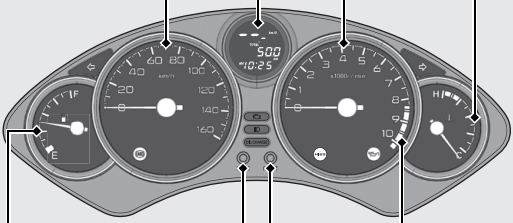

Indicador de temperatura del refrigerante (🌡)
Muestra la temperatura del refrigerante del motor.

AVISO
Conducir con la aguja en la zona roja H (Hot, caliente) puede provocar daños graves en el motor.

Zona roja del tacómetro
(margen excesivo de revoluciones del motor)

AVISO
No lleve las revoluciones del motor a la zona roja del tacómetro.
Un régimen excesivo del motor puede afectar negativamente a su vida útil.

Indicador de combustible
Aguja en la marca roja (E), combustible restante aproximadamente 3,6 litros

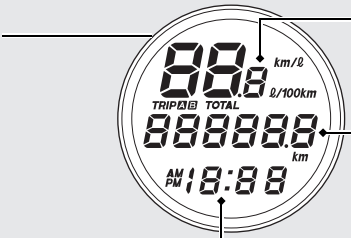

Medidor de consumo medio de combustible
P. 22

Cuentakilómetros total [TOTAL] y cuentakilómetros parcial [TRIP A/B]

El botón MODE cambia entre el cuentakilómetros total y los cuentakilómetros parciales.

- Cuentakilómetros total: Distancia total recorrida.
- Cuentakilómetros parcial: Distancia recorrida desde que se reinició el cuentakilómetros parcial (presione y mantenga presionado el botón RESET para reiniciar el valor a 0.0 km).
- Cuando repone a cero el cuentakilómetros parcial, el medidor de consumo medio de combustible se repone a cero al mismo tiempo.

Reloj

Para ajustar el reloj:
P. 25

Comprobación de la pantalla de visualización

Cuando el interruptor de encendido se coloca en la posición ON, todos los indicadores y agujas de medidores giran hacia el máximo de la escala una vez y se mostrarán todos los segmentos digitales de los diversos modos de comprobación. Si alguna parte de estas visualizaciones no se enciende cuando debiera, haga que revisen su motocicleta en el concesionario.

Instrumentos *(Continuación)*

Medidor de consumo medio de combustible

Excepto el modelo E, U, KO

Indica el consumo medio de combustible en km/ℓ o ℓ/100km según el cuentakilómetros parcial A.

Seleccione km/ℓ o ℓ/100km, mantenga pulsado el botón MODE con el cuentakilómetros parcial.

Después de haber repuesto a cero el cuentakilómetros parcial A, el medidor del consumo medio de combustible mostrará "- - . -".

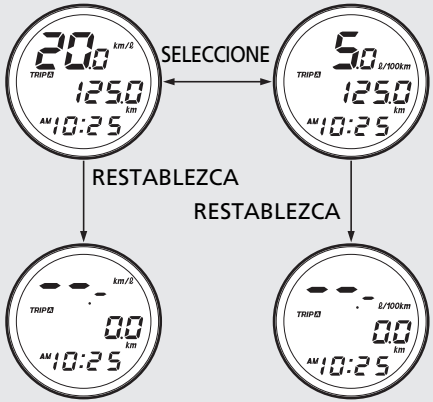

Solo el modelo E

Indica el consumo medio de combustible en mile/gal, km/ℓ o ℓ/100km según el cuentakilómetros parcial A. Seleccione mile/gal, km/ℓ o ℓ/100km, mantenga pulsado el botón MODE con el cuentakilómetros parcial. Después de haber reiniciado el cuentakilómetros parcial A, el medidor del consumo medio de combustible mostrará "--.-".

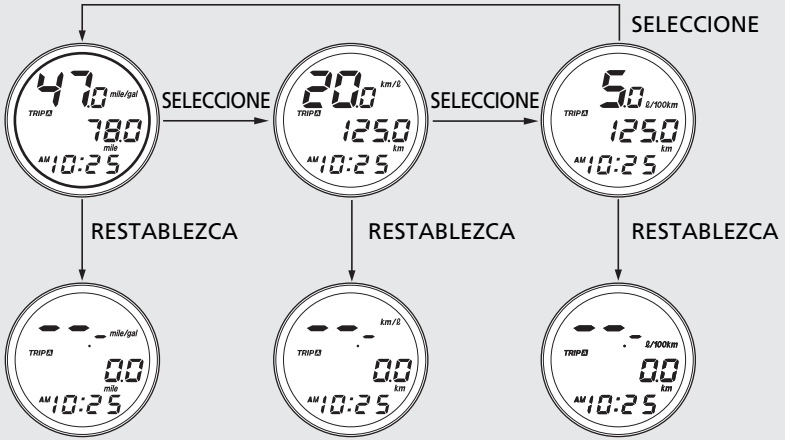

Instrumentos *(Continuación)*

Solo el modelo U

Indica el consumo medio de combustible en ℓ/100km según el cuentakilómetros parcial A.

Después de haber repuesto a cero el cuentakilómetros parcial A, el medidor del consumo medio de combustible mostrará "--.-".

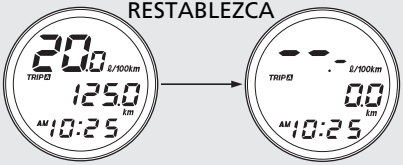

Solo el modelo KO

Indica el consumo medio de combustible en km/ℓ según el cuentakilómetros parcial A.

Después de haber repuesto a cero el cuentakilómetros parcial A, el medidor del consumo medio de combustible mostrará "--.-".

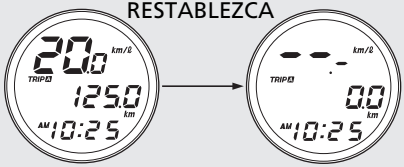

Para ajustar el reloj:

1. Coloque la llave de contacto en posición ON.
2. Presione y mantenga presionados los botones MODE y RESET hasta que los dígitos de la hora comiencen a parpadear.



3. Presione el botón RESET hasta que se muestre la hora que desee.
   ▶ Mantenga presionado para avanzar la hora rápidamente.



4. Presione el botón MODE. Los dígitos de los minutos comienzan a parpadear.



5. Presione el botón RESET hasta que se muestren los minutos que desee.
   ▶ Mantenga el botón presionado para avanzar los minutos rápidamente.



6. Presione el botón MODE. El reloj está ajustado.
   ▶ La hora también puede ajustarse si coloca el interruptor de encendido en la posición OFF.
   El visualizador dejará de parpadear automáticamente y se cancelará el ajuste si no se presiona el botón durante aproximadamente 2 minutos.

Indicadores

Indicador de presión baja del aceite

Se enciende cuando gira el interruptor de encendido a la posición ON.

Se apaga cuando arranca el motor.

Si se enciende mientras el motor está en marcha: P. 81

Testigo de avería (MIL) de la PGM-FI (Inyección programada de combustible)

Se enciende brevemente cuando se coloca el interruptor de encendido en la posición ON con el interruptor de parada del motor en la posición RUN ○.

Si se enciende mientras el motor está en marcha: P. 81

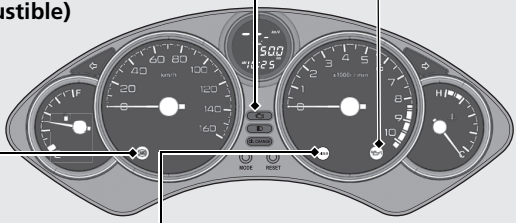

Indicador del ABS (sistema de frenos antibloqueo), (solo NSS300A)

Se enciende cuando gira el interruptor de encendido a la posición ON.

Se apaga cuando la velocidad alcanza unos 10 km/h.

Si se enciende mientras conduce: P. 82

Excepto los modelos U y KO

Indicador del HISS P. 79 P. 98

- Se enciende brevemente cuando se coloca el interruptor de encendido en la posición ON. Se apaga si la llave de contacto dispone de la codificación correcta.
- Parpadea cada 2 segundos durante 24 horas al girar el interruptor de encendido a la posición OFF.

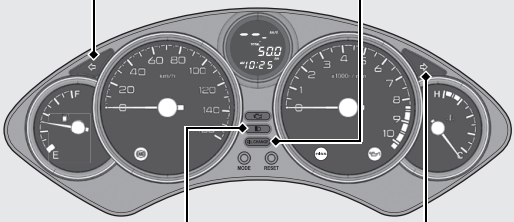

Indicador de intermitente izquierdo

Indicador de luz de carretera

Indicador del intermitente derecho

Indicador del OIL CHANGE

- Se enciende brevemente cuando se conecta el interruptor de encendido.
- Excepto el modelo E

  Se enciende cuando la distancia alcanza aproximadamente 1.000 km por primera vez y cada 12.000 km después de reiniciar el indicador.

  Solo el modelo E

  Se enciende cuando la distancia alcanza aproximadamente 960 km por primera vez y cada 12.800 km después de reiniciar el indicador.

  ▶ El indicador no se apaga hasta que se repone.

  Para reiniciar el indicador, mantenga pulsado el botón RESET mientras gira el interruptor de encendido a la posición ON y continúe pulsando el botón RESET durante más de 3 segundos.

Interruptores

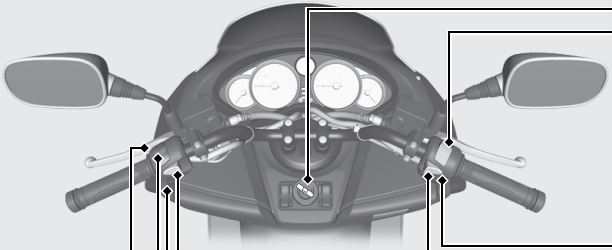

Interruptor de parada del motor
Debe mantenerse normalmente en la posición RUN.
▶ En caso de emergencia, póngalo en la posición OFF para parar el motor (el motor de arranque no funcionará).

Botón de arranque
El faro se apaga cuando se utiliza el motor de arranque.

Interruptor de las luces de emergencia
Disponible cuando el interruptor de encendido se encuentra en la posición ON. Los intermitentes no continúan parpadeando con el interruptor de encendido en posición OFF o LOCK.

Botón de la bocina

Interruptor de los intermitentes
▶ Al presionar el interruptor se apaga el intermitente.

Interruptor de la intensidad de la luz de los faros
- : Luz de carretera
- : Luz de cruce

Excepto el modelo U

Interruptor de control de la luz de adelantamiento
Hace parpadear la luz de carretera del faro.

Interruptor de encendido

Conecta y desconecta el sistema eléctrico, bloquea la dirección y acciona el interruptor de apertura de la caja y el interruptor de apertura de la tapa del combustible y del sillín.

▶ La llave puede retirarse mientras se encuentra en la posición OFF o LOCK.

Excepto el modelo U, KO



Modelo U, KO

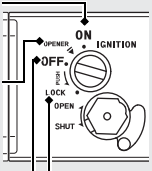

Interruptores *(Continuación)*

Bloqueo de la dirección

Bloquee la dirección al estacionar para evitar posibles robos del vehículo.
También se recomienda un dispositivo antirrobo tipo U para la rueda o similar.



Bloqueo

1. Gire el manillar completamente hacia la izquierda.
2. Presione la llave de contacto y gire el interruptor de encendido a la posición LOCK.
   ▶ Mueva un poco el manillar si resulta algo difícil aplicar el bloqueo.
3. Extraiga la llave.

Desbloqueo

Inserte la llave y gire el interruptor de encendido a la posición OFF.

Modelo U, KO

Obturador

El interruptor de encendido de este scooter está equipado con un obturador. Cuando aparque el scooter, cierre el obturador para evitar robos.

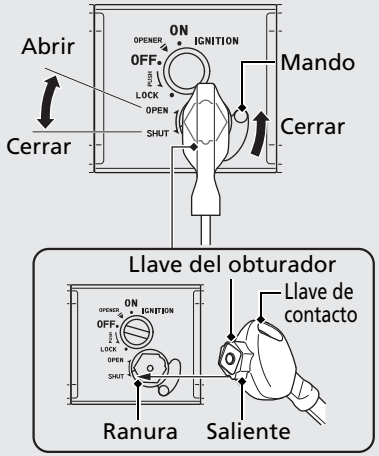

Cerrar

1. Retire la llave de contacto del interruptor de encendido.
2. Alinee el saliente de la llave del obturador con la ranura del obturador y gire la llave del obturador hacia la izquierda.
   ▶ También puede cerrar el obturador moviendo el mando hacia arriba sin la llave del obturador.
3. Extraiga la llave.

Abrir

Alinee el saliente de la llave del obturador con la ranura del obturador, y gire la llave del obturador hacia la derecha.

Arranque

Arranque del motor

Arranque el motor con uno de los siguientes procedimientos, independientemente de si el motor está frío o caliente.

Este scooter está equipado con un sistema de corte del encendido en el caballete lateral.

- ▶ El motor no podrá ponerse en marcha si el caballete lateral está bajado.
- ▶ Si baja el caballete lateral con el motor en marcha, se detendrá automáticamente.

AVISO

- Si el motor no arranca antes de que transcurran 5 segundos, desconecte el interruptor de encendido y espere 10 segundos antes de intentar arrancar el motor de nuevo para que se recupere la tensión de la batería.
- Un periodo prolongado a ralentí rápido y una subida repentina de revoluciones puede dañar el motor y el sistema de escape.
- Si el scooter vuelca, en primer lugar ponga el interruptor de encendido en la posición OFF y, a continuación, inspeccione el scooter detenidamente.
- El motor no arrancará si el acelerador está completamente abierto.

1. Apoye el scooter en su caballete central.
2. Asegúrese que el interruptor de parada del motor se encuentra en la posición RUN ⟳.
3. Gire el interruptor de encendido a la posición ON.

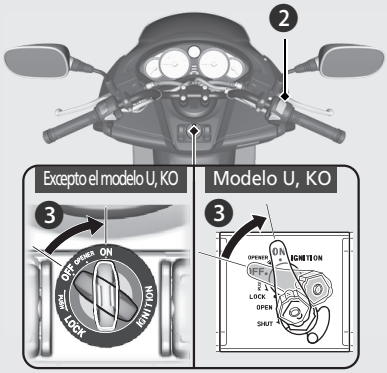

❹ Apriete la maneta del freno trasero.
► El motor de arranque solamente funcionará cuando se haya apretado la maneta del freno trasero y el caballete lateral esté levantado.

❺ Presione el botón de arranque con el puño del acelerador completamente cerrado. Suelte el botón de arranque cuando se ponga en marcha el motor.

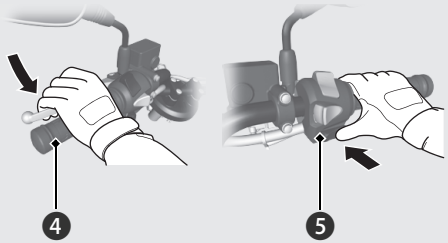

Si no se puede arrancar el motor:

① Coloque el scooter en el caballete central y presione la maneta del freno trasero.

② Presione el botón de arranque con el acelerador un poco abierto (3 mm aproximadamente).



Si el motor no arranca:

① Abra el acelerador totalmente y pulse el botón de arranque durante 5 segundos.

② Repita el procedimiento de arranque normal.

③ Si el motor arranca pero el ralentí resulta inestable, abra ligeramente el acelerador.

④ Si el motor no arranca, espere 10 segundos antes de intentar de nuevo los pasos ① y ②.

Si el motor no arranca P. 79

Conducir

Arranque del scooter

1. Empuje el scooter hacia adelante para retirar el caballete central.
   - ▶ Apriete la maneta del freno trasero.
   - ▶ Mantenga el acelerador cerrado.

Asegúrese que el caballete lateral y el central están arriba.

2. Súbase en el scooter.
   - ▶ Móntese en el scooter por el lado izquierdo, manteniendo al menos un pie en el suelo.
3. Suelte la maneta del freno trasero.

4. Aceleración y desaceleración

Para acelerar.....abra suavemente el acelerador.
Para decelerar.....cierre el acelerador.

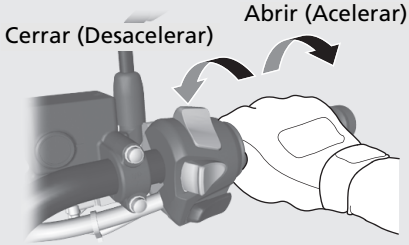

Frenado

Cierre el acelerador y accione a la vez los frenos delantero y trasero.

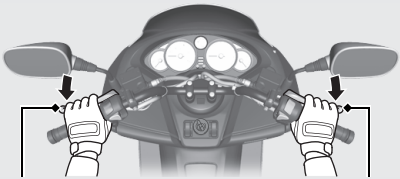

Repostaje

Tipo de combustible: Solo gasolina sin plomo
Índice de octanaje: Su scooter ha sido diseñado para usar combustible con un índice de octanaje (RON) de 91 o superior.
Capacidad del depósito: 11,5 litros

Repostaje y sugerencias sobre el combustible P. 15

Apertura del tapón de llenado del combustible

1. Inserte la llave de contacto y gírela a la posición OPENER.
2. Pulse el lado FUEL del interruptor de apertura de la tapa del combustible y del sillín.
   ▶ Se abre la tapa del combustible.

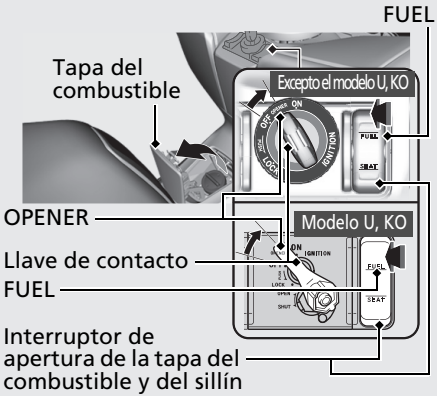

❸ Gire el tapón de llenado del combustible hacia la izquierda y retire el tapón.

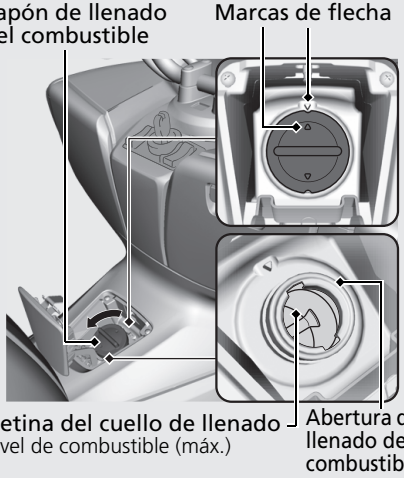

No llene el combustible por encima de la pletina.

Cierre del tapón de llenado del combustible

① Instale y apriete el tapón de llenado de combustible con firmeza, para ello gírelo hacia la derecha.
▶ Asegúrese de que las marcas en forma de flecha del tapón de llenado de combustible estén alineadas con las del depósito de combustible.

② Cierre la tapa del combustible hasta que haga tope.
▶ Asegúrese de que la tapa del combustible esté correctamente cerrada.

⚠ADVERTENCIA

La gasolina es muy inflamable y explosiva. Al manipular combustible, puede sufrir quemaduras o lesiones graves.

- Pare el motor y mantenga el vehículo alejado de fuentes de calor, chispas y llamas.
- Manipule el combustible solo en exteriores.
- Limpie inmediatamente el combustible derramado.

Equipo de almacenaje

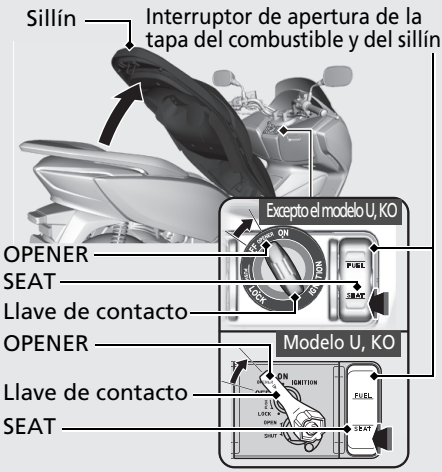

Apertura del sillín

1. Inserte la llave de contacto y gírela a la posición OPENER.
2. Pulse el lado SEAT del interruptor de apertura de la tapa del combustible y del sillín.
3. Abra el asiento.

Cierre del asiento

Cierre y presione en la parte trasera del asiento hasta que quede bloqueado. Asegúrese de que el sillín queda bloqueado con firmeza, para ello tire hacia arriba ligeramente del mismo.
Tenga cuidado de no dejarse la llave en el compartimento de debajo del asiento.

Portacascos

El portacascos está situado debajo del asiento. El juego de herramientas incluye una cinta de sujeción del casco.

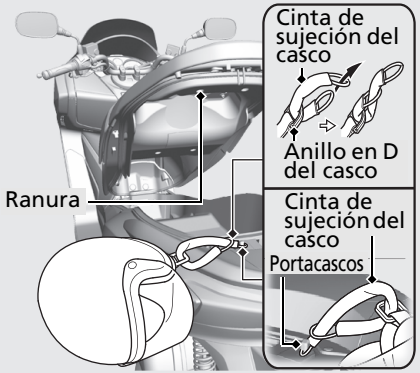

- ▶ Utilice el portacascos solamente mientras esté estacionado.
- ▶ Introduzca de forma segura el portacascos en la ranura cuando cierre el asiento.

Apertura del asiento. P. 38

⚠ADVERTENCIA

Si conduce con un casco sujeto en el portacascos, el casco podría interferir con la rueda trasera o con la suspensión y provocar un accidente en el que podría resultar herido de gravedad o incluso perder la vida.

Utilice el portacascos solamente mientras el vehículo esté estacionado. No conduzca con un casco en el portacascos.

Equipo de almacenaje *(Continuación)*

En la caja portaequipajes se pueden guardar dos cascos. Coloque los cascos tal y como se muestra.

- ▶ Asegúrese de poner el casco de la parte trasera de cara al lado derecho y el casco de la parte delantera de cara hacia delante.
- ▶ Es posible que algunos cascos no encajen en el compartimiento debido a su tamaño o diseño.

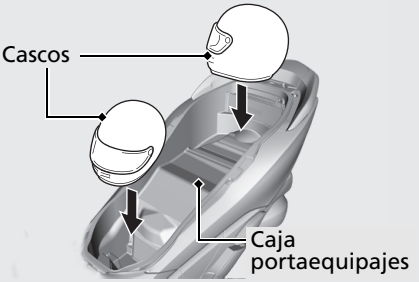

Caja portaequipajes

No exceda nunca el límite de peso máximo.

Peso máximo: 10 kg

- ▶ No almacene ningún objeto que sea inflamable o que se pueda dañar por el calor.
- ▶ No guarde objetos de valor ni artículos frágiles.

Juego de herramientas/Bolsa para documentos

El juego de herramientas y la bolsa para documentos están en la caja portaequipajes.

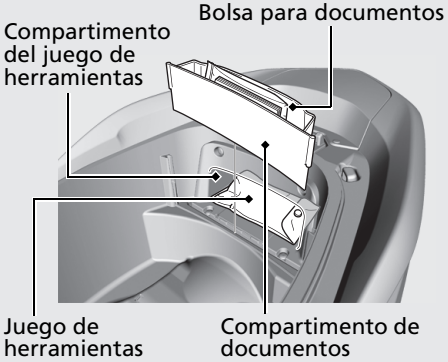

Hueco del carenado izquierdo

Abrir

1. Inserte la llave de contacto y gírela a la posición OPENER.
2. Pulse el lado BOX del interruptor de apertura de la caja.

Cerrar

Cierre la tapa del hueco del carenado izquierdo hasta que quede bloqueado.

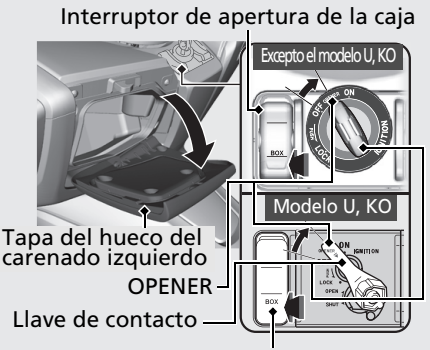

Hueco del carenado derecho

Abrir

Suba el pomo y abra la tapa del hueco del carenado derecho.

Cerrar

Cierre la tapa del hueco del carenado derecho.

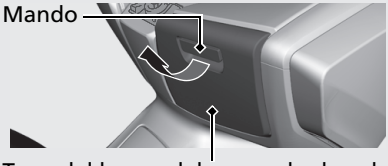

La carga máxima permitida en los huecos del carenado izquierdo y derecho no deberá superar los:
Hueco del carenado izquierdo **1,5 kg**
Hueco del carenado derecho **0,5 kg**
Asegúrese de que la tapa del hueco del carenado derecho esté correctamente cerrada.

▶ No guarde objetos de valor ni artículos frágiles.

Equipo de almacenaje *(Continuación)*

Enchufe eléctrico para accesorios

El enchufe eléctrico para accesorios está situado en el hueco del carenado izquierdo.

Abra la tapa del hueco del carenado izquierdo para tener acceso al enchufe eléctrico para accesorios.

La capacidad nominal es **24 W (12 V, 2 A).**

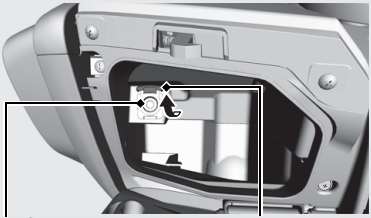

- Para evitar que la batería se deteriore o debilite, mantenga el motor en marcha mientras circule corriente desde el enchufe.
- Ajuste el faro a luz de cruce. De lo contrario, la batería podría deteriorarse o el enchufe eléctrico para accesorios podría sufrir daños.
- Para evitar la entrada de sustancias extrañas, asegúrese de cerrar la cubierta cuando no utilice el enchufe eléctrico para accesorios.

Apertura del hueco del carenado izquierdo. P. 41

Mantenimiento

Lea atentamente “Importancia del mantenimiento” y “Fundamentos del mantenimiento” antes de llevar a cabo cualquier tarea de mantenimiento. Consulte “Especificaciones” para conocer los datos de servicio.

Importancia del mantenimiento..... P. 44
Programa de mantenimiento..... P. 45
Fundamentos del mantenimiento..... P. 49
Juego de herramientas..... P. 59
Desmontaje e instalación de los componentes del carenado..... P. 60
Cubierta de la batería ..... P. 60
Clip..... P. 61
Batería ..... P. 62
Respiradero del cárter motor..... P. 63
Bujía..... P. 64
Aceite del motor .....P. 67
Refrigerante .....P. 71
Frenos .....P. 73
Caballete lateral .....P. 75
Acelerador .....P. 76
Otros ajustes .....P. 77
Suspensión trasera .....P. 77
Reglaje del faro .....P. 77

Importancia del mantenimiento

Llevar un buen mantenimiento del scooter es absolutamente esencial para su seguridad y para proteger su inversión, obtener las máximas prestaciones, evitar averías y reducir la contaminación. El mantenimiento es responsabilidad del propietario. Asegúrese de inspeccionar el scooter antes de cada conducción y realice las comprobaciones periódicas especificadas en el Programa de mantenimiento. ➡P. 45

⚠ADVERTENCIA

Si no dispensa un mantenimiento apropiado al scooter o si no corrige un problema antes de conducir puede tener un accidente en el que puede sufrir lesiones de gravedad o incluso perder la vida.

Siga siempre las recomendaciones de inspección y mantenimiento y los programas de este manual del propietario.

Seguridad del mantenimiento

Lea siempre todas las instrucciones de mantenimiento antes de iniciar la tarea y asegúrese de que dispone de las herramientas y piezas adecuadas y que tiene las capacidades técnicas necesarias. Nos resulta imposible alertarle de todos los riesgos concebibles que puedan surgir al realizar el mantenimiento. Únicamente usted podrá decidir si debe o no realizar una tarea.

Siga estas indicaciones al realizar el mantenimiento.

- Detenga el motor y retire la llave.
- Estacione el scooter en una superficie firme y nivelada con el caballete lateral, caballete central o con un soporte de mantenimiento que le permita apoyar el vehículo.
- Deje que se enfríe el motor, el silenciador, los frenos y otros elementos que estén calientes antes de realizar la revisión. De lo contrario, podría sufrir quemaduras.
- Ponga en marcha el motor solo cuando se le indique y hágalo en una zona bien ventilada.

Programa de mantenimiento

El Programa de mantenimiento especifica los requisitos de mantenimiento necesarios para garantizar un rendimiento seguro y fiable, así como un control apropiado de las emisiones.

El trabajo de mantenimiento debe llevarse a cabo de acuerdo con las normas y especificaciones de Honda y siempre por técnicos cualificados y debidamente formados. Su concesionario cumple todos estos requisitos. Mantenga un registro preciso del mantenimiento para asegurarse que el scooter recibe el mantenimiento apropiado. Asegúrese de que la persona que realiza el mantenimiento cumplimente este registro.

Todo mantenimiento programado se considera un coste operativo normal del propietario y le será cobrado por el concesionario. Conserve todos los justificantes. Si vende el scooter, estos justificantes deben transferirse junto con el mismo a su nuevo propietario.

Honda recomienda que su concesionario realice una prueba en carretera tras cada mantenimiento periódico.

Elementos		Comprobación previa a la conducción ➡ P. 49	Periodicidad*1						Comprobación anual	Sustitución normal	Consultar página
			× 1.000 km	1	12	24	36	48			
			× 1.000 mi	0,6	8	16	24	32			
Tubería del combustible	🔧				I	I	I	I	I		–
Nivel de combustible		I									–
Funcionamiento del acelerador	🔧	I			I	I	I	I	I		76
Filtro de aire*2	🔧					R		R			–
Respiradero del cárter motor*3					C	C	C	C	C		63
Bujía					I	R	I	R			64
Holgura de las válvulas	🔧					I		I			–
Aceite del motor		I		R	R	R	R	R	R		68
Filtro de aceite del motor				R	R	R	R	R	R		68
Velocidad de ralentí del motor	🔧			I	I	I	I	I	I		–
Refrigerante del radiador*4		I			I	I	I	I	I	3 años	71
Sistema de refrigeración	🔧				I	I	I	I	I		–

Nivel de mantenimiento

🔧 : Intermedio. Recomendamos que la revisión la realice su concesionario, a menos que usted cuente con las herramientas y las capacidades técnicas necesarias. Los procedimientos están incluidos en un Manual de Taller Honda oficial.

🔧 : Técnico. Por motivos de seguridad, realice la revisión del scooter en su concesionario.

Leyenda de mantenimiento

I : Inspeccionar (limpiar, ajustar, lubricar o sustituir si fuera necesario)

R : Sustituir

C : Limpiar

Elementos		Comprobación previa a la conducción ➔ P. 49	Periodicidad*1 × 1.000 km	1	12	24	36	48	Comprobación anual	Sustitución normal	Consultar página
			× 1.000 mi	0,6	8	16	24	32			
Sistema de suministro secundario de aire	🔧				I	I	I	I	I		–
Correa de transmisión	🔧				I	R	I	R			–
Filtro del aire de la carcasa de la correa	🔧				C	C	C	C			–
Aceite del grupo final	🔧									2 años	–
Líquido de frenos*4		I			I	I	I	I	I	2 años	73
Desgaste de las pastillas de freno		I			I	I	I	I	I		74
Sistema de frenos				I	I	I	I	I	I		49
Reglaje del faro					I	I	I	I	I		77
Luces/Bocina		I									–
Interruptor de parada del motor		I									28
Desgaste de las zapatas del embrague	✕				I	I	I	I			–
Caballete lateral		I			I	I	I	I	I		75

Notas:

*1 : Cuando las indicaciones del cuentakilómetros total sean mayores, repita el trabajo de mantenimiento al cumplirse los intervalos aquí indicados.

*2 : Realice el mantenimiento con mayor frecuencia cuando circule por zonas húmedas o polvorientas.

*3 : Realice el mantenimiento con mayor frecuencia al conducir con lluvia o a máxima apertura del acelerador.

*4 : El trabajo de sustitución exige conocimientos de mecánica.

continuación

Elementos		Comprobación previa a la conducción ➡ P. 49	Periodicidad*1						Comprobación anual	Sustitución normal	Consultar página
			× 1.000 km	1	12	24	36	48			
			× 1.000 mi	0,6	8	16	24	32			
Suspensión					I	I	I	I	I		–
Tuercas, pernos y elementos de sujeción				I	I	I	I	I	I		–
Ruedas/Neumáticos		I			I	I	I	I	I		55
Cojinetes del cabezal de la dirección				I	I	I	I	I	I		–

Inspección previa a la circulación

Para garantizar su seguridad, es responsabilidad del usuario realizar una inspección previa a la conducción y asegurarse que se resuelve cualquier problema que pudiera encontrarse. La inspección previa a la conducción es imprescindible, no solo por razones de seguridad, sino porque cualquier avería, aunque solo sea un neumático pinchado, puede ocasionar serios problemas.

Compruebe los siguientes elementos antes de conducir el scooter:

- Nivel de combustible: llene el depósito cuando sea necesario. ➡P. 36
- Acelerador: compruebe si se abre suavemente y si se cierra por completo en cualquier posición en la que se ponga el manillar. ➡P. 76
- Nivel de aceite del motor: añada aceite de motor si fuese necesario. Compruebe si hay fugas. ➡P. 67
- Nivel de refrigerante: añada refrigerante si fuese necesario. Compruebe si hay fugas. ➡P. 71
- Frenos: compruebe su funcionamiento;
  Delantero y trasero: compruebe el nivel del líquido de frenos y el desgaste de las pastillas. ➡P. 73, 74
- Luces y bocina: compruebe que las luces, los indicadores y la bocina funcionan correctamente.
- Interruptor de parada del motor: compruebe que funciona adecuadamente.
- Sistema de corte del encendido: compruebe si el sistema funciona correctamente. ➡P. 32, 75
- Ruedas y neumáticos: compruebe el estado y la presión de inflado y ajústela en caso necesario. ➡P. 55

Sustitución de piezas

Utilice siempre piezas originales de Honda o sus equivalentes para garantizar la fiabilidad y seguridad del vehículo.

Cuando realice pedidos de componentes con color, especifique el nombre del modelo, el color y el código mencionado en la etiqueta del color. La etiqueta del color se encuentra colocada en la caja portaequipajes, debajo del sillín. P. 38

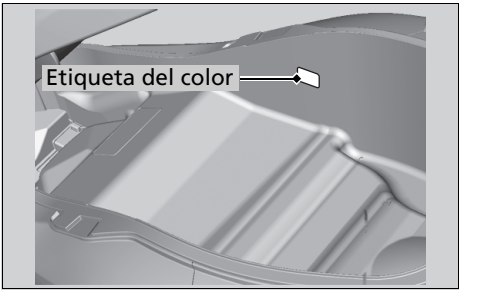

⚠ADVERTENCIA

La instalación de piezas ajenas a Honda puede hacer que su scooter resulte inseguro y provoque un accidente en el que puede resultar gravemente herido o, incluso, perder la vida.

Utilice siempre piezas originales de Honda o equivalentes que hayan sido diseñadas y homologadas para su scooter.

Batería

Este scooter tiene un tipo de batería que está exenta de mantenimiento. No tiene que comprobar el nivel del electrolito de la batería ni añadir agua destilada. Limpie los terminales de la batería si se ensucian o se corroen.
No retire las juntas de los tapones de la batería. No tiene que retirar el tapón al cargar la batería.

AVISO
Su batería no necesita mantenimiento y podría dañarse de forma permanente si se quita la tira de refuerzo.



Este símbolo que hay en la batería significa que el producto no debe tratarse como un residuo doméstico.

AVISO
La eliminación inadecuada de la batería puede ser perjudicial para el medio ambiente y la salud pública.
Para su eliminación, siga siempre la normativa local.

⚠ADVERTENCIA

Durante el uso normal, la batería desprende gas de hidrógeno explosivo.

Una chispa o llama puede hacer que la batería explote con fuerza suficiente como para causarle la muerte o lesiones graves.

Utilice ropa protectora y una mascarilla, o bien haga que un mecánico cualificado realice el mantenimiento de la batería.

Limpieza de los terminales de la batería

1. Quite la batería. ➡P. 62
2. Si los terminales comienzan a oxidarse y están recubiertos de una sustancia blanca, lávela con agua caliente y límpiela.

3. Si los terminales están muy oxidados, limpie y pula los terminales con un cepillo de alambre o papel de lija. Utilice gafas de seguridad.

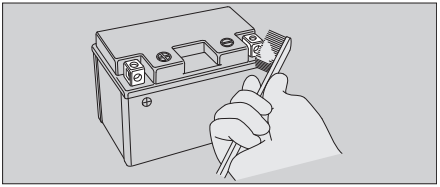

4. Tras la limpieza, vuelva a instalar la batería.

La batería dispone de una vida útil limitada. Consulte con su concesionario el momento de sustituir la batería. Sustituya siempre la batería por otra batería sin mantenimiento del mismo tipo.

AVISO

La instalación de accesorios eléctricos de marcas distintas a Honda puede sobrecargar el sistema eléctrico, descargar la batería y posiblemente dañar el sistema.

Fusibles

Los fusibles protegen los circuitos eléctricos de su scooter. Si algún elemento de su scooter deja de funcionar, compruebe y sustituya cualquier fusible que esté fundido. ➡P. 91

Inspección y sustitución de fusibles

Apague el interruptor de encendido para retirar e inspeccionar los fusibles. Si un fusible está fundido, sustitúyalo por un fusible de las mismas características. Para conocer las características de los fusibles, consulte "Especificaciones". ➡P. 110

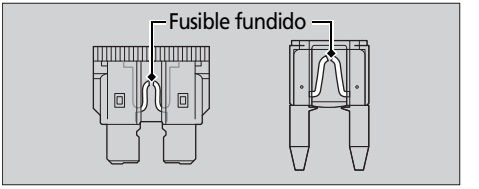

AVISO

Si sustituye un fusible por otro de mayor amperaje, aumentarán las posibilidades de ocasionar daños en el sistema eléctrico.

Si un fusible se funde repetidas veces, es posible que exista un problema eléctrico. Lleve el scooter a su concesionario para que lo inspeccionen.

Aceite del motor

El consumo de aceite del motor varía y la calidad del mismo se deteriora en función de las condiciones de conducción y del tiempo transcurrido.
Compruebe el nivel de aceite del motor con regularidad y rellene si fuera necesario con el aceite recomendado. El aceite sucio o viejo debe cambiarse lo antes posible.

Selección del aceite del motor

Para conocer el aceite del motor recomendado, consulte "Especificaciones". P. 109
Si utiliza aceites de marcas diferentes a Honda, compruebe la etiqueta para asegurarse que el aceite cumple las siguientes normas:

- Norma JASO T 903*1: MB
- Norma SAE*2: 10 W-30
- Clasificación API*3: SG o superior

*1. La norma JASO T 903 es una referencia para aceites de motor para motores de motocicletas de 4 tiempos. Existen dos clases: MA y MB. Por ejemplo, la siguiente etiqueta muestra la clasificación MB.

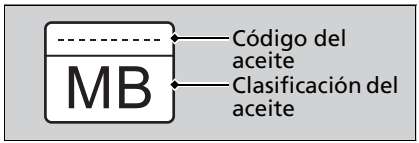

*2. La norma SAE clasifica los aceites según su viscosidad.

*3. La clasificación API especifica la calidad y rendimiento de los aceites del motor. Utilice aceites de grado SG o superior, excepto los aceites marcados como "Energy Conserving" o "Resource Conserving" en el símbolo de servicio API circular.

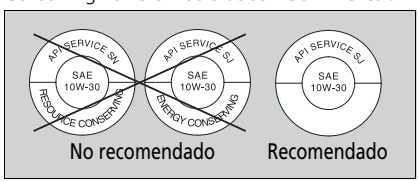

Líquido de frenos

No añada ni sustituya líquido de frenos a menos que sea un caso de emergencia. Utilice solo líquido de frenos nuevo de un recipiente sellado. Si añade líquido, haga que revisen el sistema de frenos en su concesionario lo antes posible.

AVISO

El líquido de frenos puede dañar las superficies plásticas y las pintadas.
Limpie inmediatamente cualquier derrame y lave a conciencia la zona afectada.

Líquido de frenos recomendado:
Líquido de frenos Honda DOT 4 o equivalente

Refrigerante recomendado

Pro Honda HP es una solución premezclada de anticongelante y agua destilada.

Concentración:
50% de anticongelante y 50% de agua destilada

Una concentración de anticongelante por debajo del 40% no proporcionará una protección adecuada contra la corrosión y las bajas temperaturas.
Una concentración de hasta el 60% proporcionará una mejor protección en climas fríos.

AVISO

El uso de refrigerantes no especificados para motores de aluminio o agua del grifo pueden provocar corrosión.

Respiradero del cárter motor

Realice el mantenimiento con mayor frecuencia cuando conduzca bajo la lluvia, con el acelerador a tope, o después de lavar o volcarse el scooter. Realice el mantenimiento si los sedimentos acumulados pueden verse en la sección transparente del tubo de drenaje.

Neumáticos (inspección/sustitución)

Comprobación de la presión de los neumáticos

Inspeccione visualmente los neumáticos y utilice un manómetro para medir la presión al menos una vez al mes o siempre que piense que los neumáticos están algo deshinchados. Compruebe siempre la presión de los neumáticos cuando estén fríos.

Inspección de daños

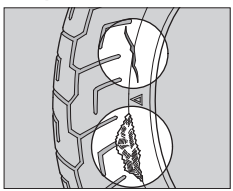

Compruebe la existencia de cortes, rajas o grietas que expongan la tela o los cordajes, o la existencia de posibles clavos u otros objetos extraños en el lateral del neumático o en su banda de rodadura. Inspeccione también posibles bultos o protuberancias en las paredes laterales de los neumáticos.

Inspección de desgaste anómalo

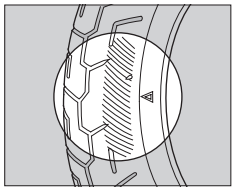

Inspeccione los neumáticos en busca de signos de desgaste anómalo en la superficie de contacto.

Inspección de la profundidad de la banda de rodadura

Inspeccione los indicadores de desgaste de la banda de rodadura. Si pueden verse, sustituya inmediatamente los neumáticos.

Para una conducción segura, debería sustituir los neumáticos cuando se alcance la profundidad mínima de la banda de rodadura.

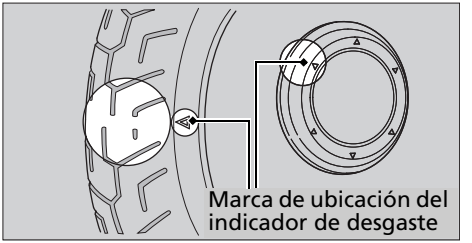

⚠ADVERTENCIA

Conducir con neumáticos excesivamente gastados o incorrectamente inflados puede ocasionar un accidente en el que podría sufrir lesiones de gravedad o incluso perder la vida.

Siga todas las instrucciones de este manual del propietario relacionadas con el inflado y el mantenimiento de los neumáticos.

Alemania

Las leyes alemanas prohíben el uso de neumáticos cuya profundidad de la banda de rodadura sea inferior 1,6 mm.

Haga que sustituyan los neumáticos en su concesionario.
Para conocer los neumáticos recomendados, la presión de los mismos y la profundidad mínima de la banda de rodadura, consulte "Especificaciones". ➔P. 109
Siga estas indicaciones siempre que cambie los neumáticos.

- Utilice los neumáticos recomendados o unos equivalentes del mismo tamaño, construcción, índice de velocidad y capacidad de carga.
- Una vez instalado el neumático, equilibre la rueda con contrapesos originales Honda o equivalentes.
- No coloque una cámara de aire dentro de un neumático sin cámara en su scooter. La acumulación excesiva de calor puede hacer que la cámara explote.
- Para su scooter emplee solamente neumáticos sin cámara. Las llantas están diseñadas para neumáticos sin cámara, y durante la aceleración rápida o el frenado, los neumáticos sin cámara pueden deslizarse sobre la llanta y hacer que el neumático se desinfle rápidamente.

⚠ADVERTENCIA

La instalación de neumáticos inadecuados en su scooter puede afectar a la conducción y a la estabilidad del mismo, lo que podría dar lugar a un accidente que le causara lesiones graves o incluso la muerte.

Utilice siempre los neumáticos del tamaño y tipo recomendado en este manual del propietario.

Filtro de aire

Este scooter está equipado con un elemento de filtro de aire de tipo viscoso.
La limpieza mediante aire comprimido o cualquier otro sistema puede degradar el rendimiento del elemento viscoso y provocar la entrada de polvo.
No lleve a cabo el mantenimiento.
Déjelo en manos del concesionario.

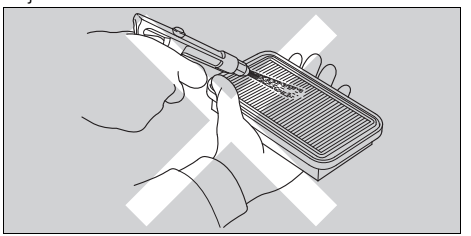

Juego de herramientas

El juego de herramientas está en la caja portaequipajes. ➡P. 40

Con las herramientas incluidas en el juego puede realizar algunas reparaciones y ajustes menores, así como sustituciones de piezas.

- Llave de bujías
- Llave fija de 10 × 14 mm
- Llave fija de 12 × 14 mm
- Destornillador recto/Phillips
- Mango del destornillador
- Cinta de sujeción del casco
- Extractor de fusibles
- Llave de pasadores
- Mango de llave hexagonal

Cubierta de la batería

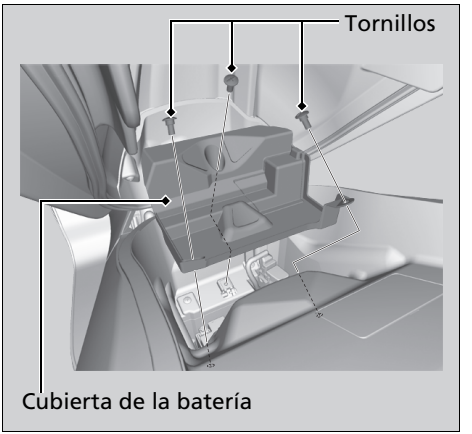

Es necesario extraer la cubierta de la batería para extraer la batería y proceder al mantenimiento de la caja de fusibles y los fusibles del portafusibles.

Extracción

1. Abra el asiento. P. 38
2. Extraiga los tornillos.
3. Extraiga la cubierta de la batería.

Instalación

Instale las piezas en orden inverso al de la extracción.

Clip

Para extraer la el clip es necesario extraer la caja de herramientas.

Extracción

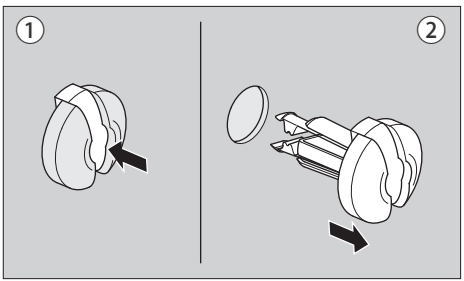

1. Presione el pasador central para liberar el bloqueo.
2. Extraiga el clip del orificio.

Instalación

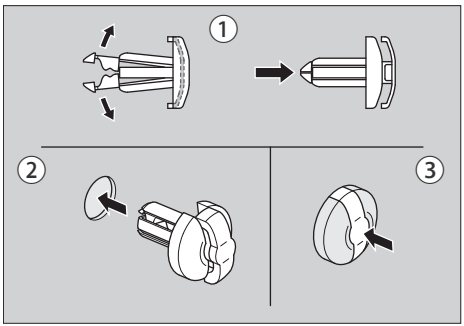

1. Abra un poco los trinquetes de retención y luego empújelos para sacarlos.
2. Introduzca el clip en el orificio.
3. Presione sobre el pasador central para bloquear el clip.

Batería

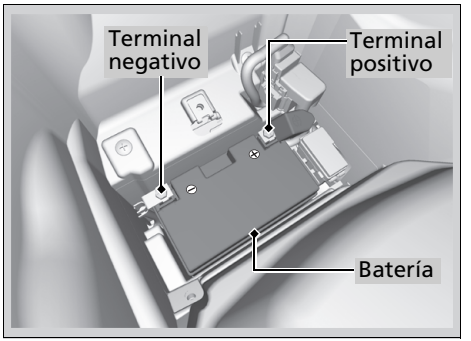

Extracción

Asegúrese de que el interruptor de encendido esté desconectado.

1. Extraiga la cubierta de la batería. P. 60
2. Desconecte el terminal negativo ⊖ de la batería.
3. Desconecte el terminal positivo ⊕ de la batería.
4. Retire la batería con cuidado de no dejar caer las tuercas del terminal.

Instalación

Instale las piezas en orden inverso al de la extracción. Conecte siempre el terminal positivo ⊕ en primer lugar. Asegúrese de que los pernos y las tuercas estén apretados. Vuelva a ajustar la hora después de conectar la batería, ya que el reloj no marca la hora correcta cuando se ha desconectado la batería. Para saber cómo manipular adecuadamente la batería, consulte "Fundamentos del mantenimiento". P. 51
La batería se agota P. 85

Respiradero del cárter motor

1. Ponga debajo del tubo del respiradero del cárter motor un recipiente para el drenaje.
2. Extraiga el tubo respiradero del cárter motor y drene los sedimentos.
3. Vuelva a instalar el tubo respiradero del cárter motor.

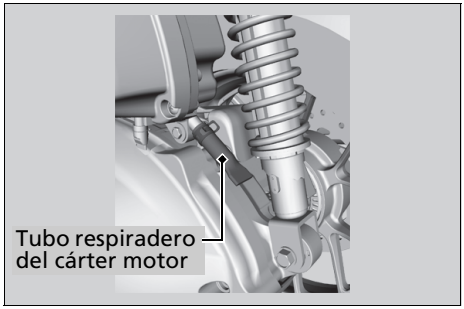

Comprobación y sustitución de la bujía

Para conocer la bujía recomendada, consulte "Especificaciones". P. 109

Emplee solo el tipo de bujía recomendado del grado térmico recomendado.

AVISO

El empleo de bujías de un grado térmico inadecuado puede causar daños en el motor.

1. Coloque el scooter sobre el caballete central en una superficie nivelada.
2. Retire la alfombrilla.
3. Extraiga el tornillo.
4. Extraiga la tapa de mantenimiento de la bujía insertando un destornillador plano cubierto con un trapo protector en la ranura del suelo.

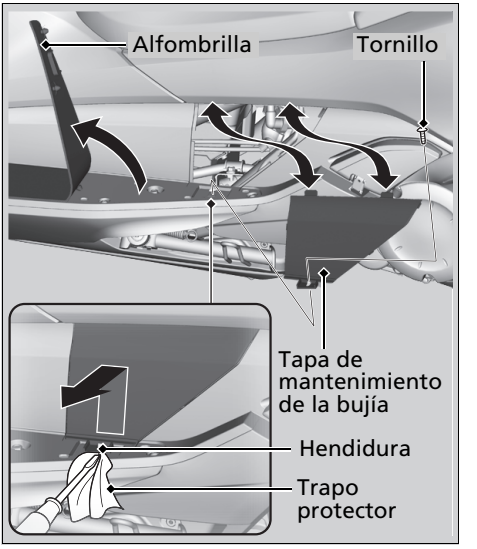

5. Desconecte el capuchón de la bujía.
6. Limpie la suciedad que haya en torno a la base de la bujía.
7. Extraiga la bujía empleando la llave de bujías incluida en el juego de herramientas.

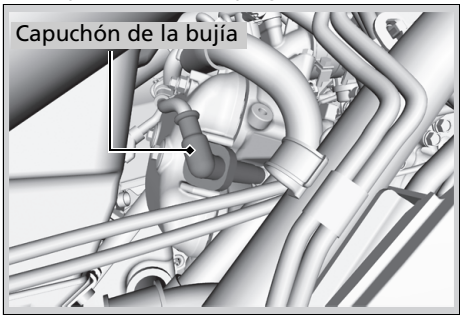

8. Inspeccione los electrodos y la porcelana central para ver si están sucios, gastados o tienen acumulaciones de carbonilla.
▶Si el desgaste o las acumulaciones de carbonilla fuesen importantes, cambie la bujía.
▶Limpie las bujías mojadas o sucias con un limpiador de bujías o, si esto no fuese suficiente, utilice un cepillo de alambre.
9. Compruebe la separación entre los electrodos de la bujía empleando una galga de alambre.
▶Si es necesario efectuar el ajuste, doble con cuidado el electrodo lateral.

La separación debe ser:
de 0,80 a 0,90 mm

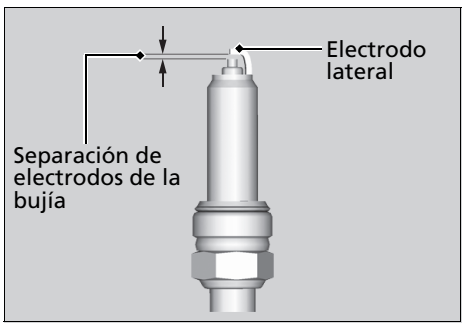

continuación

10. Asegúrese de que la arandela de la bujía esté en buenas condiciones.
11. Una vez colocada la arandela, enrosque la bujía con la mano para evitar dañar la rosca.
12. Apriete la bujía:
- Si la bujía usada está en buen estado: 1/8 de vuelta después de haberse asentado
- Si instala una bujía nueva, apriétela en dos pasos para evitar que se afloje:
  a) Primero, apriete la bujía: NGK: 1/2 vuelta después de haberse asentado.
  b) Luego, afloje la bujía.
  c) Después, apriete de nuevo la bujía: 1/8 de vuelta después de haberse asentado.

AVISO

Las bujías incorrectamente apretadas pueden causar daños en el motor. Si la bujía está demasiado floja, puede dañarse un pistón. Si la bujía está demasiado apretada, puede dañarse la rosca.

13. Vuelva a instalar el capuchón de la bujía. Tenga cuidado para evitar que los cables queden pellizcados.
14. Instale las piezas en orden inverso al de la extracción.

Comprobación del aceite del motor

1. Estacione sobre el caballete central en una superficie firme y nivelada.
2. Si el motor está frío, deje el motor al ralentí entre 3 y 5 minutos.
3. Desconecte el interruptor de encendido, detenga el motor y espere entre 2 y 3 minutos.
4. Extraiga el tapón de llenado/varilla de comprobación del nivel de aceite y límpielo.
5. Inserte el tapón de llenado/varilla de comprobación del nivel de aceite hasta que se asiente, pero no lo enrosque. Compruebe que el nivel del aceite queda entre las marcas de nivel superior e inferior del tapón de llenado/varilla de comprobación del nivel de aceite.
6. Coloque correctamente el tapón de llenado/varilla de comprobación del nivel de aceite.

Tapón de llenado/varilla de comprobación del nivel de aceite

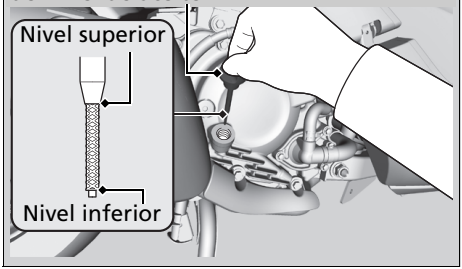

Adición de aceite del motor

Si el aceite del motor queda por debajo o cerca de la marca de nivel inferior, añada el aceite del motor recomendado. P. 109

1. Añada el aceite recomendado hasta que alcance la marca de nivel superior.
   ▶ Coloque el scooter sobre su caballete central en una superficie firme y nivelada cuando compruebe el nivel del aceite.
   ▶ No rellene por encima de la marca de nivel superior.
   ▶ Asegúrese de que no se introduzcan cuerpos extraños por la abertura de llenado del aceite.
   ▶ Limpie de inmediato cualquier derrame.
2. Vuelva a colocar correctamente el tapón de llenado/varilla de comprobación del nivel de aceite.

AVISO

El funcionamiento con una cantidad excesiva o insuficiente de aceite puede producir daños al motor. No mezcle diferentes marcas ni grados de aceite. Podría afectar a la lubricación.

Para conocer el aceite recomendado y las indicaciones de selección del aceite, consulte "Fundamentos del mantenimiento". P. 53

Cambio del filtro y del aceite del motor

El cambio del aceite requiere el uso de herramientas especiales. Recomendamos que realice el mantenimiento del scooter en su concesionario.

AVISO

Usar el filtro de aceite erróneo puede provocar graves daños al motor.

1. Estacione sobre el caballete central en una superficie firme y nivelada.
2. Si el motor está frío, deje el motor al ralentí entre 3 y 5 minutos.

3. Desconecte el interruptor de encendido, detenga el motor y espere entre 2 y 3 minutos.
4. Coloque un recipiente de drenaje bajo el perno de drenaje.
5. Extraiga el tapón de llenado/varilla de comprobación del nivel de aceite, el perno de drenaje y la arandela de estanqueidad para drenar el aceite.
6. Extraiga el filtro de aceite con una llave de filtros y deje que se drene el aceite remanente. Asegúrese de que la junta vieja no se queda pegada al motor.
▶ Deseche el aceite y el filtro de aceite en un centro de reciclaje homologado.
7. Aplique una fina capa de aceite del motor a la junta de goma del filtro de aceite nuevo.
8. Instale el filtro de aceite nuevo y apriételo.

Par de apriete: 26 N·m (2,7 kgf·m)

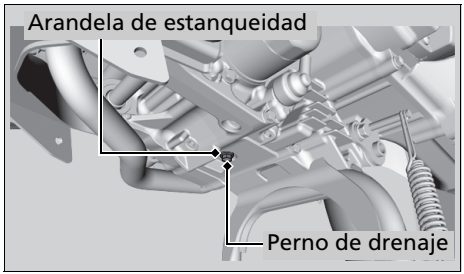

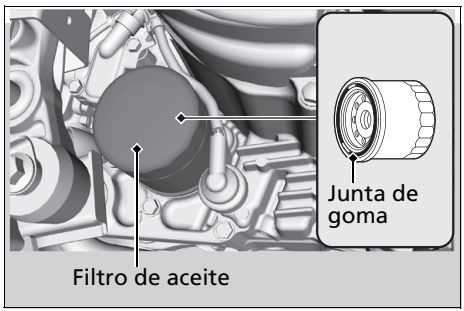

9. Instale una arandela de estanqueidad nueva en el perno de drenaje.
10. Instale el perno de drenaje y apriételo.

Par de apriete: 25 N·m (2,5 kgf·m)

11. Llene el cárter motor con el aceite recomendado (P. 53) y coloque el tapón de llenado/varilla de comprobación del nivel de aceite.

Aceite necesario
Al cambiar el aceite y el filtro de aceite del motor:
1,4 litros
Al cambiar solo el aceite:
1,2 litros

12. Compruebe el nivel de aceite. P. 67
13. Compruebe que no haya fugas de aceite.
14. Reinicie el indicador de cambio de aceite. P. 27

Comprobación del refrigerante

1. Coloque el scooter en una superficie firme y nivelada.
2. Coloque el scooter en posición vertical.
3. Compruebe que el nivel de refrigerante se encuentra entre las marcas de nivel UPPER y LOWER en el depósito de reserva.

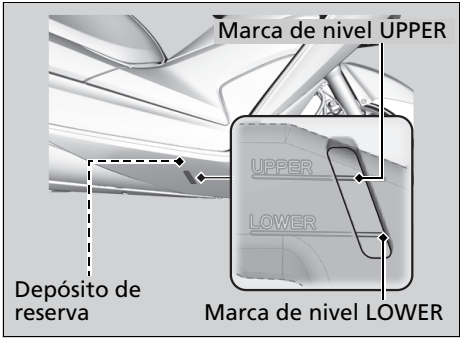

Si el nivel del refrigerante cae de forma evidente o el depósito de reserva está vacío, es probable que tenga una fuga grave. Lleve el scooter a su concesionario para que lo inspeccionen.

Adición de refrigerante

Si el nivel del refrigerante queda por debajo del nivel inferior, añada el refrigerante recomendado (P. 54) hasta que el nivel alcance la marca de nivel UPPER.
Añada líquido solamente por el tapón del depósito de reserva y no retire el tapón del radiador.

1. Retire la alfombrilla.
2. Extraiga la tapa del depósito de reserva.

3. Retire el tapón del depósito de reserva y añada líquido mientras supervisa el nivel del refrigerante.
   ▶No llene por encima de la marca de nivel UPPER.
   ▶Asegúrese de que no penetren cuerpos extraños por la abertura del depósito de reserva.
4. Vuelva a instalar con firmeza el tapón.
5. Coloque la tapa del depósito de reserva.
6. Coloque la alfombrilla.

⚠ADVERTENCIA

Si retira el tapón del radiador con el motor caliente podrían producirse salpicaduras de refrigerante y causarle quemaduras.

Antes de retirar el tapón del radiador, deje siempre que se enfríen el motor y el radiador.

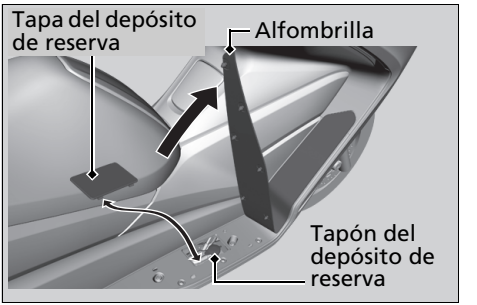

Cambio del refrigerante

Cambie el refrigerante en su concesionario a menos que disponga de las herramientas adecuadas y tenga los conocimientos de mecánica necesarios.

Comprobación del líquido de frenos

1. Coloque el scooter en posición vertical sobre una superficie firme y nivelada.
2. Compruebe que el depósito del líquido del freno está en posición horizontal y que el nivel del líquido queda por encima de la marca de nivel inferior.

Si el nivel del líquido de frenos en cualquiera de los depósitos queda por debajo de la marca de nivel LOWER o el juego libre en la maneta del freno llega a ser excesivo, inspeccione el desgaste de las pastillas de freno. Si las pastillas no están desgastadas, es probable que exista una fuga. Lleve el scooter a su concesionario para que lo inspeccionen.

Delantero

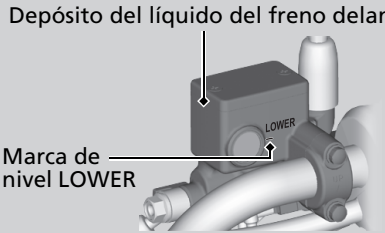

Trasero

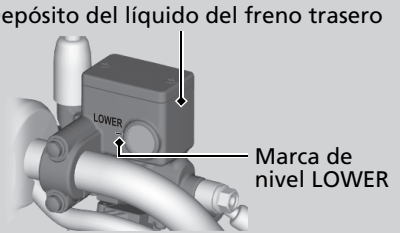

Inspección de las pastillas de freno

Compruebe el estado de los indicadores de desgaste de las ranuras de las pastillas de freno.
Delantero Las pastillas deben sustituirse si una pastilla está desgastada hasta el indicador.
Trasero Las pastillas deben sustituirse si una pastilla está desgastada hasta el indicador.

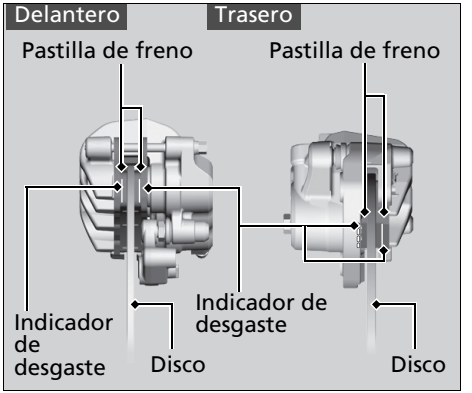

1. Delantero Inspeccione las pastillas de freno desde debajo de la pinza de freno.
2. Trasero Inspeccione las pastillas de freno desde debajo de la pinza de freno.

Si fuera necesario, haga que sustituyan las pastillas de freno en su concesionario. Sustituya siempre las pastillas izquierda y derecha de freno simultáneamente.

Caballete lateral

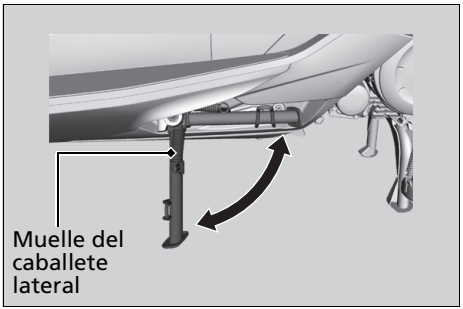

1. Estacione sobre el caballete central en una superficie firme y nivelada.
2. Compruebe que el caballete lateral funciona debidamente. Si el caballete lateral resulta difícil de colocar o chirría, limpie la zona de giro y lubrique el perno de giro con grasa limpia.
3. Compruebe si hay posibles daños o falta de tensión del muelle.
4. Siéntese en el scooter y levante el caballete lateral.
5. Arranque el motor.
6. Baje por completo el caballete lateral. El motor deberá pararse cuando baje el caballete lateral. Si no lo hace, lleve el scooter a su concesionario para que lo inspeccionen.

Comprobación del acelerador

Con el motor apagado, compruebe que el acelerador gira con suavidad desde la posición de cierre total a la de apertura completa en todas las posiciones de la dirección y que el juego libre del acelerador es el correcto. Si el acelerador no se mueve con suavidad, no se cierra automáticamente o si el cable está dañado, haga que inspeccione dicho cable en su concesionario.

Juego libre en la brida del puño del acelerador:
2 a 6 mm

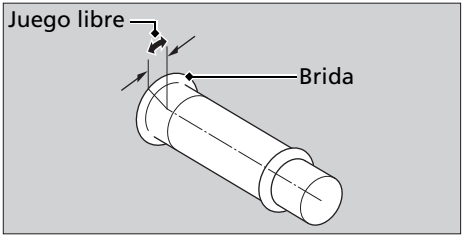

Ajuste de la suspensión trasera

Precarga del muelle

Puede ajustar la precarga del muelle mediante el regulador para adaptarla a la carga o la superficie de la carretera.
Utilice una llave para pasadores para girar el dispositivo de ajuste.
Las posiciones 1 y 2 son para una precarga del muelle reducida (blando), o gire a la posición 4 y 5 para una mayor precarga del muelle (duro). La posición estándar es 3.

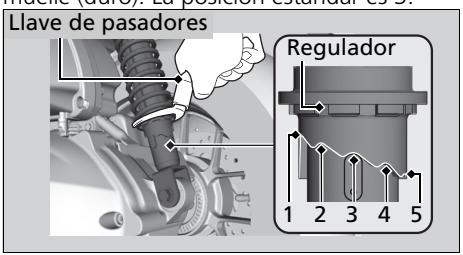

AVISO
No gire el regulador más allá de sus límites.

Ajuste del reglaje del faro

Puede ajustar la orientación vertical de los faros para obtener la alineación apropiada.
Gire el piñón con el destornillador Phillips incluido en el juego de herramientas (P. 59) hacia dentro o hacia fuera según sea necesario.
Tenga en cuenta las leyes y regulaciones locales.

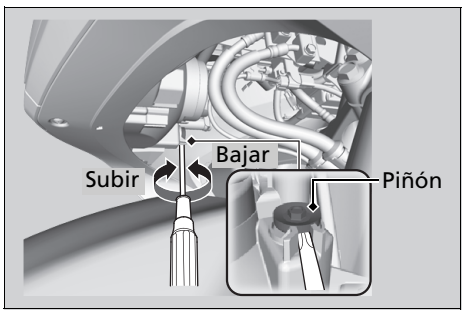

Localización de averías

El motor no arranca (el indicador del HISS permanece encendido).....P. 79
Sobrecalentamiento.....P. 80
Indicadores de advertencia encendidos...P. 81
Indicador de presión baja del aceite.....P. 81
Testigo de avería (MIL) de la PGM-FI (inyección programada de combustible).....P. 81
Indicador del ABS (sistema de frenos antibloqueo), (solo NSS300A).....P. 82
Indicador de cambio del aceite.....P. 83
Pinchazo del neumático.....P. 84
Problema eléctrico.....P. 85
La batería se agota.....P. 85
Bombilla fundida.....P. 85
Fusible fundido.....P. 91

El motor no arranca (el indicador del HISS permanece encendido)

El motor de arranque funciona pero el motor no arranca

Compruebe los puntos siguientes:

- Compruebe la secuencia correcta de arranque del motor. P. 32
- Compruebe que tiene gasolina en el depósito de combustible.
- Compruebe si el testigo de avería (MIL) de la PGM-FI está encendido.
  ▶ Si el indicador está encendido, póngase en contacto con su concesionario lo antes posible.

Excepto el modelo U, KO

- Compruebe si el indicador del HISS permanece encendido
  ▶ Gire el interruptor de encendido a la posición OFF y retire la llave. Vuelva a insertar la llave y gire el interruptor de encendido a la posición ON. Si el indicador permanece encendido, compruebe lo siguiente:
  Compruebe que no haya otra llave HISS (incluida la llave de repuesto) cerca del interruptor de encendido.
  Compruebe que no haya elementos metálicos ni pegatinas en la llave.
  Si el indicador del HISS permanece encendido, lleve el scooter al concesionario para que lo revisen.

El motor de arranque no funciona

Compruebe los puntos siguientes:

- Asegúrese que el interruptor de parada del motor se encuentra en la posición RUN.
- Asegúrese de que el caballete lateral está levantado.
- Compruebe si hay un fusible fundido. P. 91
- Compruebe si está suelta la conexión de la batería o existe corrosión en sus terminales. P. 51
- Compruebe el estado de la batería. P. 85

Si el problema continúa, haga que inspeccionen el scooter en su concesionario.

Sobrecalentamiento

El motor se ha sobrecalentado cuando ocurre lo siguiente:

- La aguja del indicador de temperatura del refrigerante entra en la zona H (Hot, caliente).
- La aceleración se ralentiza.

Si esto ocurre, colóquese a un lado en cuanto lo permitan las circunstancias del tráfico y realice las siguientes comprobaciones.
Un ralentí rápido prolongado puede provocar sobrecalentamiento.

AVISO

La conducción continuada con un motor recalentado puede provocar daños graves al motor.

1. Detenga el motor con el interruptor de encendido y, a continuación, gire el interruptor de encendido a la posición ON.
2. Compruebe que el ventilador del radiador funciona y, a continuación, gire el interruptor de encendido a la posición OFF.

Si el ventilador no funciona:

Posiblemente exista una avería. No ponga en marcha el motor.
Transporte el scooter a su concesionario.

Si el ventilador funciona:

Deje que el motor se enfríe con el interruptor de encendido en la posición OFF.

3. Cuando se haya enfriado el motor, inspeccione el manguito del radiador y compruebe si existe una fuga. ➡P. 71

Si existe una fuga:

No ponga en marcha el motor. Transporte el scooter a su concesionario.

4. Compruebe el nivel del refrigerante en el depósito de reserva y añada refrigerante según sea necesario. ➡P. 71
5. Si los pasos 1 a 4 son normales, puede continuar conduciendo, pero supervise con frecuencia el indicador de alta temperatura del refrigerante.

Indicador de presión baja del aceite

Si el indicador de presión baja del aceite se enciende, párese a un lado de la carretera cuando el tráfico lo permita y detenga el motor.

AVISO

La conducción continuada con una baja presión del aceite puede provocar daños graves al motor.

1. Compruebe el nivel de aceite del motor y añada aceite si fuera necesario. P. 67
2. Arranque el motor.
   ▶ Continúe conduciendo únicamente si se apaga el indicador de presión baja del aceite.

Una aceleración rápida puede hacer que el indicador de presión baja del aceite se encienda momentáneamente, especialmente si el aceite está muy cerca o en la marca de nivel inferior.

Si el indicador de presión baja del aceite permanece encendido aún cuando el nivel de aceite sea correcto, detenga el motor y póngase en contacto con su concesionario. Si el nivel del aceite del motor desciende rápidamente, su scooter puede tener una fuga u otro problema grave. Lleve el scooter a su concesionario para que lo inspeccionen.

Testigo de avería (MIL) de la PGM-FI (inyección programada de combustible)

Si se enciende el indicador mientras conduce, es posible que exista un problema grave en el sistema de PGM-FI. Reduzca la velocidad y lleve el scooter a su concesionario para que lo inspeccionen lo antes posible.

Indicador del ABS (sistema de frenos antibloqueo), (solo NSS300A)

Si el indicador funciona de una de estas formas, es posible que haya un problema grave en el sistema de frenos. Reduzca la velocidad y lleve el scooter a su concesionario para que lo inspeccionen lo antes posible.

- El indicador se enciende o comienza a parpadear mientras conduce
- El indicador no se enciende cuando el interruptor de encendido se encuentra en la posición ON
- El indicador no se apaga a velocidades superiores a 10 km/h

Si el indicador del ABS permanece encendido, los frenos continuarán funcionando como un sistema convencional, pero sin la función antibloqueo.

El indicador del ABS puede encenderse si gira la rueda trasera mientras el scooter está levantado del suelo. En este caso, desconecte el interruptor de encendido y, a continuación, vuelva a conectarlo. El Indicador del ABS se apagará cuando se alcance una velocidad de 30 km/h.

Indicador de cambio del aceite

Excepto el modelo E

El indicador se enciende cuando la distancia de conducción alcanza los intervalos de cambio de aceite programados, la primera vez a los 1.000 km y cada 12.000 km después de reiniciar el indicador, para indicar que es necesario cambiar el aceite del motor. Cambie el aceite del motor (➡P. 68) y reinicie el indicador después de cada cambio de aceite. ➡P. 27
El indicador no se apagará hasta que se reinicie.

Si el indicador se reinicia antes de que se encienda el indicador de cambio de aceite de los primeros 1.000 km, no se encenderá el indicador de cambio de aceite de los primeros 1.000 km.

Solo el modelo E

El indicador se enciende cuando la distancia de conducción alcanza los intervalos de cambio de aceite programados, la primera vez a los 960 km y cada 12.800 km después de reiniciar el indicador, para indicar que es necesario cambiar el aceite del motor. Cambie el aceite del motor (➡P. 68) y reinicie el indicador después de cada cambio de aceite. ➡P. 27
El indicador no se apagará hasta que se reinicie.

Si el indicador se reinicia antes de que se encienda el indicador de cambio de aceite de los primeros 960 km, no se encenderá el indicador de cambio de aceite de los primeros 960 km.

Para reparar un pinchazo o extraer una rueda se requieren herramientas especiales y experiencia técnica. Le recomendamos que este tipo de revisión se realice en su concesionario.
Tras una reparación de emergencia, haga que inspeccionen o sustituyan siempre el neumático en su concesionario.

Reparación de emergencia con un kit de reparación de neumáticos

Si el neumático tiene un pinchazo de poca importancia, puede realizar una reparación de emergencia con un kit de reparación de neumáticos sin cámara.
Siga las instrucciones facilitadas en el kit de reparación de neumáticos.

Conducir el scooter con un neumático reparado temporalmente es muy arriesgado. No supere los 50 km/h. Haga que sustituyan cuanto antes el neumático en su concesionario.

⚠ADVERTENCIA

Conducir el scooter con un neumático reparado temporalmente puede ser arriesgado. Si la reparación temporal falla, puede tener un accidente y resultar gravemente herido o incluso perder la vida.

Si debe conducir con un neumático reparado temporalmente, hágalo despacio y con cuidado de no superar una velocidad de 50 km/h hasta que sustituya el neumático.

La batería se agota

Cargue la batería con un cargador para baterías de motocicletas.
Desmonte la batería del scooter mientras la carga.
No utilice un cargador de baterías de automóvil ya que estos pueden sobrecalentar la batería de un scooter y provocar daños permanentes.
Si la batería no se recupera tras la recarga, consulte a su concesionario.

AVISO

No se recomienda realizar un arranque con cable puente con una batería de automóvil, ya que esto puede dañar el sistema eléctrico del scooter.

Bombilla fundida

Siga el procedimiento descrito a continuación para sustituir una bombilla fundida.
Gire el interruptor de encendido a la posición OFF o LOCK.
Deje que se enfríe la bombilla antes de sustituirla.
No utilice bombillas que no sean las especificadas.
Compruebe el funcionamiento correcto de la bombilla antes de conducir la motocicleta.

Para conocer la potencia correcta de la bombilla, consulte "Especificaciones".
➔P. 110

Bombilla del faro

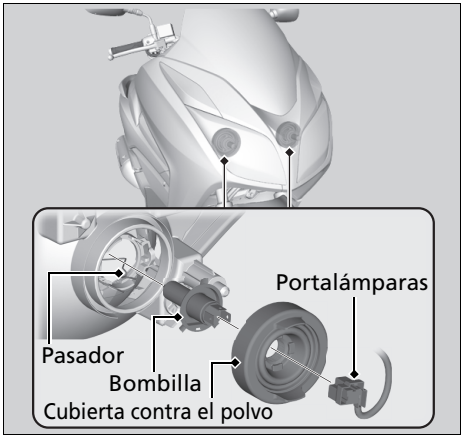

1. Tire de la bombilla sin girarla para extraerla del portalámparas.
2. Quite la cubierta contra el polvo.
3. Presione el pasador hacia abajo y tire de la bombilla sin girarla.
4. Instale la bombilla nueva y el resto de elementos en el orden inverso al de extracción.

No toque la superficie de vidrio con los dedos. Si toca la bombilla con las manos descubiertas, límpiela con un paño humedecido en alcohol.

Bombilla del intermitente trasero/ freno

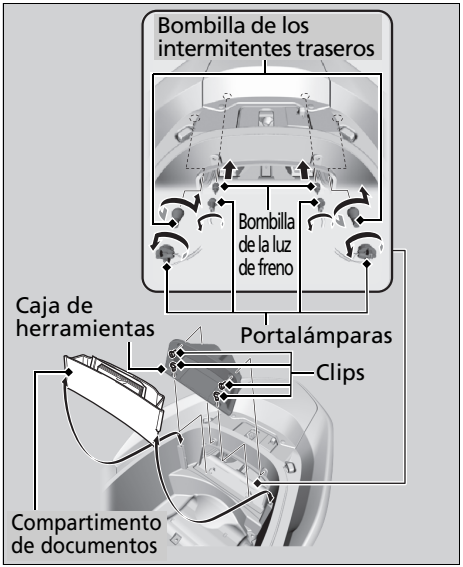

1. Abra el asiento. P. 38
2. Extraiga el compartimento de documentos.
3. Retire los clips. P. 61
4. Extraiga el juego de herramientas.

Bombilla de la luz de freno

5. Gire el portalámparas hacia la izquierda y extráigalo.
6. Extraiga la bombilla sin girarla.
7. Instale la bombilla nueva y el resto de elementos en el orden inverso al de extracción.

Bombilla de los intermitentes traseros

5. Gire el portalámparas hacia la izquierda y extráigalo.
6. Presione ligeramente la bombilla hacia dentro y gírela hacia la izquierda.
7. Instale la bombilla nueva y el resto de elementos en el orden inverso al de extracción.

▶ Utilice la bombilla ámbar solo para la bombilla del intermitente trasero.

Bombilla del piloto trasero

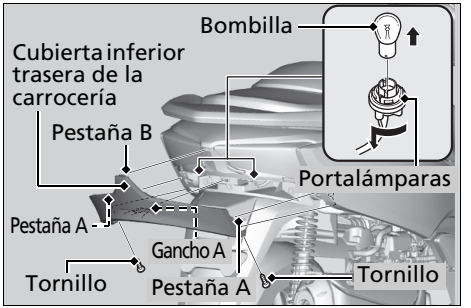

1. Extraiga los tornillos.
2. Suelte las pestañas A de la ranura tirando de la cubierta inferior trasera de la carrocería.
   ▶ Suelte cuidadosamente las pestañas.
3. Extraiga la pestaña B y el gancho A tirando hacia atrás de forma diagonal de la cubierta inferior trasera de la carrocería.
4. Gire el portalámparas hacia la izquierda y extráigalo.
5. Extraiga la bombilla sin girarla.
6. Instale la bombilla nueva y el resto de elementos en el orden inverso al de extracción.

Bombilla de los intermitentes delanteros

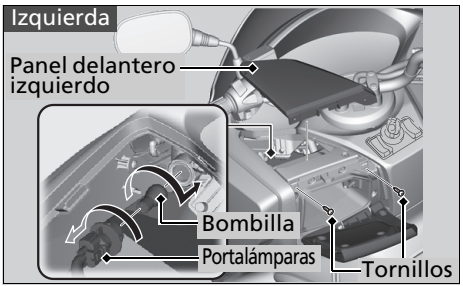

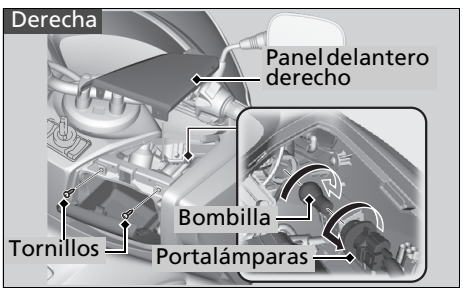

1. Abra el hueco del carenado izquierdo/derecho. P. 41
2. Extraiga los tornillos.
3. Extraiga el panel delantero derecho/izquierdo.
4. Gire el portalámparas hacia la izquierda y extráigalo.
5. Presione ligeramente la bombilla hacia adentro y gírela hacia la izquierda.
6. Instale la bombilla nueva y el resto de elementos en el orden inverso al de extracción.

Bombilla de la luz de la placa de la matrícula

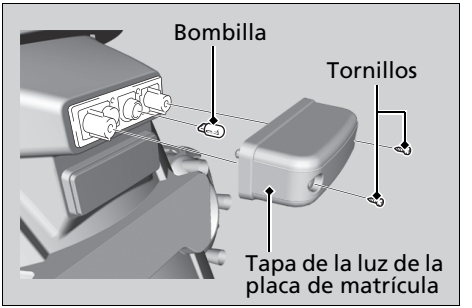

1. Extraiga los tornillos y la tapa de la luz de la placa de la matrícula.
2. Extraiga la bombilla sin girarla.
3. Instale la bombilla nueva y el resto de elementos en el orden inverso al de extracción.

Fusible fundido

Antes de manipular los fusibles, consulte "Inspección y sustitución de fusibles". ➡P. 52

Fusibles de la caja de fusibles 1 y fusible principal 1

(NSS300A)

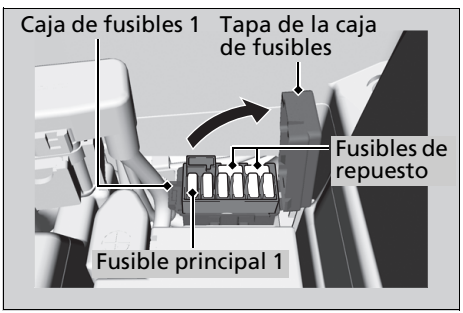

(NSS300)

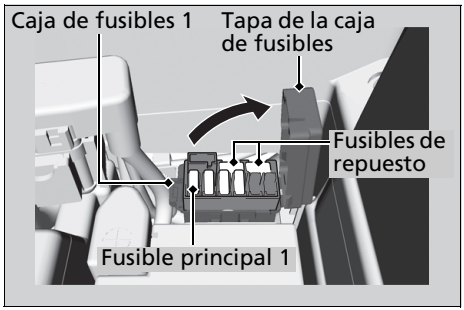

1. Extraiga la cubierta de la batería. ➡P. 60
2. Abra la tapa de la caja de fusibles.
3. Extraiga uno a uno el fusible principal 1 y otros fusibles con el extractor de fusibles del juego de herramientas y compruebe si alguno de ellos está fundido. Sustituya siempre un fusible fundido por uno de repuesto de las mismas características.

4. Instale las piezas en orden inverso al de la extracción.
5. Cierre el sillín.

Fusibles 2 y 3 de la caja de fusibles (NSS300A)

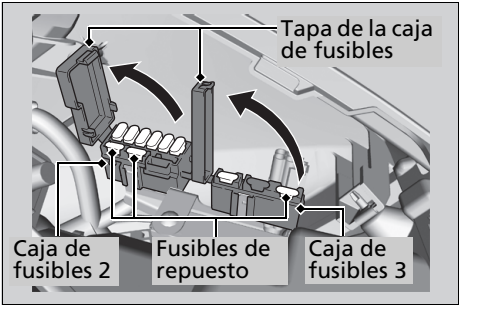

(NSS300)

Excepto los modelos U y KO

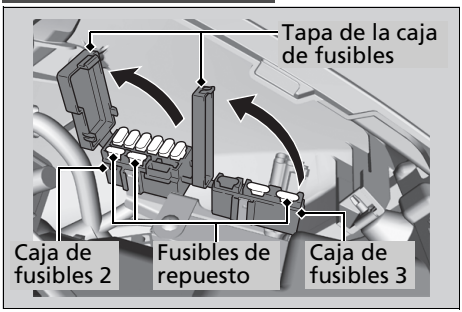

Modelo U, KO

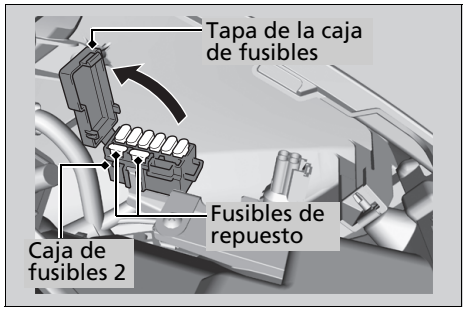

1. Gire el manillar completamente hacia la izquierda.
2. Extraiga el panel delantero derecho. P. 89
3. Abra las cubiertas de las cajas de fusibles.
4. Tire de los fusibles uno a uno con el extractor de fusibles incluido en el juego de herramientas y compruebe si alguno de ellos está fundido. Sustituya siempre un fusible fundido por uno de repuesto de las mismas características.
5. Instale las piezas en orden inverso al de la extracción.

Fusible principal 2

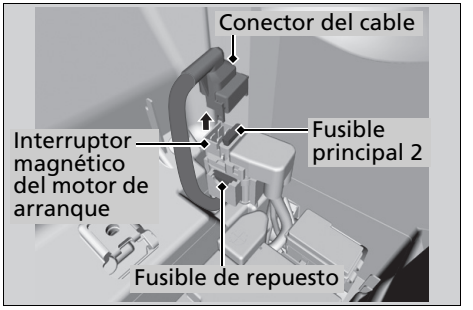

1. Extraiga la cubierta de la batería. P. 60
2. Desconecte el conector del cable del interruptor magnético del motor de arranque.
3. Extraiga el fusible principal 2 con el extractor de fusibles del juego de herramientas y compruebe si está fundido. Sustituya siempre un fusible fundido por uno de repuesto de las mismas características.
4. Instale las piezas en orden inverso al de la extracción.
5. Cierre el sillín.

AVISO

Si un fusible falla repetidas veces, es posible que exista un problema eléctrico. Lleve el scooter a su concesionario para que lo inspeccionen.

Información

Llaves ..... P. 96
Instrumentos, controles y otras características .... P. 97
Combustibles que contienen alcohol ..... P. 100
Catalizador ..... P. 101
Cuidados de su scooter ..... P. 102
Almacenaje de su scooter ..... P. 104
Transporte de su scooter ..... P. 105
Usted y el medioambiente ..... P. 106
Números de serie ..... P. 107

Llaves

Llave de contacto

Excepto el modelo U, KO

La llave de contacto contiene un chip especial codificado que es reconocido por el sistema del inmovilizador (HISS) para poder arrancar el motor. Maneje con cuidado la llave para evitar dañar los componentes del sistema HISS.

- No doble las llaves ni las presione en exceso.
- Evite las exposiciones prolongadas a la luz solar directa o a altas temperaturas.
- No pula, perfore ni altere su forma.
- No la exponga a objetos con un potente campo magnético.

Si pierde todas las llaves y la placa del número de la llave, deberá sustituir en su concesionario la unidad PGM-FI/módulo de control del encendido. Para evitarlo, conserve un duplicado de la llave. Si pierde una llave, realice de inmediato otro duplicado.

Para hacer el duplicado y registrarla con sus sistema HISS, lleve la llave de repuesto, la placa del número de llave y el scooter a su concesionario.

Modelo U, KO

Asegúrese de registrar el número de llave proporcionado en la placa con el número de llave y anótelo en este manual. Guarde la placa con el número de llave en un lugar seguro.
Para realizar un duplicado, lleve la llave de repuesto o la placa con el número de llave a su concesionario.
Si pierde todas las llaves y la placa con el número de llave, probablemente el concesionario deberá extraer el conjunto del interruptor de encendido para determinar el número de llave.

Un llavero metálico puede dañar el área circundante al interruptor de encendido.

Instrumentos, controles y otras características

Interruptor de encendido

El faro delantero siempre está encendido cuando el interruptor de encendido está conectado. Si deja el interruptor de encendido conectado con el motor parado, se descargará la batería.

No gire la llave mientras conduce.

Interruptor de parada del motor

No utilice el interruptor de parada del motor excepto en casos de emergencia. Si lo hace mientras conduce podría ocasionar una parada repentina del motor, con lo que la conducción será insegura.

Si detiene el motor con el interruptor de parada del motor, desconecte el interruptor de encendido. De lo contrario, se descargará la batería.

Cuentakilómetros total

La pantalla se bloquea en 999,999 cuando la lectura supera 999,999.

Cuentakilómetros parcial

Los cuentakilómetros parciales A y B vuelven a 0.0 cuando la lectura supera 999.9.

HISS (Excepto el modelo U, KO)

El Sistema de seguridad de encendido Honda (HISS) inmoviliza el sistema de encendido si se utiliza una llave con una codificación incorrecta para intentar arrancar el motor. Cuando el interruptor de encendido se coloca en posición OFF, el sistema del inmovilizador HISS siempre está alerta, incluso aunque el indicador del HISS no parpadee.

Si se conecta el interruptor de encendido con el interruptor de parada del motor en la posición RUN, el indicador del HISS se enciende y se apaga tras unos segundos para indicar que es posible arrancar el motor. **El indicador del HISS no se apaga** P. 79

El Indicador del HISS comienza a parpadear cada 2 segundos durante 24 horas después de que el interruptor de encendido se coloque en la posición OFF. Para evitar o restaurar el parpadeo del indicador del HISS:

1. Con el interruptor de encendido en la posición ON, pulse el botón MODE (P. 20) para seleccionar el cuentakilómetros total. P. 21
2. Mantenga pulsado el botón MODE durante 2 segundos o más.
   ▶ El indicador del HISS parpadea una vez.
3. Gire el interruptor de encendido a la posición OFF.

Directiva de la CE

El sistema inmovilizador cumple con la directiva R & TTE (Radio and Telecommunications Terminal Equipment) y el reconocimiento mutuo de su conformidad.

CE

La declaración de conformidad con la directiva R & TTE se entrega al propietario en el momento de la compra. Esta declaración de conformidad deberá guardarse en un lugar seguro. Póngase en contacto con su concesionario en caso de no recibirla o si se pierde.

Solo Sudáfrica



Solo Singapur



Solo Marruecos

AGREE PAR L'ANRT MAROC

Numéro d'agrément : MR 6164 ANRT 2011
Date d'agrément : 04/04/2011

Bolsa para documentos

El manual del propietario, así como la información de registro y del seguro pueden guardarse en la bolsa de plástico para documentos situada debajo del asiento.

Sistema de corte del encendido

Un sensor de inclinación (ángulo de inclinación) detiene automáticamente el motor y la bomba del combustible en caso de producirse una caída del scooter. Para reiniciar el sensor, debe girar el interruptor de encendido a la posición OFF y girarlo de nuevo a la posición ON antes de poder arrancar de nuevo el motor.

Combustibles que contienen alcohol

En algunos países están disponibles algunos combustibles convencionales mezclados con alcohol que ayudan a reducir las emisiones y cumplir con las normativas medioambientales. Si tiene pensado utilizar combustible mezclado, compruebe que sea sin plomo y que cumpla los requisitos de octanaje mínimos.

Las siguientes mezclas de combustible pueden usarse en este scooter:

- Gasolina que contiene etanol (alcohol etílico) hasta el 10% por volumen.
  ▶ La gasolina que contiene etanol puede comercializarse bajo el nombre de Gasohol.

El uso de gasolina con un contenido superior al 10% de etanol puede:

- Dañar la pintura del depósito de combustible.
- Dañar los tubos de goma de la tubería del combustible.
- Provocar corrosión en el depósito de combustible.
- Causar una marcha deficiente.

AVISO

El uso de combustibles mezclados que contienen porcentajes superiores a los homologados puede dañar los elementos metálicos, de goma y plásticos del sistema de combustible.

Si advierte algún síntoma de funcionamiento no deseado o problemas de rendimiento, pruebe a usar una marca diferente de combustible.

Catalizador

Este scooter está equipado con un catalizador de tres vías. El catalizador contiene metales preciosos que sirven como catalizadores en las reacciones químicas a altas temperaturas que convierten los hidrocarburos (HC), el monóxido de carbono (CO), y los óxidos de nitrógeno (NOx) de los gases de escape en compuestos seguros.

Un catalizador defectuoso contribuye a la contaminación del aire y puede afectar negativamente al rendimiento del motor. La unidad de repuesto debe ser una pieza original de Honda o su equivalente.

Siga estos consejos para proteger el catalizador del scooter.

- Utilice siempre gasolina sin plomo. La gasolina con plomo dañará el catalizador.
- Mantenga el motor en buen estado de funcionamiento.
- Si observa que el motor de su scooter produce fallos de encendido, petardeos, se cala o no funciona correctamente, deténgase, apague el motor y haga que revisen la máquina.

Cuidados de su scooter

Una limpieza y pulido frecuente resultan importantes para garantizar una vida útil larga de su Honda. Un scooter limpio hace más fácil detectar posibles problemas.
En particular, el agua del mar y la sal utilizados para evitar la acumulación de hielo en las carreteras favorece la formación de corrosión. Lave siempre el scooter a conciencia después de circular por carreteras de costa o tratadas.

Lavado

Deje que se enfríen el motor, el silenciador, los frenos y otros elementos calientes antes del lavado.

1. Enjuague bien el scooter con una manguera para eliminar la suciedad suelta.
2. Si fuera necesario, utilice una esponja o paño suave con limpiador para eliminar la suciedad de la carretera.
   ▶ Limpie la cúpula, la lente del faro, los paneles y otros elementos de plástico con cuidado de no arañarlos. Evite la aplicación directa del agua sobre el filtro del aire, el silenciador y los elementos eléctricos.
3. Enjuague el scooter con abundante agua y séquelo con un paño limpio y suave.
4. Después de secarse el scooter, lubrique las piezas móviles.
   ▶ Asegúrese de que no se derrame lubricante sobre los frenos ni los neumáticos. Un disco o pastillas de freno contaminados con aceite sufrirán una reducción enorme de su capacidad de frenado, lo que puede provocar un accidente.
5. Aplique una capa de cera para evitar la corrosión.
   ▶ Evite los productos que contengan detergentes agresivos o disolventes químicos. Estos productos pueden dañar las piezas metálicas, así como la pintura y los plásticos de su scooter.
   Evite que la cera entre en contacto con los neumáticos y los frenos.
   ▶ Si su scooter cuenta con piezas con la pintura mate, no aplique cera a estas superficies.

Precauciones durante el lavado

Siga estas indicaciones durante el lavado:

- No utilice máquinas de lavado a alta presión:
  - ▶ Los limpiadores de agua a alta presión pueden dañar las piezas móviles y las eléctricas, haciéndolas inservibles.
- No dirija el chorro de agua directamente al silenciador:
  - ▶ La existencia de agua en el silenciador puede impedir el arranque y provocar la oxidación del propio silenciador.
- Seque los frenos:
  - ▶ El agua afecta negativamente a la efectividad de frenado. Tras el lavado, accione los frenos intermitentemente a baja velocidad para ayudar a secarlos.
- No dirija el chorro de agua hacia la zona de debajo del asiento:
  - ▶ Si entrase agua en el compartimento de debajo del asiento podría dañar los documentos y otras pertenencias.
- No dirija el chorro de agua hacia el filtro de aire:
  - ▶ La existencia de agua en el filtro de aire puede impedir que arranque el motor.
- No aplique agua directamente cerca de los faros:
  - ▶ Cualquier condensación dentro de los faros debería disiparse una vez que el motor lleve en marcha algunos minutos.

Componentes de aluminio

El aluminio se corroe cuando entra en contacto con suciedad, barro, o sal para carreteras. Limpie las piezas de aluminio con regularidad y siga estas indicaciones para evitar arañazos:

- No utilice cepillos duros, lana de acero ni limpiadores que contengan componentes abrasivos.
- Evite rozarse o pegarse demasiado a los bordillos.

Paneles

Siga estas indicaciones para evitar arañazos y manchas:

- Lave con cuidado utilizando una esponja suave y abundante agua.
- Para eliminar las manchas persistentes, utilice detergente diluido y enjuague con abundante agua.

● Evite que los instrumentos, los paneles o los faros entren en contacto con gasolina, líquido de frenos o detergente.

Tubo de escape y silenciador

Cuando pinte el tubo de escape y el silenciador, no utilice un compuesto de limpieza para cocinas abrasivo de uso comercial. Utilice un detergente neutro para limpiar la superficie pintada del tubo de escape y el silenciador. Si no está seguro de si el tubo de escape y el silenciador están pintados, póngase en contacto con su concesionario.

Almacenaje de su scooter

Si guarda el scooter en exterior, quizás debería considerar el uso de una funda completa.
Si no va a conducir la motocicleta durante un periodo prolongado de tiempo, siga estas indicaciones:

● Lave el scooter y encere todas las superficies pintadas (excepto las superficies pintadas mate). Aplique aceite antioxidante en las piezas cromadas.
● Apoye el scooter en el caballete central y coloque un taco de forma que ambos neumáticos queden separados del suelo.
● Después de llover, desmonte el carenado y deje que se seque el scooter.
● Retire la batería (P. 62) para evitar que se descargue.
Cargue la batería en una zona a la sombra y bien ventilada.
▶ Si deja la batería en la motocicleta, desconecte el terminal negativo ⊖ para evitar que se descargue.

Tras recuperar el scooter de su almacenaje, inspeccione todos los elementos de mantenimiento incluidos en el Programa de mantenimiento.

Transporte de su scooter

Si necesita transportar el scooter, debería hacerlo en un remolque para motocicletas o en un camión o remolque de plataforma que disponga de rampa de carga o plataforma de elevación, además de cintas de sujeción adecuadas. Jamás intente remolcar el scooter con una rueda o las ruedas en el suelo.

AVISO

Remolcar el scooter puede provocarle graves daños a la transmisión.

Usted y el medioambiente

Ser el propietario y conducir un scooter puede ser una experiencia espléndida, pero tiene su cuota de responsabilidad en la protección del medioambiente.

Elija limpiadores suaves

Emplee detergentes biodegradables cuando lave el scooter. Evite los limpiadores de aerosol que contengan clorofluorocarbonos (CFC) que pueden causar daños en la capa de ozono protectora de la atmósfera.

Recicle los residuos

Ponga el aceite y el resto de residuos tóxicos en recipientes homologados y llévelos a un centro de reciclaje.
Llame a su ayuntamiento o al servicio de medioambiente para que le digan dónde está el centro de reciclaje de su localidad, y para saber cómo eliminar los residuos que no pueden reciclarse. No deje el aceite del motor usado en la basura doméstica, ni lo vierta por las cañerías ni en la tierra. El aceite, la gasolina, el refrigerante y los disolventes de limpieza usados contienen sustancias venenosas que pueden causar daños a los trabajadores del servicio de recogida de residuos urbanos y contaminar el agua que bebemos, los lagos, los ríos y el mar.

Números de serie

Los números de serie del bastidor y del motor identifican de forma exclusiva su scooter y son necesarios para registrarlo. Puede que también los necesite para solicitar piezas de repuesto.
El número del bastidor está estampado en la parte trasera del bastidor, en el interior del portaequipajes.
El número del motor está impreso en el lado izquierdo del cárter.
Debería anotar estos números y conservarlos en un lugar seguro.

Número del bastidor

1. Abra el asiento. P. 38
2. Extraiga el compartimento de documentos.
3. Retire los clips. P. 61
4. Extraiga el juego de herramientas.
5. Instale las piezas en orden inverso al de la extracción.

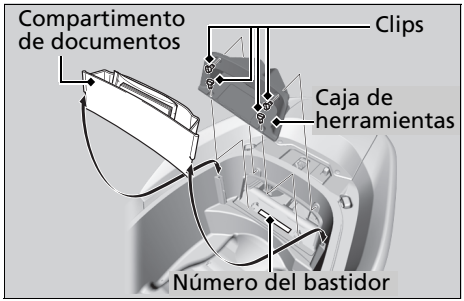

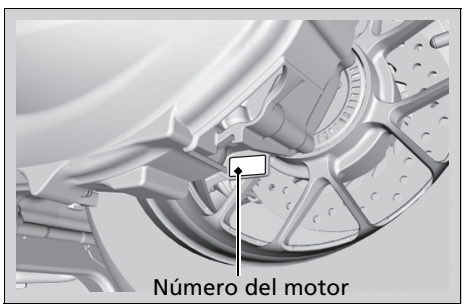

■ Componentes principales

Modelo	NF-04	
Longitud total	2.165 mm	
Anchura total	Excepto el modelo KO	755 mm
	Modelo KO	725 mm
Altura total	1.185 mm	
Distancia entre ejes	1.545 mm	
Distancia mínima libre hasta el suelo	135 mm	
Ángulo de avance	27° 00′	
Rodadura	89 mm	
Peso neto del vehículo	**NSS300**	190 kg
	NSS300A	
	Excepto el modelo KO	192 kg
	Modelo KO	190 kg
Peso máximo*1	Excepto el modelo KO	177 kg
	Modelo KO	157 kg
Capacidad máxima de equipaje*2	Caja portaequipajes	10 kg
	Hueco del carenado izquierdo	1,5 kg
	Hueco del carenado derecho	0,5 kg

*1 Incluidos el piloto, el pasajero, todo el equipaje y los accesorios
*2 Incluye el peso del equipaje y de los accesorios añadidos.

Capacidad de pasajeros	Piloto y 1 pasajero
Radio de giro mínimo	2,4 m
Cilindrada	279 cm^3
Diámetro x carrera	72,0 × 68,6 mm
Relación de compresión	10,5:1
Combustible	Gasolina sin plomo Recomendada: RON 91 o superior
Capacidad del depósito	11,5 litros
Batería	YTZ12S 12 V-11 Ah (10 HR) / 11,6 Ah (20 HR) FTZ12S 12 V-10 Ah (10 HR) / 11,6 Ah (20 HR)
Reducción primaria	CVT (2,350:1-0,800:1)
Reducción final	7,537

Datos de servicio

Medidas de los neumáticos	Delantero	120/70-14M/C 55P
	Trasero	140/70-13M/C 61P
Tipo de neumático		Capas sesgadas, sin cámara
Neumáticos recomendados	Delantero	DUNLOP SCOOTSMART
	Trasero	DUNLOP SCOOTSMART G
Presión de los neumáticos (solo piloto)	Delantero	175 kPa (1,75 kgf/cm²)
	Trasero	200 kPa (2,00 kgf/cm²)
Presión de los neumáticos (piloto y pasajero)	Delantero	175 kPa (1,75 kgf/cm²)
	Trasero	225 kPa (2,25 kgf/cm²)
Profundidad mínima de la banda de rodadura	Delantero	1,5 mm
	Trasero	2,0 mm
Bujía	(estándar)	LMAR8A-9 (NGK)
Separación de electrodos de la bujía		De 0,80 a 0,90 mm
Velocidad de ralentí		1.500 ± 100 rpm
Aceite del motor recomendado		Aceite para motocicletas Honda de 4 tiempos Clasificación de servicio API SG o superior, excluyendo los aceites marcados con "Energy Conserving" o "Resource Conserving", SAE 10W-30, JASO T 903 norma MB

Capacidad de aceite del motor	Después del drenaje	1,2 litros
	Después del drenaje y con cambio del filtro de aceite	1,4 litros
	Después del desmontaje	1,7 litros
Capacidad de aceite de la transmisión	Después del drenaje	0,28 litros
	Después del desmontaje	0,30 litros
Líquido de frenos recomendado	Líquido de frenos DOT 4 Honda	
Capacidad del sistema de refrigeración	1,35 litros	
Refrigerante recomendado	Refrigerante Pro Honda HP	

■ Bombillas

Faros	12 V-35/35 W × 2
Luces del freno	12 V-16 W × 2
Luces traseras	12 V-5 W × 2
Luces intermitentes/de posición delanteras	12 V-21/5 W × 2
Luces intermitentes traseras	12 V-21 W × 2
Luz de la placa de matrícula	12 V-5 W

■ Fusibles

Fusible principal 1	30A
Fusible principal 2	30A
Otros fusibles	**NSS300** 15A, 10A, 5A **NSS300A** 30A, 15A, 10A, 5A

■ Especificaciones de par de apriete

Perno de drenaje de aceite del motor	25 N·m (2,5 kgf·m)
Filtro de aceite	26 N·m (2,7 kgf·m)

ÍNDICE

A

Accesorios 16
Accesorios de protección 11
Aceite
  Motor 53, 67
Acelerador 76
Almacenaje
  Caja portaequipajes 40
  Equipo 38
  Hueco del carenado derecho 41
  Hueco del carenado izquierdo 41
  Manual del propietario 40, 99
Almacenaje de su scooter 104
Arranque del motor 32
Arranque del scooter 34

B

Batería 51, 62
Bloqueo de la dirección 30
Bolsa para documentos 40, 99
Bombilla
  Faro 86
  Intermitente trasero/freno 87
  Intermitentes delanteros 89
  Luz de la placa de la matrícula 90
  Piloto trasero 88
Botón de arranque 28, 32
Botón de la bocina 28

C

Caballete lateral 75
Caja portaequipajes 40
Catalizador 101
Combustible
  Capacidad del depósito 36
  Recomendado 36
Combustibles que contienen alcohol 100
Compartimento
  Juego de herramientas 40, 59
  Manual del propietario 40, 99
Compartimiento
  Bolsa para documentos 40, 99
Consejos sobre la carga 17
Cuentakilómetros parcial 98
Cuentakilómetros total 98
Cuidados de su scooter 102

E
Especificaciones 108
Estacionamiento 13
Etiqueta del color 50
Etiquetas 6
Extracción
Clip 61
Cubierta de la batería 60

F
Frenado 12
Frenos
Desgaste de las pastillas 74
Líquido 54, 73
Fusibles 52, 91

G
Gasolina 15, 36, 108

H
Hueco del carenado derecho 41
Hueco del carenado izquierdo 41

I
Indicador de advertencia encendido 81
Indicador de cambio del aceite 83
Indicador de luz de carretera 27
Indicador de presión baja del aceite 26, 81
Indicador del ABS (sistema de frenos antibloqueo) 82
Indicador del HISS 26, 79
Indicadores 26
Indicadores de los intermitentes 27
Instrumentos 20
Intermitente trasero/freno 87
Interruptor de control de la luz de adelantamiento 28
Interruptor de encendido 29, 97
Interruptor de la intensidad de la luz de los faros 28
Interruptor de parada del motor 28
Interruptores 28

J
Juego de herramientas 40, 59

K
Kit de reparación 84

L
Lavado de su scooter 102
Límite de peso 17
Límite de peso máximo 17, 108
Límites de carga 17
Llave de contacto 96
Localización de averías 78

M
Mantenimiento
- Fundamentos 49
- Importancia 44
- Programa 45
- Seguridad 44

Medioambiente 106
Modificaciones 16
Motor
- Aceite 53, 67
- Arranque 32
- Filtro de aceite 68
- Número 107
- Sobrecalentamiento 80

Motor ahogado 33

N
Neumáticos
- Pinchazo 84
- Presión de aire 55, 109
- Sustitución 55, 84

Número del bastidor 107
Números de serie 107

O
Obturador 31

P
Pictogramas 6
Portacascos 39
Precauciones de conducción 12
Precauciones de seguridad 11
Problema eléctrico 85

R
Recomendaciones
Refrigerante 54
Recomendación
Aceite..... 53
Combustible..... 36
Refrigerante 54, 71
Reglaje del faro 77
Repostaje 36
Respiradero del cárter motor 63

S
Sillín..... 38
Sistema de corte del encendido
Sensor de inclinación 99
Sistema de desconexión del encendido
Caballete lateral 75
Sistema de desconexión del encendido del caballete lateral 32, 75
Situación de las piezas 18
Sobrecalentamiento..... 80

T
Testigo de avería (MIL) de la PGM-FI (Inyección programada de combustible).....26, 81
Transporte de su scooter.....105