11/09/03 17:47:04 35MCA700_001

Honda GOLDWING GL1800

MANUAL DEL PROPIETARIO

© Honda Motor Co., Ltd. 2011

11/09/03 17:47:10 35MCA700_002

INFORMACIÓN IMPORTANTE

- **CONDUCTOR Y PASAJERO**

  (Excepto tipo KO, SI)

  Esta motocicleta se ha concebido para llevar al conductor y un pasajero. Nunca exceda la capacidad de carga máxima que se indica en la etiqueta sobre accesorios y carga.

  (Tipo KO, SI)

  Esta motocicleta está diseñada para transportar al conductor y a un pasajero. No exceda nunca la capacidad del peso máximo.

- **UTILIZACIÓN EN CARRETERA**

  Esta motocicleta ha sido diseñada para ser utilizada solamente en carretera.

- **LEA ATENTAMENTE ESTE MANUAL DEL USUARIO**

  Preste especial atención a los mensajes de seguridad que aparecen a lo largo del manual. Estos mensajes se explican detalladamente en la sección “Mensajes de seguridad” que aparecen antes de la página del Índice.

  Este manual ha de considerarse como parte permanente de la motocicleta y deberá permanecer con la motocicleta si el usuario la vende.

11/09/03 17:47:14 35MCA700_003

Honda GOLDWING
GL1800
MANUAL DEL PROPIETARIO

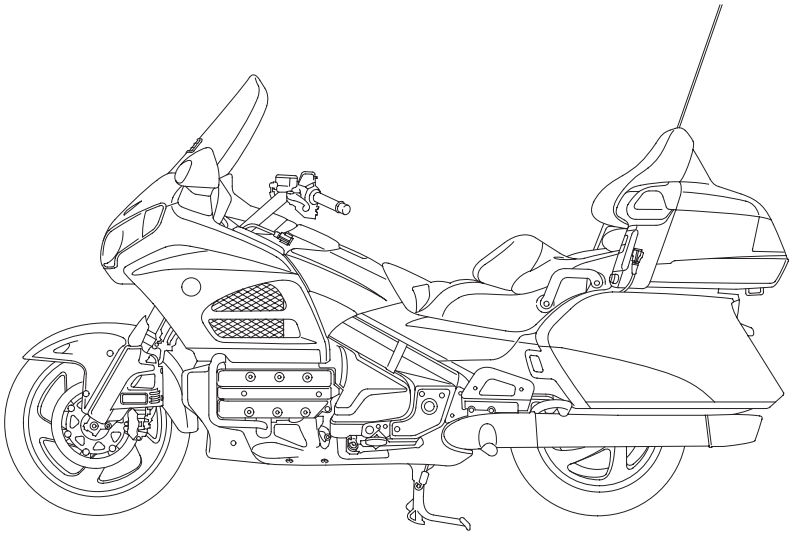

Toda la información de esta publicación se basa en la información más reciente del producto disponible en el momento de aprobarse la impresión. Honda Motor Co., Ltd. se reserva el derecho de hacer cambios en cualquier momento sin previo aviso y sin incurrir en ninguna obligación.
Ninguna parte de este manual puede reproducirse sin permiso por escrito.

11/09/03 17:47:21 35MCA700_004

BIENVENIDO

Esta motocicleta le ofrece el reto de dominar una máquina, un reto a la aventura. Usted conducirá a través del viento, unido a la carretera por un vehículo que responde a sus órdenes como no responde ningún otro. A diferencia de un automóvil, no existe caja metálica que le rodee. Como en un avión, solo una inspección antes de conducir y un mantenimiento regular son esenciales para su seguridad. Su recompensa es la libertad.

Para hacer frente a todos los retos con seguridad, y para gozar plenamente de la aventura, usted deberá familiarizarse completamente con el contenido de este manual de instrucciones ANTES DE CONDUCIR LA MOTOCICLETA.

Durante la lectura de este manual encontrará información precedida del símbolo NOTA . Esta información tiene como objetivo ayudarle a evitar daños a su motocicleta, a otras propiedades, o al medio ambiente.

Consulte el Suplemento para el Airbag del manual del propietario para ver las especificaciones del equipo, el método de operación, etc. para los modelos provistos del conjunto del Airbag.

Consulte el manual del sistema de navegación para ver las instrucciones de operación para los modelos equipados con el sistema de navegación.

Le deseamos una conducción agradable. Gracias por haber elegido una Honda.

● En este manual los códigos siguientes indican cada país.

E	Reino Unido
IIIE	Reino Unido
F	Francia
IIF	Francia
ED	Ventas directas a Europa
IIED	Ventas directas a Europa
KO	Corea
U	Australia Nueva Zelanda
IIU	Australia Nueva Zelanda
BR	Brasil
IIBR	Brasil
SI	Singapur

● Las especificaciones pueden variar según el país.
● Las ilustraciones se basan en el modelo IIED.
● Es posible que el vehículo que se muestra en este manual del propietario no sea idéntico a su vehículo.

11/09/03 17:47:39 35MCA700_006

UNAS PALABRAS ACERCA DE LA SEGURIDAD

Su seguridad, y la de otras personas, es muy importante. Y la conducción de esta motocicleta es una responsabilidad importante.

Para ayudarle a tomar decisiones acertadas sobre seguridad, hemos provisto una serie de procedimientos de operación y otra información en etiquetas y en este manual. Esta información le alerta sobre peligros potenciales que podrían herirle a usted o a otras personas.

Por supuesto, no es práctico o posible alertarle sobre todos los peligros asociados con la utilización o el mantenimiento de la motocicleta. Usted deberá tomar decisiones utilizando el buen sentido común.

La información de seguridad importante podrá encontrarla en una variedad de formas, incluyendo:

- **Etiquetas de seguridad —** en la motocicleta.
- **Mensajes de seguridad —** precedidos de un símbolo de aviso de seguridad ⚠ y de una de las tres palabras de alerta siguientes: **PELIGRO, ADVERTENCIA,** o **PRECAUCIÓN.**

Estas palabras de alerta significan:

11/09/03 17:47:44 35MCA700_007

⚠PELIGRO **Si no respeta las instrucciones PERDERÁ LA VIDA o SUFRIRÁ LESIONES GRAVES.**

⚠ADVERTENCIA **Si no respeta las instrucciones PUEDE PERDER LA VIDA o SUFRIR LESIONES GRAVES.**

⚠PRECAUCION **PUEDE SUFRIR LESIONES si no sigue las instrucciones.**

- **Encabezamientos de seguridad —** tales como Notas importantes de seguridad o Precauciones importantes de seguridad.
- **Sección de seguridad —** tal como Seguridad en motocicleta.
- **Instrucciones —** cómo utilizar la motocicleta de forma correcta y segura.

Este manual está repleto de información importante de seguridad; léalo detenidamente.

11/09/03 17:48:05 35MCA700_008

ÍNDICE

OPERACIÓN

Página

1 SEGURIDAD DE LA MOTOCICLETA
1 INFORMACIÓN IMPORTANTE DE SEGURIDAD
2 EQUIPO DE PROTECCIÓN
4 LÍMITES Y DIRECTRICES DE CARGA
8 ETIQUETAS GRÁFICAS
17 ETIQUETAS DE SEGURIDAD

20 UBICACIÓN DE LAS PIEZAS
25 INSTRUMENTOS E INDICADORES
32 VISUALIZADOR DE INFORMACIÓN MÚLTIPLE

43 COMPONENTES PRINCIPALES
(Información que usted necesita para utilizar esta motocicleta)
43 SUSPENSIÓN TRASERA
47 FRENOS
50 EMBRAGUE
52 REFRIGERANTE
54 COMBUSTIBLE
57 ACEITE DEL MOTOR
58 NEUMÁTICOS SIN CÁMARA DE AIRE

63 COMPONENTES INDIVIDUALES ESENCIALES
63 INTERRUPTOR DE ENCENDIDO
64 LLAVES
65 SISTEMA DE INMOVILIZACION (HISS)
68 CONTROLES DEL MANILLAR DERECHO
72 MANDOS DEL MANILLAR IZQUIERDO
73 INTERRUPTOR DEL SISTEMA DE AVISO DE PELIGRO

11/09/03 17:48:23 35MCA700_009

Página

74 CARACTERÍSTICAS
(No son necesarias para el funcionamiento)
74 BLOQUEO DE LA DIRECCIÓN
74 PORTACASCOS
75 PORTAEQUIPAJES PARA VIAJES Y ALFORJAS
78 EMPLEO SIN LLAVE
82 COMPARTIMIENTO DEL CARENADO/ESTUCHE PROTECTOR
83 COMPARTIMIENTOS LATERALES DEL PORTA-EQUIPAJES
84 AJUSTE DE LA ALTURA DEL PARABRISAS
85 VENTILACIÓN
87 CALEFACTOR
89 DOCUMENTOS
90 AJUSTE VERTICAL DEL ENFOQUE DEL FARO DELANTERO
91 TERMINAL ACC
92 SISTEMAS DE AUDIO
112 RADIO
128 FUNCIÓN AUXILIAR
130 iPod®/UNIDAD FLASH USB
144 SISTEMA DE INTERCOMUNICACIONES (I-COM)
147 SISTEMA DE NAVEGACIÓN

149 OPERACIÓN
149 INSPECCIÓN ANTES DE CONDUCIR
150 PUESTA EN MARCHA DEL MOTOR
153 RODAJE
154 CONDUCCIÓN
155 MARCHA ATRÁS
157 FRENADO
160 ESTACIONAMIENTO
161 SUGERENCIAS PARA EVITAR ROBOS

11/09/03 17:48:44 35MCA700_010

ÍNDICE

MANTENIMIENTO

Página

162 MANTENIMIENTO

162 LA IMPORTANCIA DEL MANTENIMIENTO
163 SEGURIDAD EN EL MANTENIMIENTO
164 PRECAUCIONES DE SEGURIDAD
165 PROGRAMA DE MANTENIMIENTO
169 JUEGO DE HERRAMIENTAS
170 NÚMEROS DE SERIE
171 ETIQUETA DE COLOR
172 DESMONTAJE DE LA CUBIERTA
177 RETENEDOR
178 ACEITE DEL MOTOR
183 RESPIRADERO DEL CÁRTER
184 BUJÍAS
186 REFRIGERANTE
187 INSPECCIÓN DE LA SUSPENSION DELANTERA Y TRASERA
188 CABALLETE LATERAL
189 DESMONTAJE DE RUEDAS
197 DESGASTE DE PASTILLAS DEL FRENO
198 INSPECCIÓN DEL SISTEMA DE FRENOS
199 BATERÍA
201 CAMBIO DE FUSIBLE
203 REEMPLAZO DE LA BOMBILLA

210 LIMPIEZA

214 GUÍA DE ALMACENAMIENTO

214 ALMACENAMIENTO
215 PARA VOLVER A UTILIZAR LA MOTOCICLETA

216 CUIDADOS PARA SITUACIONES INESPERADAS

217 ESPECIFICACIONES

219 CONVERTIDOR CATALÍTICO

11/09/03 17:48:57 35MCA700_011

SEGURIDAD DE LA MOTOCICLETA

INFORMACIÓN IMPORTANTE DE SEGURIDAD

Su motocicleta puede ofrecerle muchos años de servicio y placer — si se responsabiliza de su propia seguridad y entiende los retos con los que se puede encontrar en la carretera.

Hay muchas cosas que usted puede hacer para protegerse durante la circulación. Encontrará muchas recomendaciones útiles en todo este manual. A continuación mencionaremos algunas que consideramos ser de mayor importancia.

Conduzca siempre con el casco puesto

Es un hecho probado: Los cascos reducen de manera significativa el número y la gravedad de las lesiones en la cabeza. Por consiguiente, póngase siempre el casco de motocicleta homologado y asegúrese de que el pasajero haga lo propio. También le recomendamos que utilice protección para los ojos, se ponga botas resistente, guantes y otros accesorios de protección (página 2).

Hágase fácil de ver en carretera

Algunos conductores no se percatan de las motocicletas porque no esperan encontrarlas. Para hacerse visible, póngase ropa brillante reflectora, sitúese en posición donde otros conductores puedan verlo, ponga el intermitente antes de girar o cambiar de línea, y utilice la bocina cuando sirva de ayuda para que otros se percaten de usted.

Conduzca dentro de sus límites

Otra de las principales causas de accidentes de motocicleta es el excederse en los límites. No conduzca nunca superando sus propias habilidades ni a mayor velocidad de lo que las condiciones seguras lo permitan. Recuerde que el alcohol, las drogas, la fatiga y la falta de atención pueden reducir de forma significativa su habilidad para tomar buenas decisiones y conducir con seguridad.

No beba y conduzca

Alcohol y conducción no son compatibles. Incluso solo una copa puede reducir la capacidad de respuesta en los continuos cambios de condiciones, y su tiempo en reaccionar empeorará con cada copa adicional. Por lo tanto, no beba y conduzca, y tampoco deje que sus amigos beban y conduzcan.

Mantenga la motocicleta en buenas condiciones

Para una conducción segura, es importante inspeccionar la motocicleta todos los días antes de conducirla y realizar todas las tareas de mantenimiento recomendadas. No exceda nunca los límites de carga, y utilice solamente los accesorios que hayan sido homologados por Honda para esta motocicleta. Consulte la página 4 para más detalles.

SEGURIDAD DE LA MOTOCICLETA

EQUIPO DE PROTECCIÓN

Por su propia seguridad, le recomendamos encarecidamente que lleve siempre un casco homologado para motocicletas, protección en los ojos, botas, guantes, pantalones, y camisa o chaqueta de manga larga siempre que conduzca. Aunque una protección completa sea algo imposible, si lleva las prendas adecuadas para conducir podrá reducir las posibilidades de sufrir lesiones.

A continuación se ofrecen algunas sugerencias que le ayudarán a seleccionar las prendas adecuadas.

⚠ ADVERTENCIA

La no utilización del casco aumenta la posibilidad de sufrir lesiones de gravedad o incluso de perder la vida en caso de colisión.

Asegúrese de que tanto usted como el pasajero llevan siempre puesto el casco, protección para los ojos y otras indumentarias de protección cuando conduzca.

Cascos y protección de los ojos

El casco es la pieza más importante durante la conducción porque le ofrece la mejor protección posible contra las lesiones en la cabeza. El casco se debe adaptar en su cabeza de forma confortable y segura. Un casco de color brillante puede hacerle más destacable en el tráfico, del mismo modo que las bandas reflectoras.

Un casco de tipo abierto puede ofrecerle cierta protección, pero uno que la cubra completamente le ofrecerá aún más. Póngase siempre una protección facial o gafas de seguridad para proteger sus ojos y ayudarle a ver mejor.

11/09/03 17:49:07 35MCA700_013

Equipación adicional para conducción

Además del casco y de la protección para los ojos, también le recomendamos usar:

- Botas robustas con suela antideslizante para ayudarle a proteger sus pies y tobillos.
- Guantes de cuero para mantener sus manos calientes y ayudarle a prevenir ampollas, cortes, quemaduras y contusiones.
- Un mono o chaqueta de motociclista para su propia seguridad y buena protección. Las ropas de color brillante y reflectoras le ayudarán a ser más destacable en el tráfico. Asegúrese de evitar las ropas holgadas que puedan engancharse en cualquier parte de la motocicleta.

11/09/03 17:49:14 35MCA700_014

SEGURIDAD DE LA MOTOCICLETA

LÍMITES Y DIRECTRICES DE CARGA

Su motocicleta ha sido diseñada para transportarle a usted, a un pasajero, la carga y los accesorios. Cuando añada carga o transporte a un pasajero, es posible que note cierta diferencia durante la aceleración y el frenado. Pero, mientras mantenga la motocicleta bien mantenida, con neumáticos y frenos en buen estado, podrá transportar cargas con seguridad dentro de los límites y directrices que se mencionan a continuación.

Sin embargo, si excede el peso máximo permitido o si transporta carga mal equilibrada la conducción, el frenado y la estabilidad de la motocicleta podrán verse afectados seriamente. Los accesorios que no sean de Honda, las modificaciones no apropiadas, y la falta de mantenimiento también podrán reducir su margen de seguridad.

En las páginas siguientes se ofrece información más específica sobre la carga, accesorios y modificaciones.

Carga

El peso que ponga en la motocicleta, y cómo lo cargue, son factores de seguridad importantes. Siempre que conduzca con un pasajero o carga deberá tener en cuenta la siguiente información.

⚠ ADVERTENCIA

Una carga excesiva o incorrecta puede dar lugar a un accidente en el que podrá sufrir lesiones de gravedad o incluso perder la vida.

Observe siempre los límites de carga y otros consejos sobre la carga ofrecidos en este manual.

Límites de carga

A continuación se muestran los límites de carga para la motocicleta:

Capacidad máxima de carga: Incluye el peso de conductor, el del pasajero, y el de toda la carga y accesorios	= 190 kg (Excepto tipo KO) 170 kg (Sólo el tipo KO)

El colocar demasiado peso en compartimientos de almacenamiento individual, también puede afectar la estabilidad y la maniobrabilidad. Por eso, asegúrese de mantenerlo dentro de los límites indicados a continuación:

Peso máximo de la carga:	
Modelos no equipados con bolsa de aire	= 30 kg
Modelos equipados con bolsa de aire	= 27 kg (Excepto tipo KO) 30 kg (Sólo el tipo KO)
incluye los siguientes pesos máximos de los compartimientos:	
portaequipajes para viajes	= 8,0 kg (Excepto tipo KO) 9,0 kg (Sólo el tipo KO)
cada alforja	= 8,0 kg (Excepto tipo KO) 9,0 kg (Sólo el tipo KO)
estuche protector (Modelos no equipados con bolsa de aire)	= 3,0 kg
compartimiento del carenado	= 2,0 kg
cada compartimiento del lado del portaequipajes	= 0,5 kg

El peso de los accesorios añadidos reducirá el peso de carga máximo permitido que puede transportar.

Consejos sobre la carga

Si carga la motocicleta de forma no apropiada se verán afectados la estabilidad y la conducción. Aunque la motocicleta esté correctamente cargada, cuando lleve carga deberá conducir a menos velocidad y nunca exceder los 130 km/h.

Siga estos consejos siempre que lleve a un pasajero o carga:

- Compruebe que ambos neumáticos estén adecuadamente inflados (página 58).
- Si cambia su carga normal, es posible que tenga que ajustar la suspensión trasera (página 43).

SEGURIDAD DE LA MOTOCICLETA

- Para evitar que los artículos mal sujetados puedan crear una situación peligrosa, asegúrese de que las cubiertas de los compartimientos de carga estén correctamente cerradas y que toda la carga está bien atada antes de circular.

- El peso de la carga deberá ponerse lo más bajo y lo más cerca que sea posible del centro de la motocicleta. Cuando cargue la motocicleta, trate de poner los artículos más pesados en las alforjas y los más ligeros y más grandes en el portaequipajes para viajes. Si debe transportar artículos pesados en el portaequipajes, póngalos lo más hacia delante que pueda.

- Equilibre uniformemente el peso de la carga en ambos lados. Cuando cargue las alforjas, por ejemplo, asegúrese de que el peso de cada alforja sea aproximadamente el mismo.

Accesorios y modificaciones

La modificación de la motocicleta o la utilización accesorios que no sean de Honda podrán hacer que ésta resulte poco segura. Antes de considerar hacer modificaciones o utilizar accesorios que no sean de Honda, asegúrese de leer la siguiente información:

⚠ ADVERTENCIA

Los accesorios o modificaciones no apropiadas pueden dar lugar a un accidente en el que podrá sufrir lesiones de gravedad o incluso perder la vida.

Siga todas las instrucciones de este manual del propietario relacionadas con los accesorios y modificaciones.

Accesorios

Le recomendamos encarecidamente que emplee sólo accesorios genuinos de Honda que hayan sido específicamente diseñados y probados para su motocicleta. Puesto que Honda no puede probar todos los demás accesorios, usted será el responsable de la correcta selección, instalación y utilización de los accesorios que no sean de la marca Honda. Solicite asistencia a su concesionario y siga siempre estas directrices:

- Asegúrese de que el accesorio no interfiera con ninguna luz, reduzca la distancia al suelo ni el ángulo de inclinación lateral, así como que no limite el recorrido de la suspensión, movimiento de la dirección, ni altere su postura de conducción o interfiera con la operación de ninguno de los controles.

11/09/03 17:49:45 35MCA700_017

- Asegúrese de que el equipo eléctrico no exceda la capacidad del sistema eléctrico de la motocicleta (página 218). Un fusible fundido puede ocasionar una pérdida de luz o de potencia de en el motor.

- No enganche un remolque ni sidecar a la motocicleta. Esta motocicleta no ha sido diseñada para llevar estos accesorios, y su uso puede perjudicar seriamente la conducción de la misma.

Modificaciones

Le recomendamos encarecidamente que no quite nada del equipo original ni modifique la motocicleta de forma alguna que pueda cambiar su diseño o funcionamiento. Este tipo de cambios puede perjudicar seriamente a la conducción, la estabilidad y el frenado de la motocicleta, haciendo que su conducción resulte poca segura.

El quitar o modificar las luces, silenciadores, sistema de control de emisiones u otras partes del equipamiento original también puede hacer de ella un vehículo ilegal.

SEGURIDAD DE LA MOTOCICLETA

ETIQUETAS GRÁFICAS

Excepto tipo KO, BR, llBR, SI

Las páginas siguientes describen los significados de las etiquetas. Algunas etiquetas le avisan sobre peligros potenciales que pueden ocasionar lesiones graves. Otras ofrecen información importante sobre la seguridad. Lea atentamente esta información y no quite las etiquetas.

Cada etiqueta lleva puesto un símbolo específico. A continuación se detallan los significados de cada símbolo y etiqueta.

	Lea con atención las instrucciones contenidas en el Manual del propietario.
	Lea con atención las instrucciones contenidas en el Manual de taller. Por razones de seguridad, encomiende el servicio de la motocicleta sólo a su concesionario.

	**PELIGRO (sobre fondo ROJO)** Correrá peligro de MUERTE o de HERIDAS GRAVES si no sigue las instrucciones.
	**ADVERTENCIA (sobre fondo NARANJA)** Podrá correr peligro de MUERTE o de HERIDAS GRAVES si no sigue las instrucciones.
	**PRECAUCIÓN (sobre fondo AMARILLO)** Podrá correr peligro de sufrir HERIDAS si no sigue las instrucciones.



ETIQUETA DE LA TAPA DEL RADIADOR

PELIGRO

NO ABRIR NUNCA CUANDO ESTÁ CALIENTE.

El refrigerante caliente le puede causar quemaduras.

La válvula de alivio de la presión empieza a operar a 1.1 kgf/cm^2.

(Modelos no equipados con bolsa de aire)

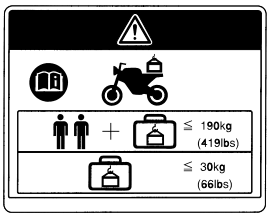

(Modelos equipados con bolsa de aire)

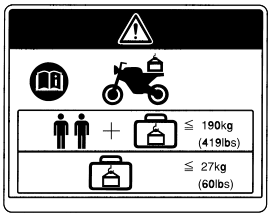

ETIQUETA DE ADVERTENCIA DE ACCESORIOS Y CARGA

ADVERTENCIA

ACCESORIOS Y CARGA

- La estabilidad y el manejo de esta motocicleta pueden verse afectados por el añadido de accesorios y equipaje.
- Lea con atención las instrucciones contenidas en el manual del usuario y en la guía de instalación antes de instalar cualquier accesorio.
- El peso total de los accesorios y el equipaje añadidos al peso del piloto y del pasajero no debe exceder los 190 kg (419 lb) , que constituye la capacidad de peso máximo.
- (Modelos no equipados con bolsa de aire)
  El peso del equipaje no debe exceder los 30 kg (66 lb) en ninguna circunstancia.
  (Modelos equipados con bolsa de aire)
  El peso del equipaje no debe exceder los 27 kg (60 lb) en ninguna circunstancia.
- No es aconsejable acoplar grandes elementos de carenado montados en la horquilla o en el manillar.

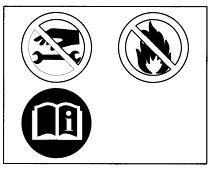

ETIQUETA DEL AMORTIGUADOR DE LA ALFORJA

CONTENIDO BAJO PRESIÓN

No pinche, desmonte o aplique calor.

No aplique fuerza lateral.

SEGURIDAD DE LA MOTOCICLETA



ETIQUETA DEL AMORTIGUADOR TRASERO
CONTIENE GAS
No abra.
No caliente.

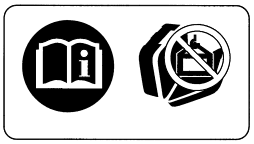

ETIQUETA DE LA ALFORJA
AVISO
Una carga pesada situada en la tapa abierta puede dañar la alforja y la tapa.



ETIQUETA DEL CABLE DE ACG
AVISO
Antes de extraer el cable del alternador, desconecte el cable negativo de la batería para evitar daños en el fusible principal.

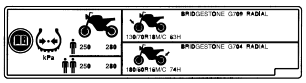

ETIQUETA DE INFORMACIÓN DE LOS NEUMÁTICOS
Presión de los neumáticos en frío:
[Sólo el conductor]
Delantero 250 kPa (2,50 kgf/cm²)
Trasero 280 kPa (2,80 kgf/cm²)
[El conductor y un pasajero]
Delantero 250 kPa (2,50 kgf/cm²)
Trasero 280 kPa (2,80 kgf/cm²)
Tamaño de los neumáticos:
Delantero 130/70R18M/C 63H
Trasero 180/60R16M/C 74H
Marca de los neumáticos: BRIDGESTONE
Delantero G709 RADIAL
Trasero G704 RADIAL



ETIQUETA RECORDATORIA DE SEGURIDAD
Para su propia protección, lleve siempre el casco puesto mientras esté conduciendo.
ETIQUETA DEL COMBUSTIBLE
SÓLO GASOLINA SIN PLOMO

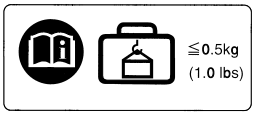

ETIQUETA DEL LÍMITE DE CARGA
No exceda 0.5 kg (1.0 lb) .

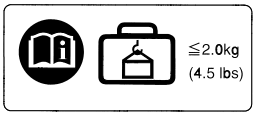

ETIQUETA DEL LÍMITE DE CARGA
No exceda 2.0 kg (4.5 lb) .

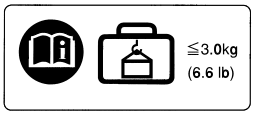

ETIQUETA DEL LÍMITE DE CARGA
No exceda 3.0 kg (6.6 lb) .

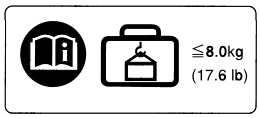

ETIQUETA DEL LÍMITE DE CARGA
No exceda 8.0 kg (17.6 lb) .

SEGURIDAD DE LA MOTOCICLETA



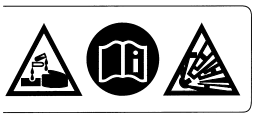

ETIQUETA DE LA BATERÍA

PELIGRO

- Mantenga las llamas y las chispas apartadas de la batería.
- La batería produce gas explosivo que puede causar una explosión.
- Lleve protección para los ojos y guantes de goma cuando maneje la batería, de lo contrario podría quemarse o perder la vista a causa del electrólito de la batería.
- No permita que los niños y otras personas toquen la batería a menos que entiendan muy bien el manejo correcto y los peligros de la batería.
- Maneje el electrólito de la batería con sumo cuidado puesto que contiene ácido sulfúrico diluido. El contacto con la piel o los ojos puede ocasionar quemaduras o incluso la pérdida de la vista.
- Lea detenidamente y comprenda este manual antes de manejar la batería. El incumplimiento de las instrucciones puede ocasionar lesiones personales y daños a la motocicleta.
- No use una batería si el electrólito está a la altura de la marca de nivel inferior o por debajo de la misma. Podría explotar ocasionando lesiones graves.

ETIQUETA DE LA BATERÍA



ETIQUETA DEL CABLE DE ACG

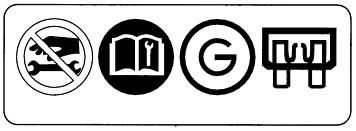

ETIQUETA DE RECORDATORIO DE SEGURIDAD/CARBURANTE



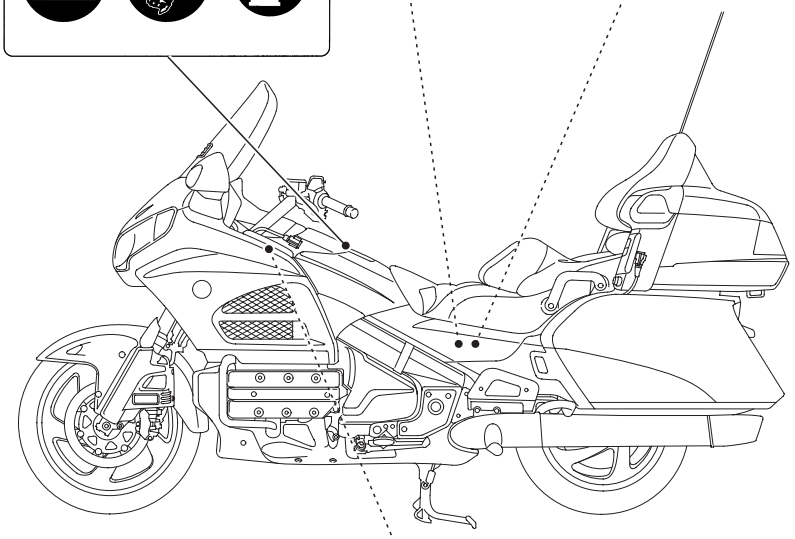

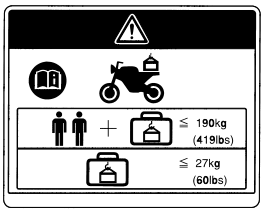

(Modelos equipados con bolsa de aire)

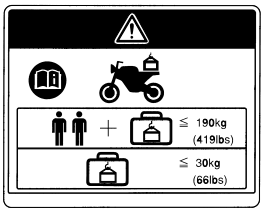

(Modelos no equipados con bolsa de aire)

ETIQUETA DE ADVERTENCIA DE ACCESORIOS Y CARGA

11/09/03 17:51:18 35MCA700_024

SEGURIDAD DE LA MOTOCICLETA

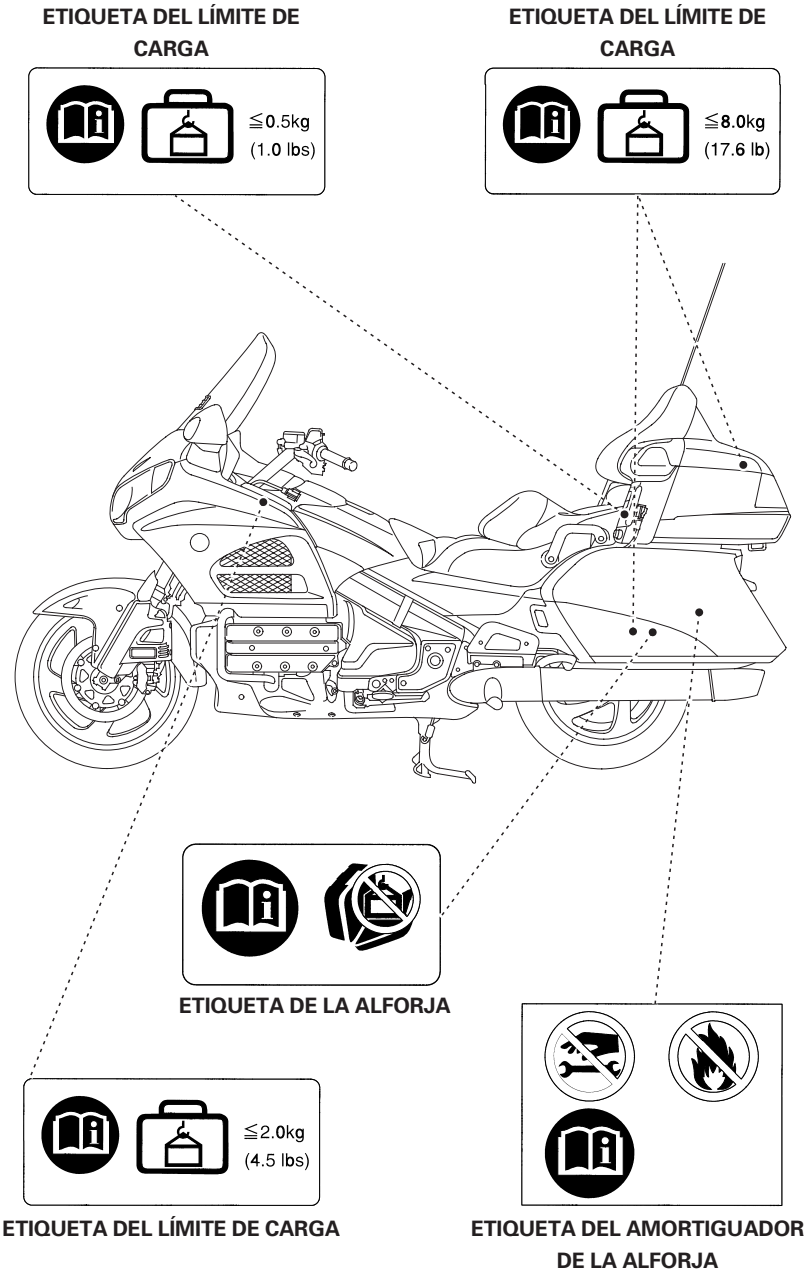

ETIQUETA DE INFORMACIÓN DE LOS NEUMÁTICOS

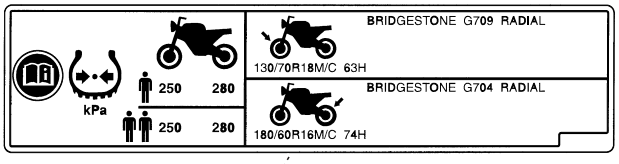

ETIQUETA DEL LÍMITE DE CARGA

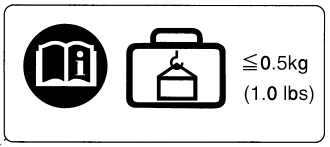

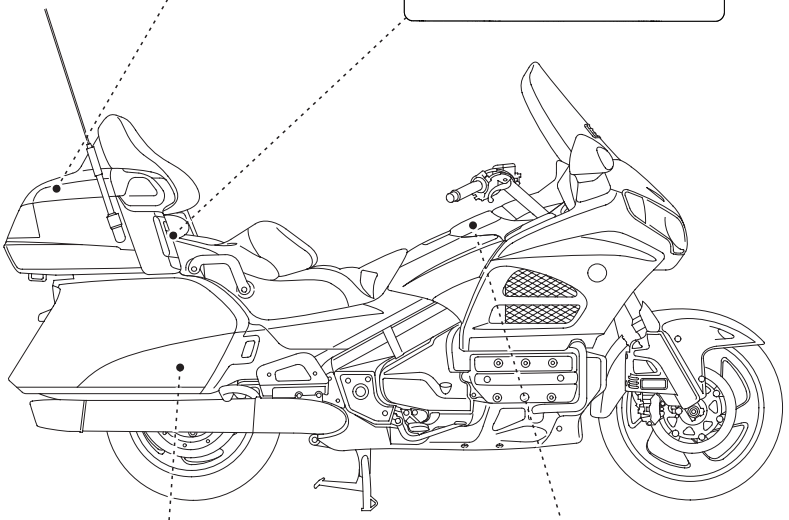

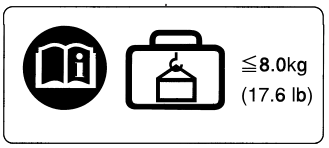

ETIQUETA DEL LÍMITE DE CARGA

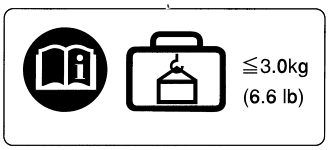

ETIQUETA DEL LÍMITE DE CARGA
(Modelos no equipados con bolsa de aire)

11/09/03 17:51:42 35MCA700_026

SEGURIDAD DE LA MOTOCICLETA

ETIQUETA DEL AMORTIGUADOR TRASERO

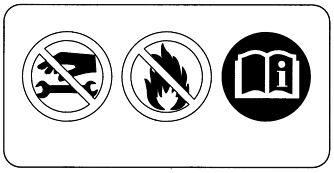

ETIQUETA DE LA TAPA DEL RADIADOR



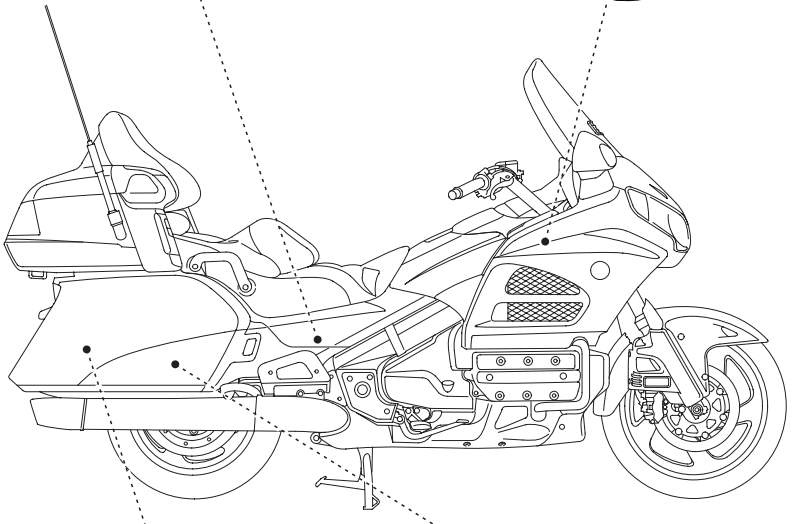

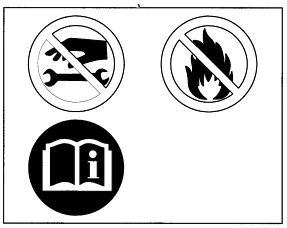

ETIQUETA DEL AMORTIGUADOR DE LA ALFORJA

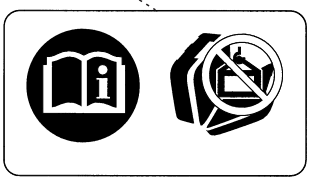

ETIQUETA DE LA ALFORJA

ETIQUETAS DE SEGURIDAD

Tipo KO, BR, IIBR, SI

Las páginas siguientes muestran las posiciones de las etiquetas de seguridad de su motocicleta. Algunas etiquetas le avisan sobre peligros potenciales que pueden ocasionar lesiones graves. Otras ofrecen información importante sobre la seguridad. Lea atentamente estas etiquetas y no las extraiga.

Si una de estas etiquetas se despega o si resulta difícil de leer, solicite su reemplazo a su concesionario.

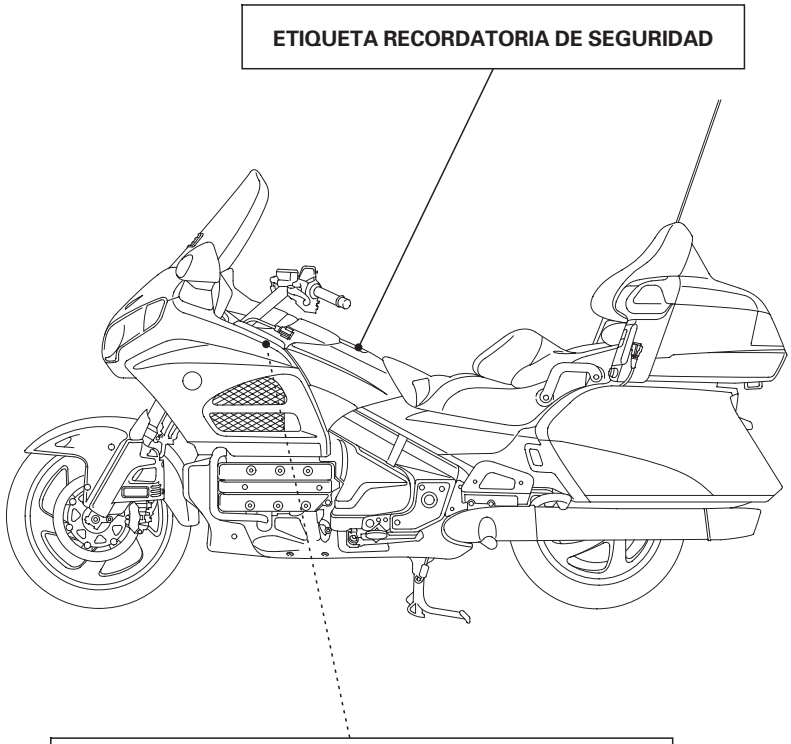

(Sólo el tipo BR, IIBR)

SEGURIDAD DE LA MOTOCICLETA

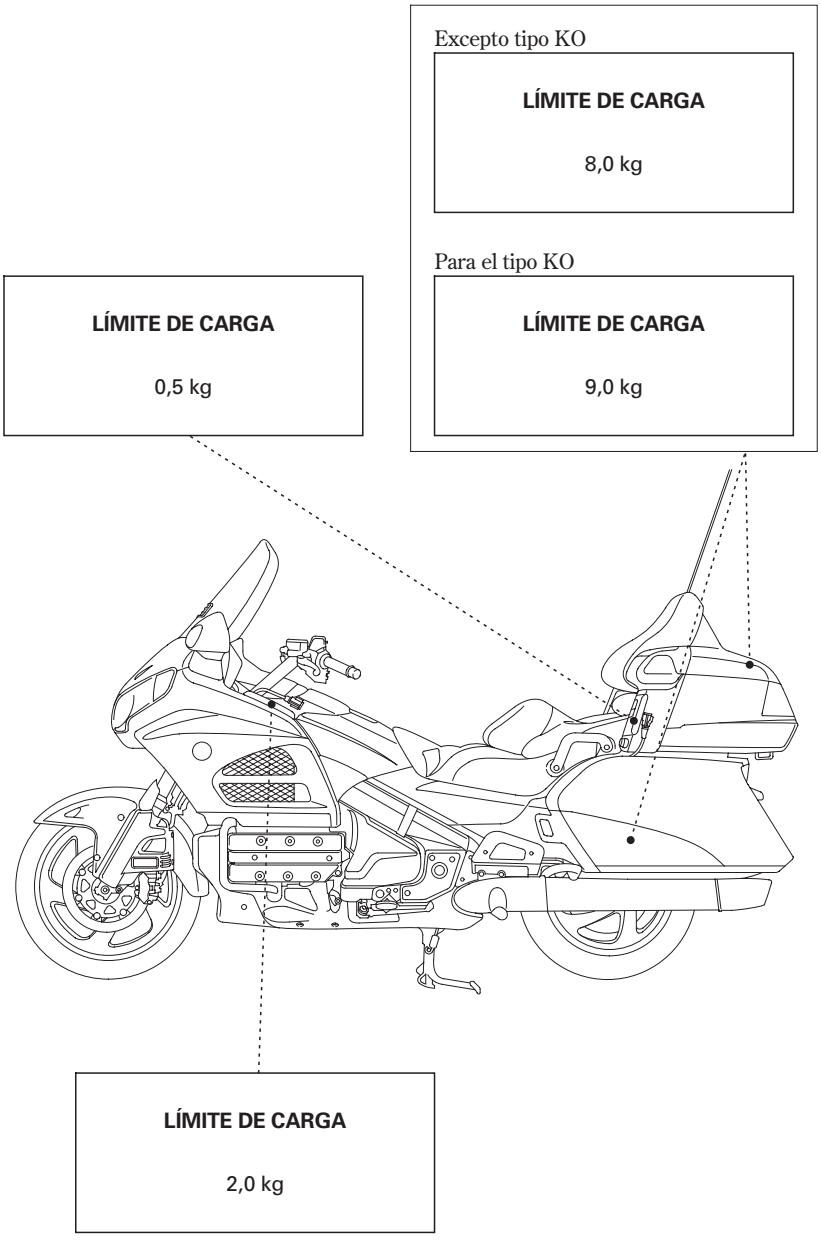

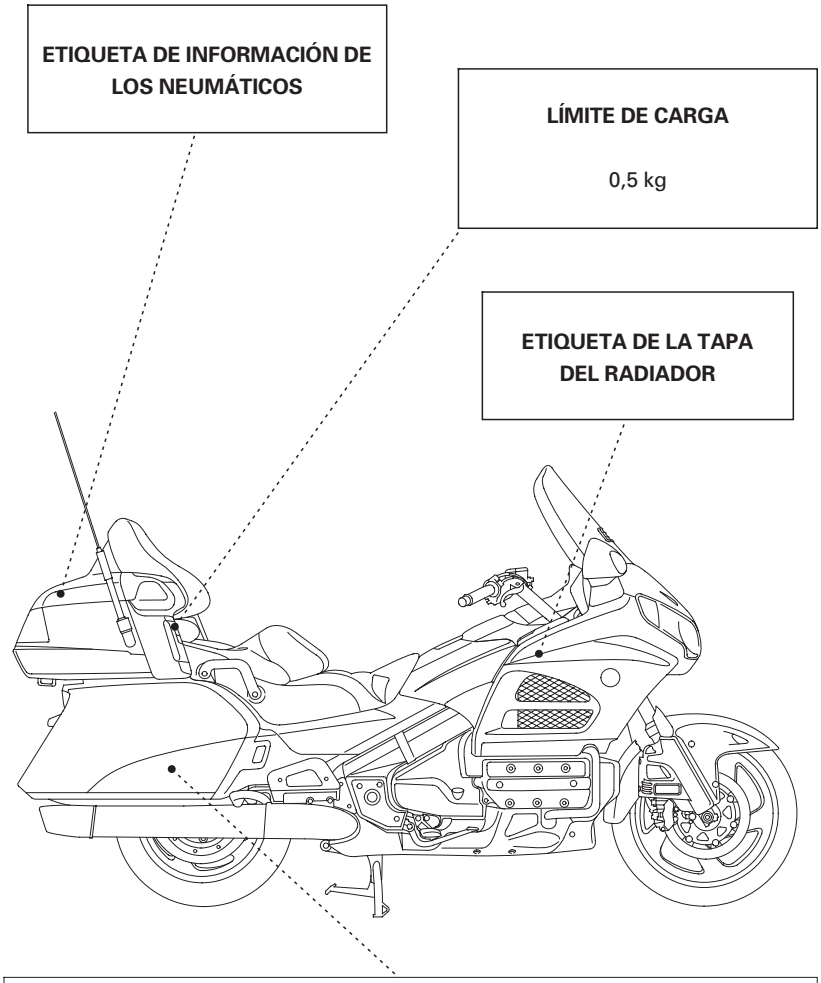
ETIQUETA DE INFORMACIÓN DE LOS NEUMÁTICOS
LÍMITE DE CARGA
0,5 kg
ETIQUETA DE LA TAPA DEL RADIADOR
Excepto tipo KO
LÍMITE DE CARGA
8,0 kg
Para el tipo KO
LÍMITE DE CARGA
9,0 kg

UBICACIÓN DE LAS PIEZAS

Tipo E, F, ED, U

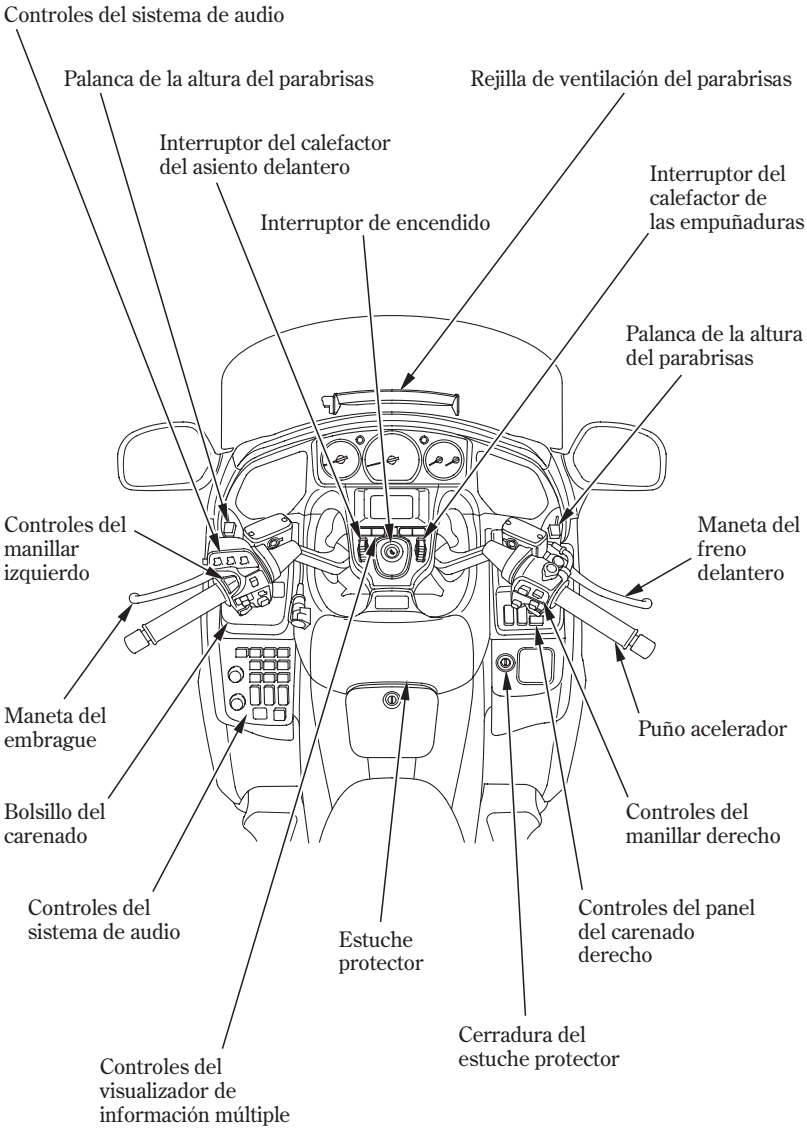

11/09/03 17:52:10 35MCA700_031

Tipo IIIE, IIF, IIED, IIU, SI

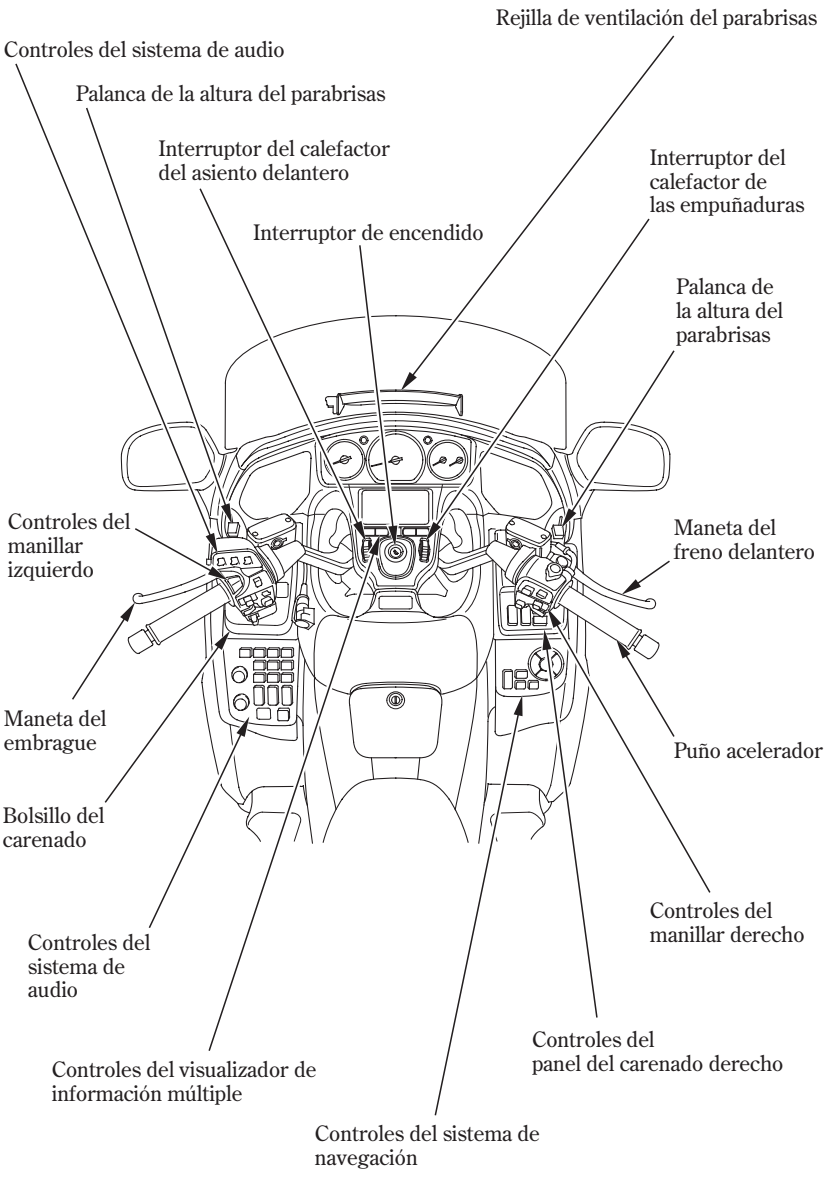

UBICACIÓN DE LAS PIEZAS

Tipo KO, BR, IIBR

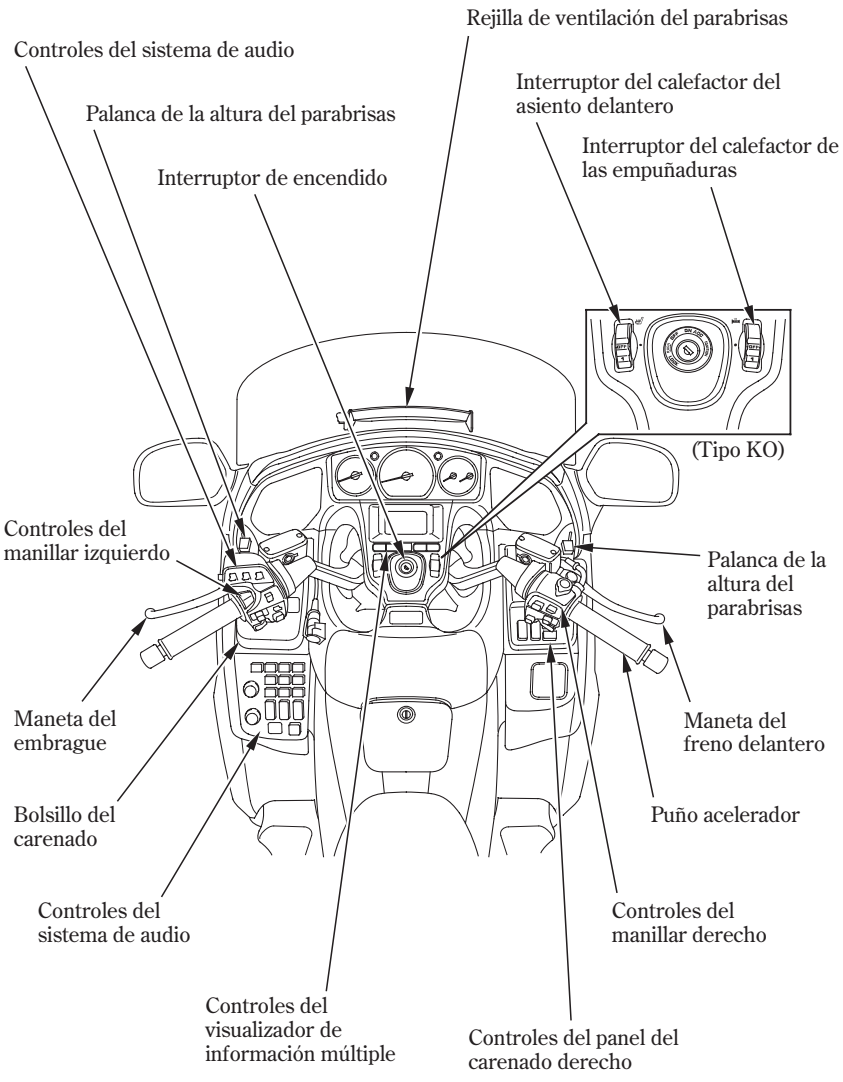

11/09/03 17:52:18 35MCA700_033

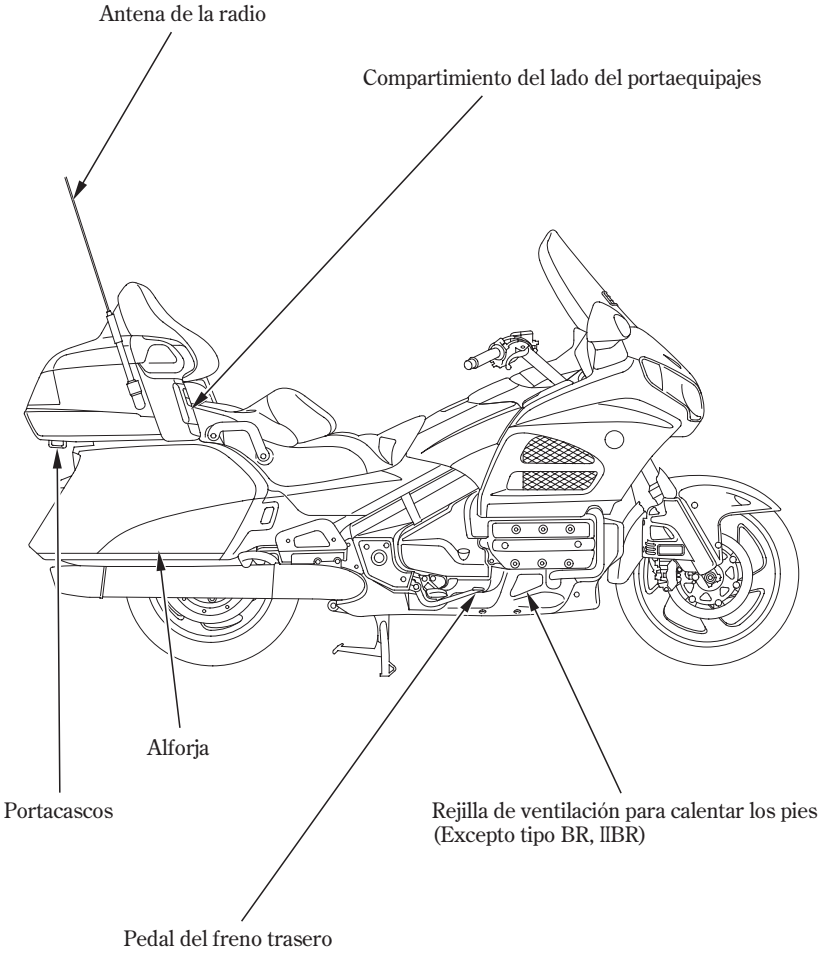

11/09/03 17:52:24 35MCA700_034

UBICACIÓN DE LAS PIEZAS

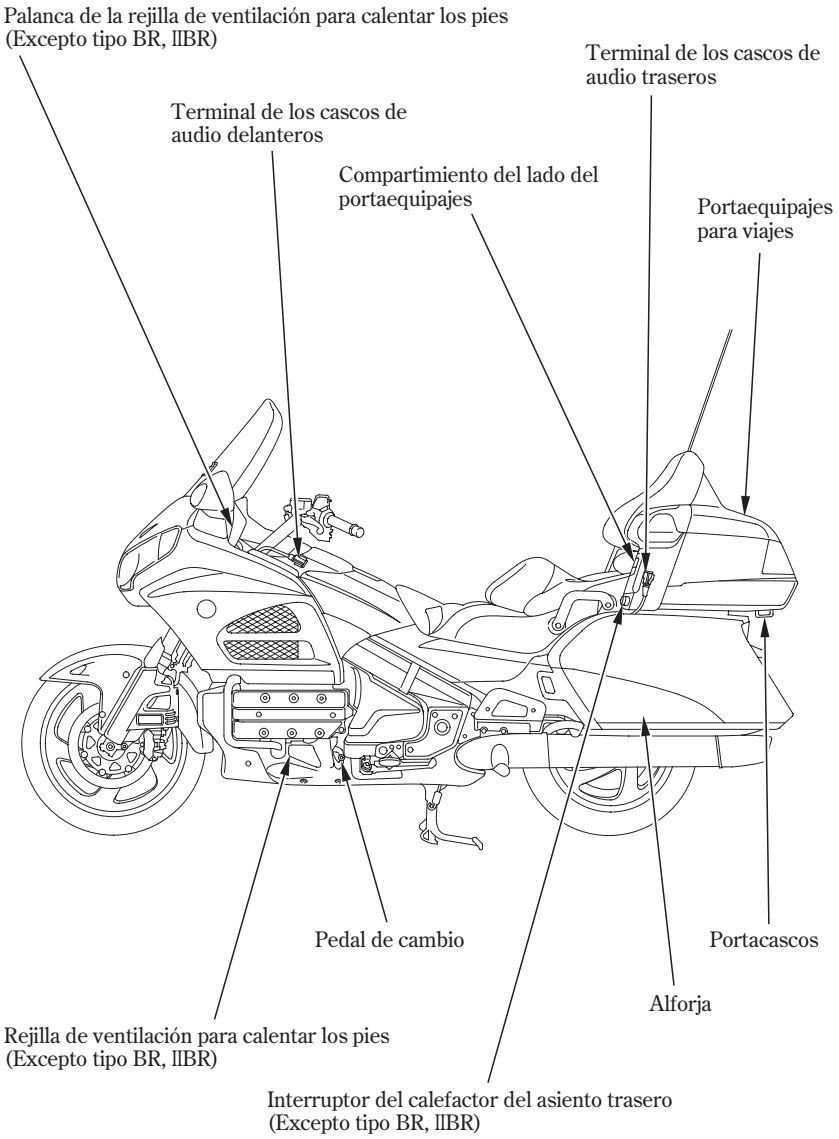

11/09/03 17:52:31 35MCA700_035

INSTRUMENTOS E INDICADORES

Los indicadores y las luces de aviso se incorporan en el tablero de instrumentos. Sus funciones se describen en las páginas siguientes.

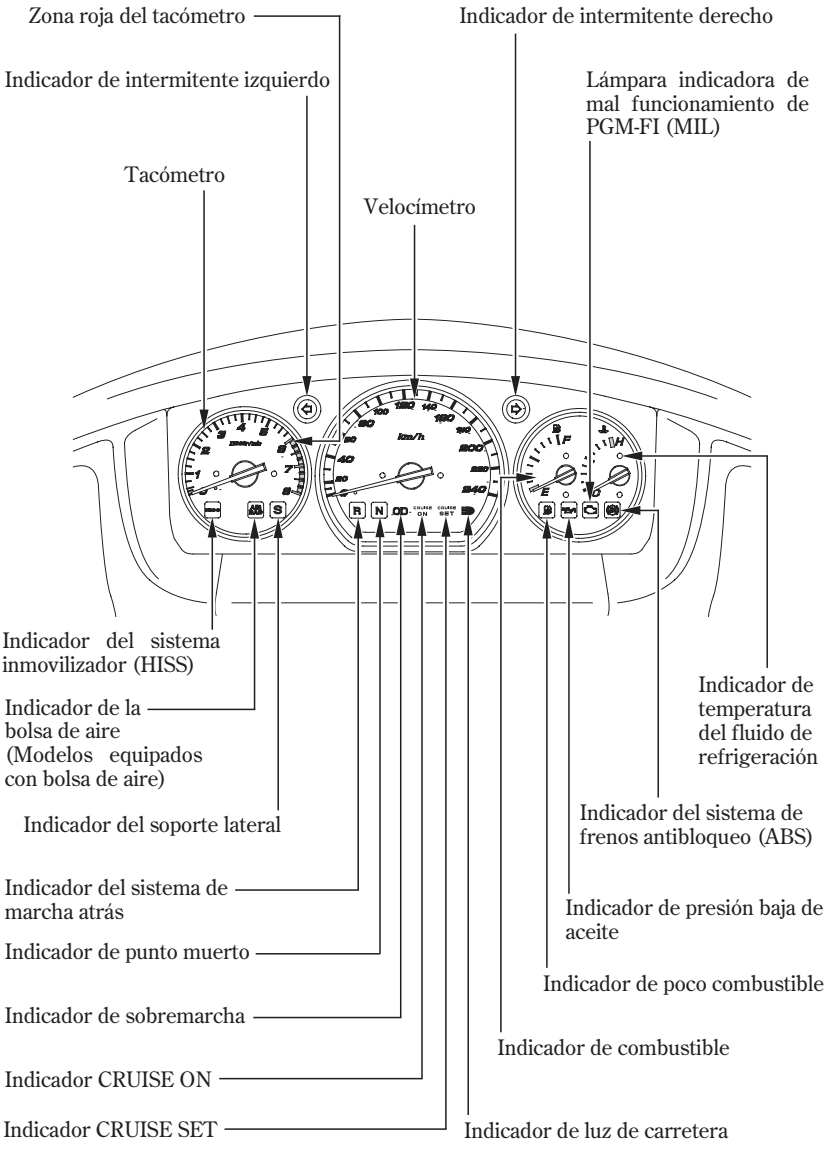

UBICACIÓN DE LAS PIEZAS

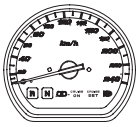

Velocímetro

Muestra la velocidad de conducción.
La velocidad se indica en kilómetros por hora (km/h) y/o millas por hora (mph), dependiendo del modelo.



Tacómetro

Indica la velocidad del motor en revoluciones por minuto.



Zona roja del tacómetro

No permita nunca que la aguja del tacómetro entre en la zona roja, incluso después de haber hecho el rodaje al motor.

NOTA

Si hace funcionar el motor más allá de la velocidad máxima recomendada del motor (principio de la zona roja del cuentarrevoluciones) se puede dañar el motor.



Indicadores de las señales de giro (verde)

Parpadean cuando se opera una señal de giro.



Indicador del sistema de marcha atrás (naranja)

Se enciende cuando se acciona el sistema de marcha atrás.

N	Indicador de punto muerto (verde)

Se enciende cuando la transmisión está en punto muerto.

OD	Indicador de sobrerrevolución (naranja)

Se enciende cuando la transmisión está en sobremarcha (engranaje de quinta).

	Indicador de presión baja de aceite (rojo)

Se enciende cuando la presión de aceite del motor está por debajo de la gama de operación normal. Se deberá encender cuando el interruptor de encendido está en ON y el motor parado. Se deberá apagar cuando se arranca el motor, excepto parpadeo ocasional en o cerca de velocidad al ralentí cuando el motor está caliente.

NOTA

El funcionamiento del motor sin suficiente presión de aceite podría ser causa de que éste sufriese serias averías.

	Lámpara indicadora de mal funcionamiento de PGM-FI (MIL) (naranja)

Se enciende cuando hay alguna anormalidad en el sistema PGM-FI (inyección programada del combustible). También deberá encenderse durante algunos segundos y luego apagarse cuando se gira el interruptor de encendido a la posición ON y el interruptor de parada del motor está en la posición ○ (RUN). Si el indicador se enciende en cualquier otro momento, reduzca la velocidad y lleve la motocicleta a su concesionario tan pronto como sea posible.

11/09/03 17:53:10 35MCA700_038

UBICACIÓN DE LAS PIEZAS



Piloto del sistema de frenos antibloqueo (ABS) (naranja)

Esta luz normalmente se enciende cuando se gira el encendido a la posición ON, y se apaga después de haber circulado con la motocicleta a una velocidad superior a los 10 km/h. Si hay algún problema con el sistema de frenos antienclavamiento, parpadea esta luz y permanece encendida (página 150).



Indicador CRUISE ON (naranja)

Se enciende cuando se activa el interruptor principal del control de crucero.



Indicador CRUISE SET (verde)

Se enciende cuando se activa el interruptor de ajuste/desaceleración del control de crucero.



Indicador de luz de carretera (azul)

Se enciende cuando está encendida la luz larga del faro.



Indicador del soporte lateral (naranja)

Se enciende cuando se baja el soporte lateral.
Antes de estacionar compruebe si el soporte lateral está completamente bajado; la luz sólo indica que el sistema de corte del encendido del soporte lateral (página 188) está activado.



Sistema inmovililzador
Indicador (HISS)
(rojo)

Este indicador se enciende durante unos pocos segundos cuando el interruptor de encendido es puesto en ON y el interruptor de parada del motor están en ⟳ (RUN). Luego se apagará si se ha insertado la llave con la codificación correcta. Si se ha insertado una llave de codificación incorrecta, el indicador se mantendrá encendido y el motor no se pondrá en marcha (página 65).



Indicador de bajo nivel del combustible (naranja)

Se enciende cuando queda poco combustible en el depósito de combustible. La cantidad aproximada de gasolina que queda en el depósito con el automóvil en posición recta de estacionamiento es:

4,4 ℓ



Indicador de combustible

Muestra aproximadamente la cantidad de combustible disponible (página 31).



Indicador de la temperatura del refrigerante

Muestra la temperatura del refrigerante del motor (página 31).

UBICACIÓN DE LAS PIEZAS



Indicador del Airbag (rojo)
(Modelos equipados con bolsa de aire)

Este indicador se enciende cuando hay algún problema del sistema del Airbag. También deberá encenderse durante algunos segundos y luego apagarse cuando se gira el interruptor de encendido a la posición ON. Si no se enciende el indicador, si se enciende y queda encendido, o si se enciende mientras está circulando, lleve la motocicleta a inspección tan pronto como sea posible porque es posible que no se active la bolsa de aire cuando fuera necesario para ayudar a salvarle la vida.

⚠ ADVERTENCIA

Si se ignora el indicador del Airbag se correrá el peligro de heridas graves o de muerte en caso de un choque frontal severo si el sistema del Airbag no funciona correctamente.

Lleve su vehículo a un concesionario tan pronto como sea posible para que lo inspeccione si el indicador del Airbag le avisa sobre algún problema posible.

Indicador de combustible

Cuando la aguja del medidor se introduce en la banda roja, significa que queda poco combustible y que deberá repostar tan pronto como sea posible.

La cantidad de combustible que queda en el depósito cuando la aguja entra en la banda roja con el vehículo recto es aproximadamente de:

3,0 ℓ

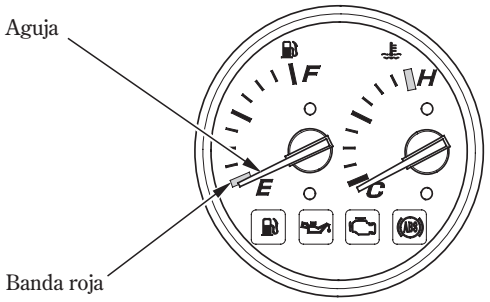

Indicador de temperatura del refrigerante

Cuando la aguja empiece a moverse sobre la marca C (frío), el motor estará lo suficientemente caliente para conducir la motocicleta. El margen de temperatura de funcionamiento normal se encuentra entre las marcas H y C. Si la aguja alcanza la marca H (caliente), pare el motor y compruebe el nivel de refrigerante del depósito de reserva. Lea las páginas 52 y 53 y no conduzca la motocicleta hasta después de haber solucionado el problema.

NOTA

Si se excede la temperatura máxima de funcionamiento podrían producirse serias averías en el motor.

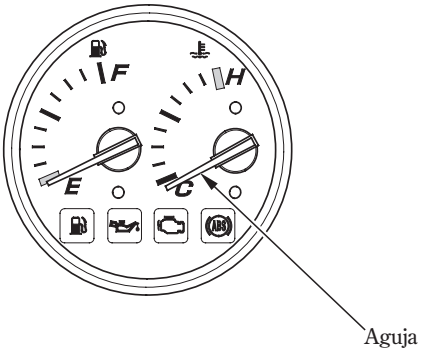

UBICACIÓN DE LAS PIEZAS

VISUALIZADOR DE INFORMACIÓN MÚLTIPLE

Su motocicleta está provista de un visualizador de información múltiple que muestra varias visualizaciones. Esta sección explica las funciones y las operaciones del visualizador.

(Modelos no equipados con sistema de navegación)

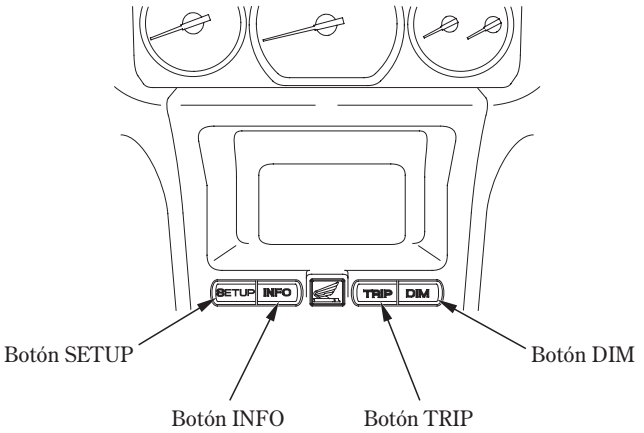

(Modelos equipados con sistema de navegación)

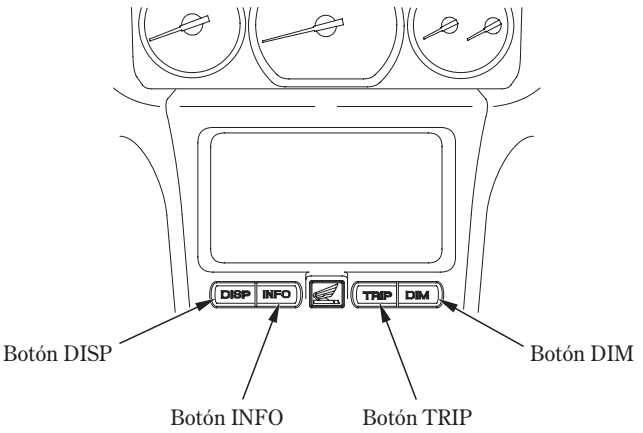

El saludo inicial/despedida y el reloj pueden ajustarse con el menú de configuración/ información del sistema de navegación. Consulte el manual del sistema de navegación para encontrar más información al respecto.

Visualización inicial/final

(Modelos no equipados con sistema de navegación)

Cuando el interruptor de encendido se gira a ON o a ACC, el visualizador muestra una "visualización inicial".

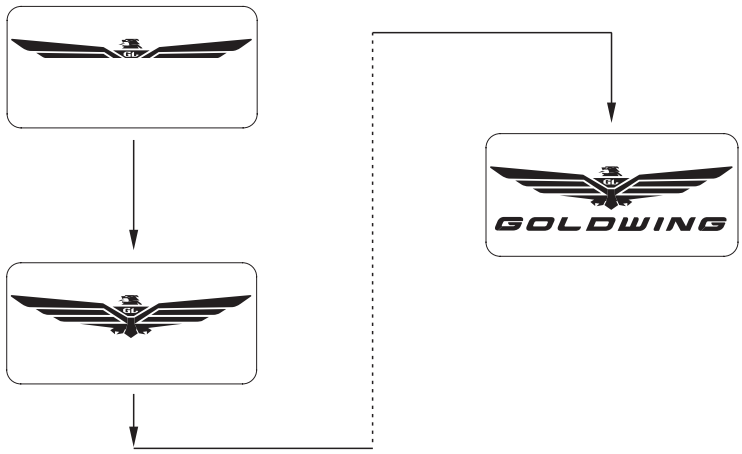

Cuando el interruptor de encendido se gira a OFF, el visualizador muestra una "visualización final".

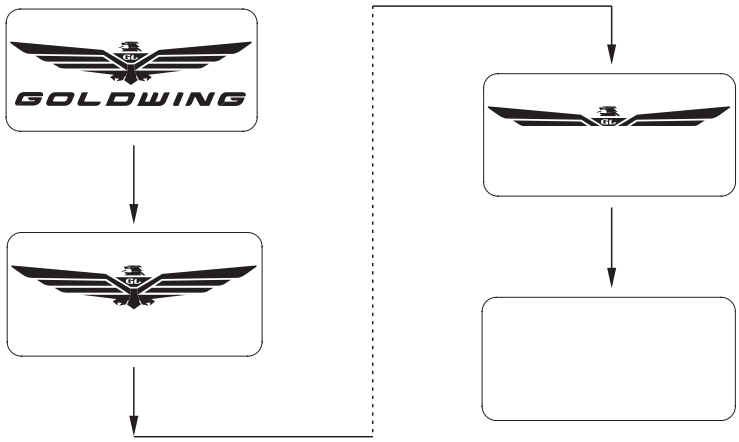

UBICACIÓN DE LAS PIEZAS

La visualización inicial/final puede desactivarse.

1. Presione el botón SETUP para que se muestre la visualización CLOCK ADJUST (Ajuste del reloj).
2. Presione el botón DIM para que se muestre la visualización de OPENING/ENDING CEREMONY (Saludo inicial/despedida).
3. Presione el botón TRIP o INFO para la activación/desactivación (ON/OFF).
4. Presione el botón SETUP para fijar el ajuste.

Cuando pasan aproximadamente 5 segundos sin accionar ningún botón de la visualización de OPENING/ENDING CEREMONY (Saludo inicial/despedida), la visualización vuelve automáticamente a la anterior.

Visualización del saludo activada

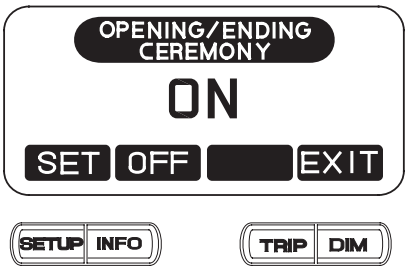

Visualización del saludo desactivada

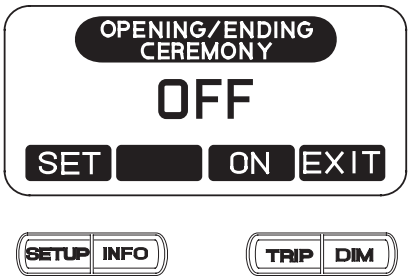

Odómetro/medidor de viajes

- ODO (Cuentakilómetros) ——— muestra el kilometraje total recorrido en millas (Para los tipos E, IIIE) o en kilómetros (Excepto los tipos E, IIIE).
- TRIP (Cuentakilómetros de viajes) ——— muestra el número de millas (Para los tipos E, IIIE) o de kilómetros (Excepto los tipos E, IIIE) recorridos.

(Modelos no equipados con sistema de navegación)

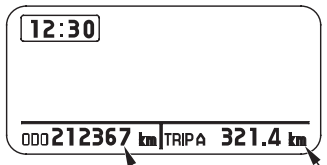

Cuentakilómetros

Botón TRIP

Totalizador parcial

(Modelos equipados con sistema de navegación)

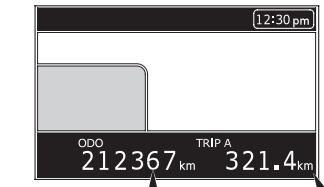

Cuentakilómetros

Botón TRIP

Totalizador parcial

El cuentakilómetros de viajes mostrará el kilometraje en dos modos secundarios: "TRIP A" y "TRIP B".
Presione el botón TRIP para seleccionar el modo "TRIP A" o el "TRIP B".

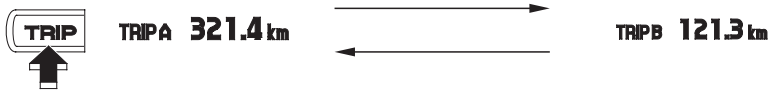

Para reponer a cero el cuentakilómetros de viajes, presione y mantenga presionado el botón TRIP teniendo el visualizador en el modo "TRIP A" o "TRIP B".



UBICACIÓN DE LAS PIEZAS

Cambio manual de la visualización del modo de día y noche

(Modelos equipados con sistema de navegación)

La visualización cambia automáticamente al modo de día o al modo de noche según la hora. Para cambiar manualmente la visualización, presione y mantenga presionado el botón DIM.

Consulte el manual del sistema de navegación para encontrar más información al respecto.

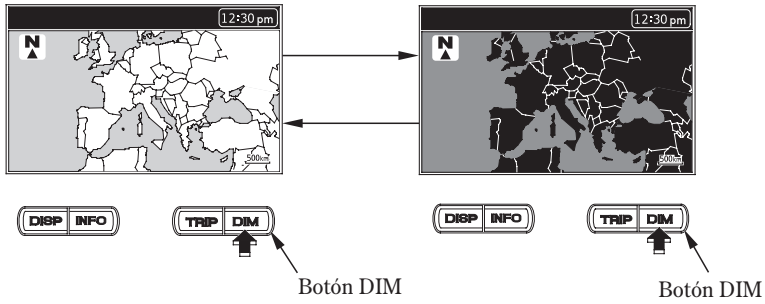

Ajuste de la iluminación del visualizador

(Modelos no equipados con sistema de navegación)

Para ajustar la intensidad de la iluminación del visualizador:

Presione una vez el botón DIM. Se visualizará “DIMMER” (Intensidad de la iluminación).

- Para más intensidad del visualizador ——— presione el botón TRIP (+).
- Para menos intensidad del visualizador ——— presione el botón INFO (−).
  (Los márgenes de más y menos intensidad tienen cada uno seis pasos.)
- Para ajustar el paso seleccionado ——— presione el botón SETUP.

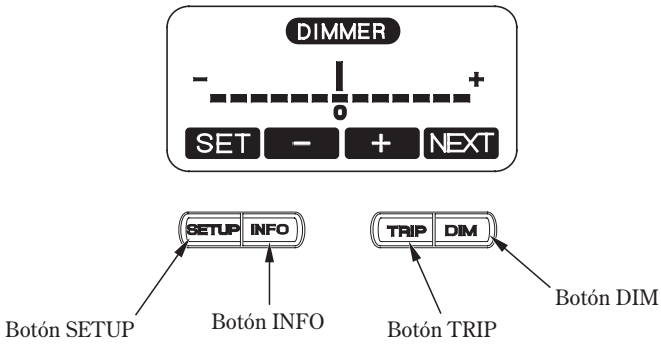

(Modelos equipados con sistema de navegación)
Para ajustar la intensidad de la iluminación del visualizador:

Presione una vez el botón DIM. El visualizador mostrará “Dimmer/Day” (intensidad luminosa/día) en el modo de día, y mostrará “Dimmer/Night” (intensidad luminosa/noche) en el modo de noche.

- Para más intensidad del visualizador ——— presione el botón TRIP (+).
- Para menos intensidad del visualizador —— presione el botón INFO (−).
  (Los márgenes de más y menos intensidad tienen cada uno seis pasos.)
- Para ajustar el paso seleccionado ———— presione el botón DISP.

Para cambiar la visualización entre “Dimmer/Day” (intensidad luminosa/día) y “Dimmer/Night” (intensidad luminosa/noche), seleccione el modo de día o el modo de noche de la visualización (página 36) y presione el botón DIM.

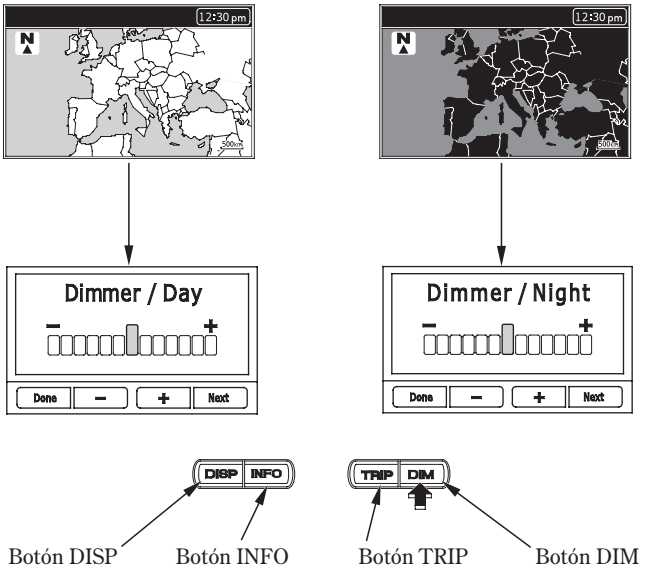

Cuando pasan aproximadamente 5 segundos sin accionar ningún botón, la visualización vuelve automáticamente a la anterior.

Es posible que se oscurezca la visualización cuando el visualizador está muy caliente. Si no se restaura el brillo original, consulte a su concesionario.

UBICACIÓN DE LAS PIEZAS

Reloj digital

(Modelos no equipados con sistema de navegación)

El visualizador muestra la hora y los minutos.

Para ajustar la hora:

1. Gire el interruptor de encendido a ON o a ACC.
2. Presione una vez el botón SETUP. Se visualizará “CLOCK ADJUST” (Ajuste de la hora).
3. Para ajustar las horas, presione y suelte el botón INFO hasta que aparezca la hora deseada.
   - Ajuste rápido ——— presione y mantenga presionado el botón INFO hasta que aparezca la hora deseada.
4. Para ajustar los minutos, presione y suelte el botón TRIP hasta que aparezcan los minutos deseados.
   - Ajuste rápido ——— presione y mantenga presionado el botón TRIP hasta que aparezcan los minutos deseados.
5. Una vez haya seleccionado la hora, presione el botón SETUP para introducir la hora.

Cuando pasan aproximadamente 5 segundos sin accionar ningún botón de la visualización de CLOCK ADJUST (Ajuste del reloj), la visualización vuelve automáticamente a la anterior.

No se olvide presionar el botón SETUP para introducir en el sistema la hora que usted ha ajustado.

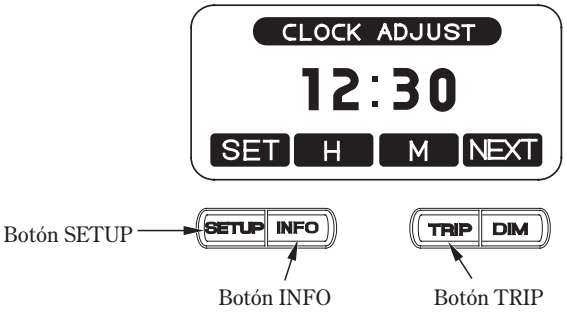

(Modelos equipados con sistema de navegación)

El sistema de navegación recibe las señales procedentes del sistema de posicionamiento global (GPS) y ajusta automáticamente la visualización de la hora basándose en la zona horaria que usted haya seleccionado. También podrá ajustar la hora manualmente empleando la opción “Other” (otros). Consulte el manual del sistema de navegación.

Medidor de la temperatura del aire

Presione una vez el botón INFO para visualizar la temperatura del aire.
Después de 5 segundos, retornará la visualización anterior.

Visualización de la temperatura

(Modelos no equipados con sistema de navegación)

Por debajo de −11°C	Se visualiza "− −".
Entre: − 10°C − 50°C	Se indica la temperatura real del aire.
Por encima de 50°C	La visualización permanece en "50°C".

(Modelos equipados con sistema de navegación)

Por debajo de −11°C	Se visualiza "− −".
Entre: − 10°C − 70°C	Se indica la temperatura real del aire.
Por encima de 70°C	La visualización permanece en "70°C".

El sensor de la temperatura está situado en el carenado superior. La indicación de la temperatura puede verse afectada por el reflejo del calor de la superficie de la carretera, por el calor del motor, y por las emisiones de escape del tráfico circundante. Todo ello puede causar un error en la indicación de la temperatura cuando su velocidad es de menos de 30 km/h.

(Modelos no equipados con sistema de navegación)





(Modelos equipados con sistema de navegación)



UBICACIÓN DE LAS PIEZAS

Indicador de abertura del portaequipajes para viajes y de las alforjas
Este indicador se enciende cuando el interruptor de encendido está en ON y el portaequipajes para viajes o las alforjas están abiertos.

Si todos los compartimientos no están completamente cerrados, parpadeará OPEN en el visualizador para indicar que hay compartimientos abiertos.

(Modelos no equipados con sistema de navegación)



Indicador de abierto

(Modelos equipados con sistema de navegación)

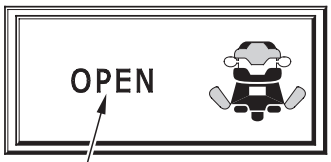

Indicador de abierto

Abertura del portaequipajes para viajes



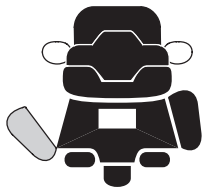

Abertura de las alforjas

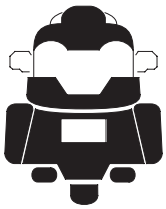

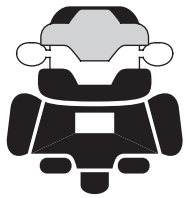

Selección del tipo de visualización

(Modelos equipados con sistema de navegación)

Presione el botón DISP para cambiar entre:

- El visualizador de información múltiple (hora, cuentakilómetros, y cuentakilómetros de viajes)
- Un mapa de pantalla completa de navegación con la hora
- Una pantalla dividida con la información múltiple condensada en una barra debajo del mapa.

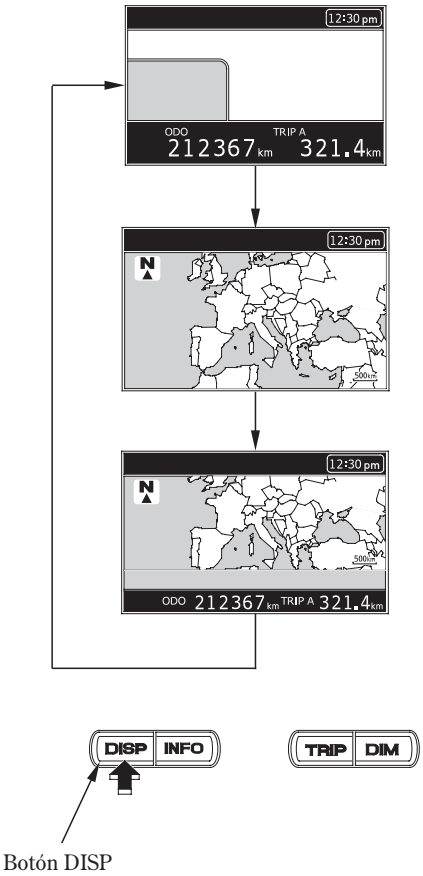

UBICACIÓN DE LAS PIEZAS

Cambio de la visualización de información

Cada vez que se presiona el botón INFO, la visualización cambia de la forma siguiente.

Cuando pasan aproximadamente 5 segundos sin accionar ningún botón, la visualización vuelve automáticamente a la anterior.

(Modelos no equipados con sistema de navegación)

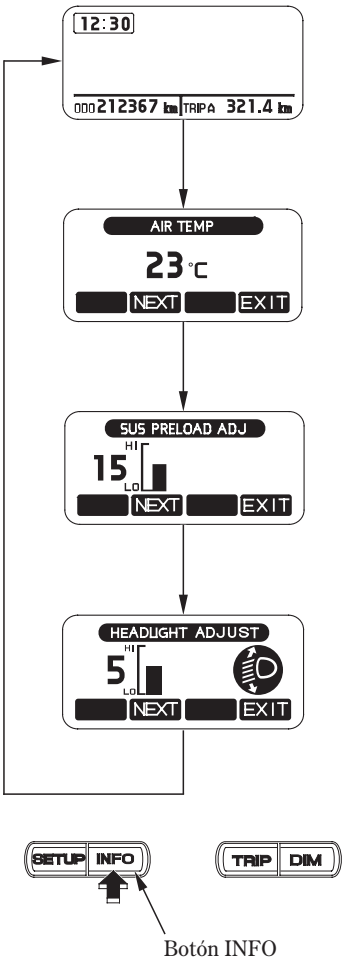

Botón INFO

(Modelos equipados con sistema de navegación)

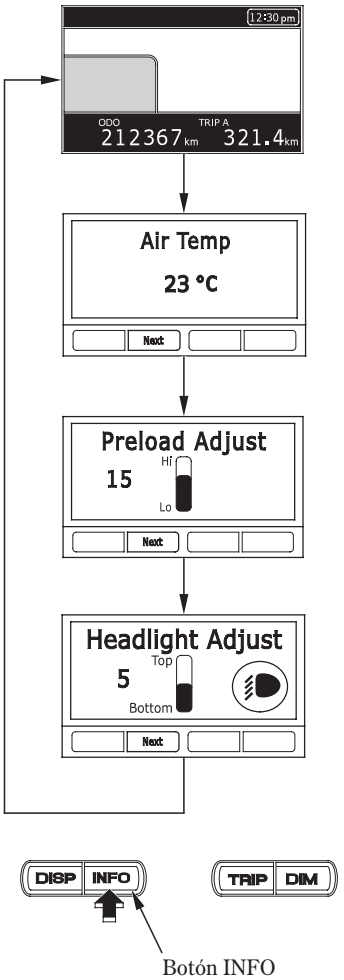

Botón INFO

11/09/03 17:55:44 35MCA700_053

COMPONENTES PRINCIPALES

(Información que usted necesita para utilizar esta motocicleta)

SUSPENSIÓN TRASERA

La suspensión trasera puede ajustarse para el peso del conductor (y el pasajero) y para las condiciones de circulación cambiando la carga previa del resorte.

No intente desmontar, realizar el servicio, ni desechar el amortiguador; consulte a su concesionario. Las instrucciones incluidas en este manual del propietario se limitan sólo a los ajustes del conjunto del amortiguador.

Ajuste de la carga previa del resorte de la suspensión trasera

La carga previa del resorte de la suspensión trasera puede incrementarse o reducirse con facilidad empleando el interruptor de ajuste de la carga previa del resorte de la suspensión trasera que está en el carenado delantero derecho. Entonces podrá confirmar la posición de la carga previa en el visualizador de información múltiple.

Este sistema de ajuste de la carga previa del resorte de la suspensión trasera sólo funciona cuando el interruptor de encendido está en la posición ON o ACC, con la motocicleta parada, y le transmisión en punto muerto. (Cuando el indicador de marcha atrás esté encendido, el sistema no funcionará.)

El sistema de ajuste de la carga previa del resorte de la suspensión trasera tiene 26 posiciones (de 0 a 25) para diferentes condiciones de carretera o de circulación. (La posición estándar es 0.)

COMPONENTES PRINCIPALES

(Información que usted necesita para utilizar esta motocicleta)

Ajuste:

1. Apoye la motocicleta sobre su soporte central sobre una superficie firme y nivelada. Para evitar que se descargue la batería, asegúrese de que el sistema de audio y los otros accesorios eléctricos estén desconectados.
2. Gire el interruptor de encendido a ON o a ACC.
3. Presione el lado DOWN o UP del interruptor de ajuste de la carga previa del resorte de la suspensión trasera hasta que llegue a la carga previa deseada.

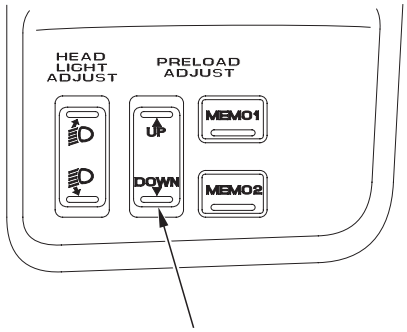

Interruptor de ajuste de la carga previa del resorte de la suspensión trasera

(Modelos no equipados con sistema de navegación)



Para incrementar (HIGH)

(Modelos equipados con sistema de navegación)

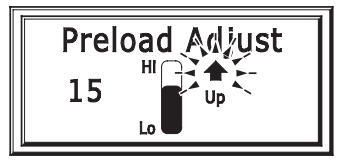

Para reducir (LOW)

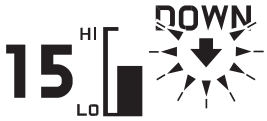

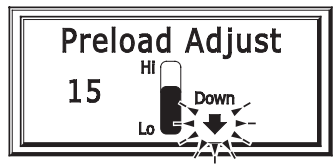

Almacenamiento de la carga previa en la memoria

Podrá almacenar dos ajustes seleccionados en “MEMO 1” o “MEMO 2”.

1. Ajuste la carga previa a la posición deseada.
2. Presione y mantenga presionado el botón MEMO 1 o MEMO 2 hasta que parpadee “STORE MEMO 1” (Guardar la anotación 1) o “STORE MEMO 2” (Guardar la anotación 2) en el visualizador de información múltiple. Cuando deje de parpadear, la posición actual se guardará en la memoria.

Almacenando Almacenada

(Modelos no equipados con sistema de navegación)



(Modelos equipados con sistema de navegación)



Selección de una posición memorizada

- Presione el botón MEMO (1 ó 2) para seleccionar la posición memorizada. “CALL MEMO 1” o “CALL MEMO 2” parpadeará. Cuando se haya seleccionado la posición, se encenderá “MEMO 1” o “MEMO 2”.

Llamando Llamada

(Modelos no equipados con sistema de navegación)



(Modelos equipados con sistema de navegación)



El procedimiento de activación se cancelará cuando se presione el interruptor de ajuste de la carga previa del resorte de la suspensión trasera o el botón MEMO (1 ó 2) mientras se selecciona una posición memorizada.

COMPONENTES PRINCIPALES

(Información que usted necesita para utilizar esta motocicleta)

Cada botón MEMO almacena sólo una posición de la carga previa. Cuando se almacena una nueva posición, se borra el ajuste anterior almacenado en la memoria de este botón. Si desea añadir una nueva posición y conservar la actual, emplee el otro botón de la memoria.

Todas las posiciones de la carga previa se perderán si se gasta (o se descarga por completo) o se desconecta la batería de la motocicleta.

Cuando "ERROR" (error) parpadee en el visualizador, póngase en contacto con su concesionario.

(Modelos no equipados con sistema de navegación)



(Modelos equipados con sistema de navegación)



FRENOS

Ambos frenos, delantero y trasero, son de disco del tipo hidráulico.

A medida que se desgastan las pastillas del freno, el nivel del líquido de frenos disminuye.

No es necesario efectuar ningún ajuste, sin embargo el nivel del líquido y el desgaste de las pastillas deben inspeccionarse periódicamente. El sistema debe inspeccionarse frecuentemente para asegurarse de que no hay fugas de líquido. Si el recorrido libre de la palanca o del pedal de control se vuelve excesivo y las pastillas de los frenos no están desgastadas más allá del límite recomendado (página 197), existe la posibilidad de que haya aire en el sistema de los frenos, en cuyo caso debe sangrarse. Consulte a su concesionario para este servicio.

Nivel del líquido del freno delantero:

Con la motocicleta en posición vertical, compruebe el nivel del líquido. Éste deberá estar por encima de la marca de nivel inferior "LOWER". Si el nivel está a la altura o por debajo de la marca de nivel inferior "LOWER", inspeccione las pastillas del freno para ver si están desgastadas (página 197).

Si las pastillas del freno están desgastadas habrá que sustituirlas. Si no están desgastadas, haga que le inspeccionen el motor para ver si tiene fugas.

El líquido de frenos recomendado es Honda DOT 4 de envase precintado, o uno equivalente.

Marca de nivel inferior (LOWER)

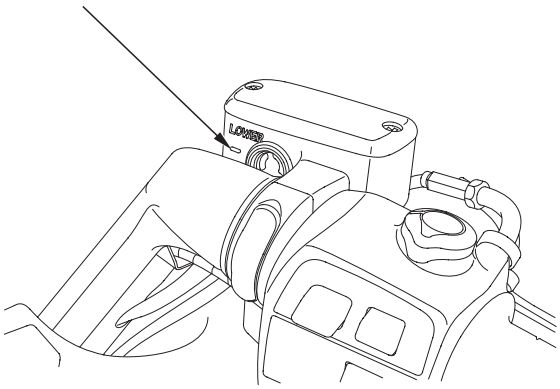

11/09/03 17:56:30 35MCA700_058

COMPONENTES PRINCIPALES

(Información que usted necesita para utilizar esta motocicleta)

Puede ajustarse la distancia entre la punta de la palanca del freno y la empuñadura.

1. Gire el anillo de ajuste mientras presiona la palanca del freno hacia delante.
2. Alinee la marca de referencia de la palanca del freno con los números del anillo de ajuste.
3. Aplique la palanca del freno, suéltela, y gire entonces la rueda y verifique que gira con libertad. Repita este procedimiento varias veces.

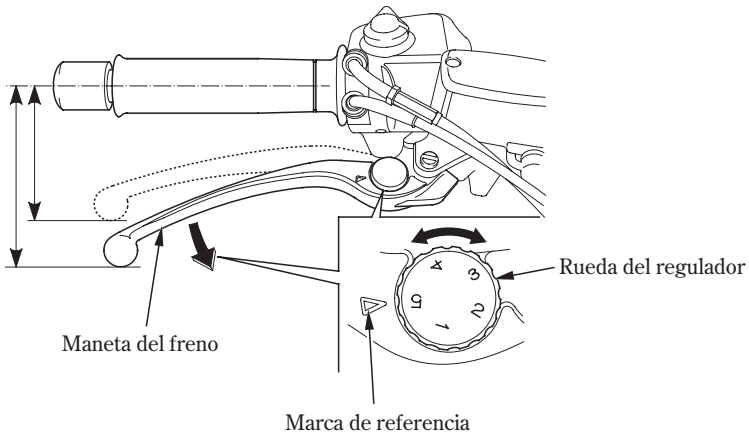

Nivel del líquido del freno trasero:
Con la motocicleta en posición vertical, compruebe el nivel del fluido. Éste deberá estar entre las marcas de nivel superior “UPPER” e inferior “LOWER”. Si el nivel está a la altura o por debajo de la marca de nivel inferior “LOWER”, inspeccione las pastillas del freno para ver si están desgastadas (página 197).

Si las pastillas del freno están desgastadas habrá que sustituirlas. Si no están desgastadas, haga que le inspeccionen el motor para ver si tiene fugas.

El líquido de frenos recomendado es Honda DOT 4 de envase precintado, o uno equivalente.

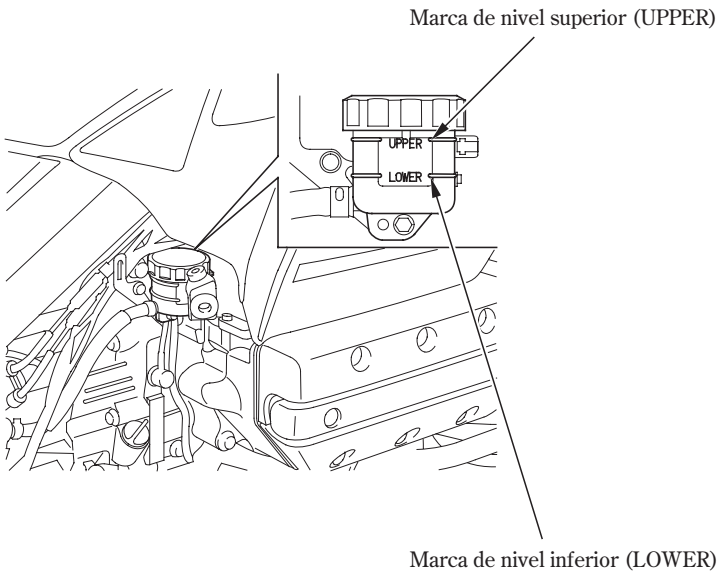

Otras comprobaciones:
Asegúrese que no hayan fugas de líquido. Compruebe los manguitos y accesorios por si tuviesen deterioros o grietas.

COMPONENTES PRINCIPALES

(Información que usted necesita para utilizar esta motocicleta)

EMBRAGUE

Esta motocicleta tiene un embrague de accionamiento hidráulico. No es necesario efectuar ningún ajuste, pero debe inspeccionarse periódicamente el sistema del embrague para comprobar el nivel del líquido y cerciorarse de que no haya fugas.

Si la motocicleta avanza lentamente o se cala al engranarla, o si el embrague patina, haciendo que la aceleración se retrase con relación a la velocidad del motor, esto se deberá probablemente a la existencia de aire en el sistema de embrague y deberá sangrarse. Consulte a su concesionario para este servicio.

Nivel de líquido:

Compruebe que el nivel del líquido esté por encima de la marca de nivel inferior LOWER. Si el nivel del líquido está cerca de la marca de nivel inferior LOWER, significa que hay fugas de líquido. Consulte a su concesionario para la reparación.

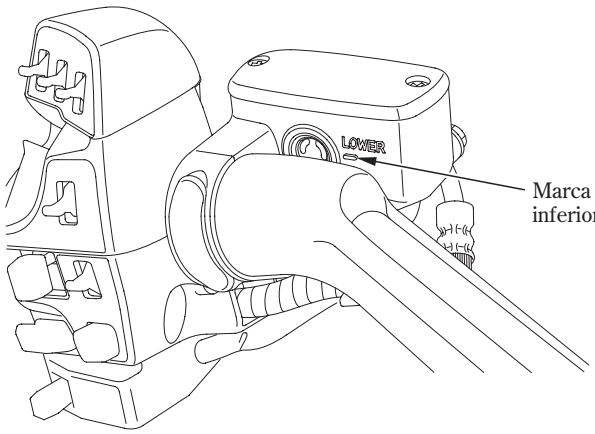

Puede ajustarse la distancia entre la punta de la palanca del embrague y la empuñadura.

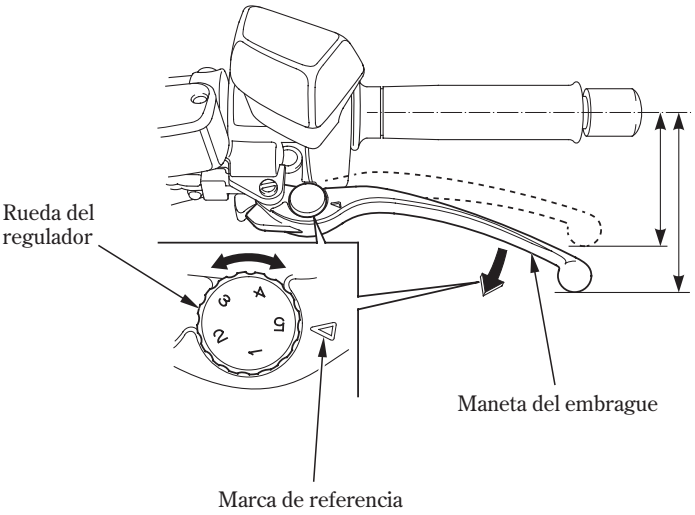

1. Gire el anillo de ajuste mientras presiona la palanca del embrague hacia delante.
2. Alinee la marca de referencia de la palanca del embrague con los números del anillo de ajuste.
3. Ponga en marcha el motor, tire de la maneta del embrague y cambie de velocidad. Asegúrese que el motor no se pare y la motocicleta avance lentamente. Suelte poco a poco la maneta del embrague y gire el acelerador. La motocicleta debe ponerse en marcha suavemente y acelerar poco a poco.

Otras comprobaciones:

Asegúrese que no hayan fugas de líquido. Compruebe los manguitos y accesorios por si tuviesen deterioros o grietas.

11/09/03 17:56:55 35MCA700_062

COMPONENTES PRINCIPALES

(Información que usted necesita para utilizar esta motocicleta)

REFRIGERANTE

Recomendaciones sobre el refrigerante

El propietario debe mantener el nivel correcto del refrigerante para evitar la congelación, el sobrecalentamiento y la corrosión. Utilice solamente anticongelante de etilenglicol de alta calidad que contenga inhibidores de protección contra la corrosión específicamente recomendados para ser utilizados en motores de aluminio. (CONSULTE LA ETIQUETA DEL RECIPIENTE DE ANTICONGELANTE).

Utilice agua potable de bajo contenido mineral o agua destilada como parte de la solución anticongelante. El agua con alto contenido mineral o sal puede dañar el motor de aluminio.

La utilización de refrigerante con inhibidores de silicato puede causar un desgaste prematuro en las juntas de la bomba de agua u obstrucciones en los conductos del radiador.
La utilización del agua del grifo puede causar daños en el motor.

Honda suministra una solución del 50/50 de anticongelante y agua con esta motocicleta. Esta solución de refrigerante es la más adecuada para la mayoría de las temperaturas de funcionamiento, y ofrece además una buena protección contra la corrosión. Una concentración alta de anticongelante disminuye el rendimiento del sistema de refrigeracón y sólo se recomienda cuando sea necesaria una mayor protección contra la congelación. Una concentración de menos del 40/60 (40% de anticongelante) no ofrecerá la protección apropiada contra la corrosión. Durante temperaturas de congelación, compruebe con frecuencia el sistema de refrigeracón y añada una concentración mayor de anticongelante (un máximo del 60% de anticongelante) si fuese necesario.

Inspección

El depósito de reserva está detrás de la cubierta lateral izquierda del motor.
Extraiga la cubierta lateral izquierda del motor (página 174).

Compruebe el nivel del refrigerante en el depósito de reserva mientras el motor está a la temperatura normal de operación. Añada el refrigerante necesario al depósito de reserva hasta que el nivel del refrigerante llegue a la marca del nivel superior UPPER. Añada siempre refrigerante al depósito de reserva. No intente añadir refrigerante quitando la tapa del radiador.

Si el depósito de reserva está vacío, o si la pérdida de refrigerante es excesiva, compruebe si hay fugas y solicite la reparación a su concesionario.

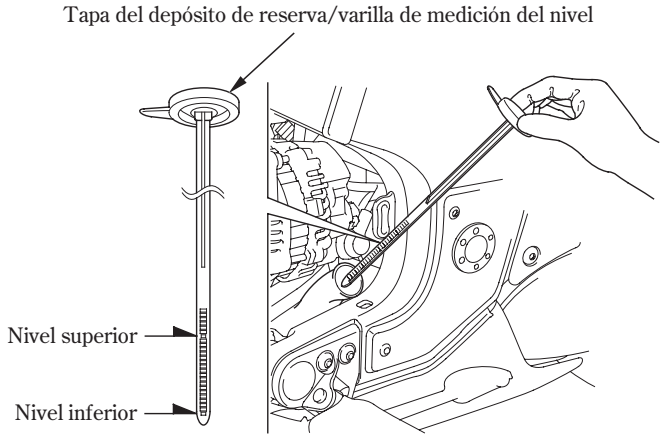

11/09/03 17:57:09 35MCA700_064

COMPONENTES PRINCIPALES

(Información que usted necesita para utilizar esta motocicleta)

COMBUSTIBLE

Depósito de combustible

La capacidad del depósito de combustible, incluida la reserva es de:

25 ℓ

Para abrir la tapa de relleno de combustible, inserte la llave de encendido y gírela hacia la derecha para abrir la cubierta de relleno de combustible. Gire la tapa de relleno de combustible hacia la izquierda para extraerla.

No llene demasiado el tanque. El combustible no deberá llegar al cuello de llenado.
Después de repostar, asegúrese de apretar con seguridad la tapa de relleno de combustible girándola hacia la derecha hasta que produzca un sonido seco de confirmación.
Cierre la tapa de relleno de combustible.
Extraiga la llave de la cubierta de relleno de combustible.

⚠ ADVERTENCIA

La gasolina es muy inflamable y explosiva. Manejando el combustible se podrá quemar o lesionar gravemente.

- Pare el motor y mantenga el calor, las chispas y las llamas alejadas.
- Reposte solamente en exteriores.
- Limpie inmediatamente el combustible derramado.

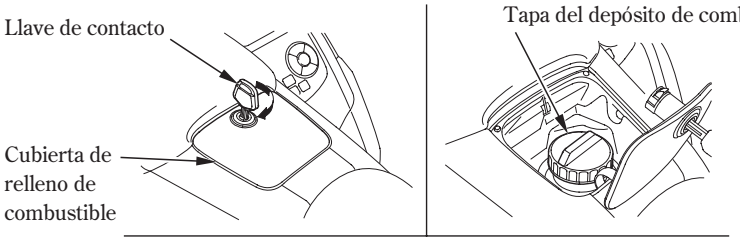

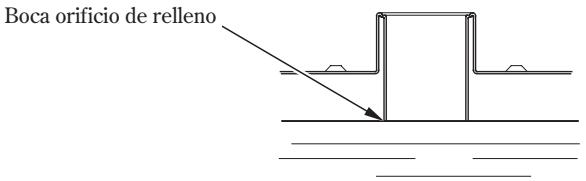

11/09/03 17:57:14 35MCA700_065

Utilice combustible sin plomo de 91 octanos o superior.
El empleo de gasolina con plomo ocasionará un desgaste prematuro del convertidor catalítico.

En ocasiones podrá notar ligeros golpes de encendido durante el funcionamiento bajo cargas pesadas. Esto no es una causa que deba preocuparle, simplemente significa que el motor está funcionando eficientemente.

NOTA

Si las “detonaciones” o el “golpeteo” se producen a una velocidad estable del motor con carga normal, cambie de marca de gasolina. Si las detonaciones o el golpeteo persisten, consulte a su concesionario. Si no lo hace se considerará como utilización incorrecta, y los daños causados por la utilización incorrecta no quedan cubiertos por la garantía limitada de Honda.

COMPONENTES PRINCIPALES

(Información que usted necesita para utilizar esta motocicleta)

Gasolina con alcohol

Si decide utilizar gasolina con alcohol (gasohol), asegúrese que el octanaje sea al menos tan alto como el recomendado por Honda. Existen dos tipos de "gasohol": uno que contiene etanol y otro que contiene metanol. No utilice gasohol con más del 10 % de etanol. No utilice tampoco gasolina que contenga metanol (alcohol metílico o de madera) sin tener disolventes e inhibidores contra la corrosión. No utilice nunca gasolina con más del 5 % de metanol, incluso cuando ésta tenga disolventes e inhibidores contra la corrosión.

El empleo de gasolina con un contenido superior al 10% de etanol (o del 5% de metanol) puede:

- Dañar la pintura del depósito de combustible.
- Dañar los tubos de goma de la línea de combustible.
- Causar corrosión del depósito de combustible.
- Causar una marcha deficiente.

Antes de adquirir combustible de una gasolinera desconocida, compruebe si el combustible tiene alcohol. Si lo tuviese, asegúrese del tipo y porcentaje de alcohol utilizado. Si notase algún síntoma de funcionamiento inapropiado cuando utiliza gasolina con alcohol, o una que usted cree que tiene alcohol, cambie la gasolina por otra que usted sepa que no tiene alcohol.

11/09/03 17:57:29 35MCA700_067

ACEITE DEL MOTOR

Comprobación del nivel de aceite del motor

Compruebe el nivel del aceite de motor cada día antes de circular con la motocicleta.

Para comprobar el nivel del aceite:

1. Apoye la motocicleta sobre su soporte central sobre una superficie firme y nivelada, y extraiga la cubierta lateral derecha del motor (página 174).
2. Ponga en marcha el motor y déjelo al ralentí durante 3 a 5 minutos.
3. Pare el motor. Después de 2 ó 3 minutos, extraiga la tapa de relleno/varilla de medición del nivel de aceite, frótela para limpiarla y vuelva a insertar la tapa de relleno/varilla de medición del nivel de aceite sin enroscarla. Extraiga la tapa de relleno/varilla de medición del nivel de aceite. El nivel de aceite debe estar entre las marcas del nivel superior e inferior de la tapa de relleno/varilla de medición del nivel de aceite.
4. Si fuese necesario, añada el aceite especificado hasta alcanzar la marca de nivel superior. No llene excesivamente.
5. Vuelva a instalar la tapa de relleno/varilla de medición del nivel de aceite, y la cubierta del lado derecho del motor.

NOTA

El funcionamiento del motor sin suficiente aceite puede causar serias averías en él.

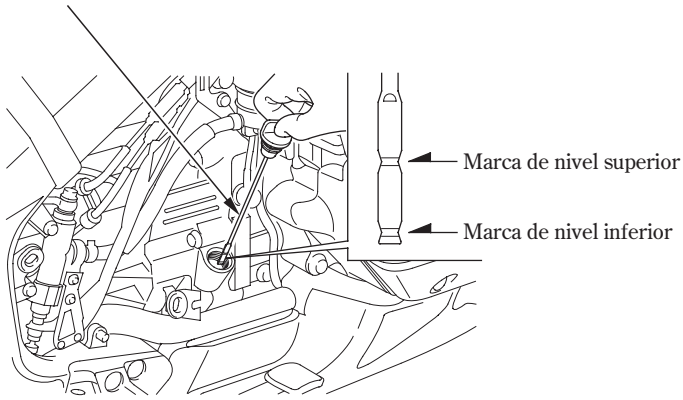

COMPONENTES PRINCIPALES

(Información que usted necesita para utilizar esta motocicleta)

NEUMÁTICOS SIN CÁMARA DE AIRE

Para utilizar la motocicleta de forma segura, los neumáticos deberán ser del tipo y tamaño apropiados, estar en buenas condiciones y tener las bandas de rodadura adecuadas, y estar inflados correctamente para la carga que se quiere transportar. Las páginas siguientes ofrecen información más detallada sobre cómo y cuándo comprobar la presión de los neumáticos, cómo inspeccionarlos en busca de daños, y sobre qué hacer cuando haya que repararlos o sustituirlos.

⚠ ADVERTENCIA

Si utiliza neumáticos excesivamente gastados o incorrectamente inflados podrá dar lugar a un accidente en el que podrá sufrir lesiones de gravedad o incluso perder la vida.

Siga todas las instrucciones de este manual del propietario relacionadas con el inflado y el mantenimiento de los neumáticos.

Presión de los neumáticos

El mantenimiento de los neumáticos correctamente inflados proporciona la mejor combinación de conducción, duración de las bandas de rodadura y confort de marcha. Por lo general, los neumáticos insuficientemente inflados se desgastan sin uniformidad, afectan adversamente el conducción, y son más sensibles a los fallos debidos al sobrecalentamiento.

Los neumáticos excesivamente inflados hacen que la motocicleta sea dura, se dañan con mayor facilidad en carreteras en mal estado y se desgastan sin uniformidad.

Le recomendamos que siempre inspeccione visualmente los neumáticos antes de conducir y que emplee un manómetro para medir la presión del aire por lo menos una vez al mes o siempre que usted crea que falta aire en los neumáticos.

Los neumáticos sin cámara tienen cierta capacidad de autorrecuperarse en caso de un pinchazo. Sin embargo, debido a que la fuga de aire es frecuentemente muy lenta, deberá buscar minuciosamente los pinchazos siempre que note que un neumático no está completamente inflado.

Compruebe siempre la presión de los neumáticos en “frío” — cuando la motocicleta haya estado aparcada durante tres horas por lo menos. Si comprueba la presión en “caliente” — después de haber conducido la motocicleta aunque sólo hayan sido unos cuantos kilómetros —, la lectura será más alta que si los neumáticos hubieran estado en “frío”. Esto es normal, y en estas condiciones no deberá desinflarlos hasta las presiones en “frío” indicadas más abajo. Si lo hace, los neumáticos estarán menos inflados de lo requerido.

Las presiones en “frío” de los neumáticos son:

Delantero	250 kPa (2,50 kgf/cm²)
Trasero	280 kPa (2,80 kgf/cm²)

Inspección

Cada vez que compruebe la presión de los neumáticos, deberá examinar también el dibujo y perfiles para ver si están desgastados, dañados, o tienen incrustados objetos extraños:

Observe si hay:

- Golpes o bultos en los laterales del neumático o en del dibujo. Sustituya el neumático si encuentra cualquier golpe o bulto.
- Cortes, rajas o grietas en el neumático. Sustituya el neumático si puede ver la carcasa.
- Desgaste excesivo del dibujo.

También, si pilla un bache o golpea algún objeto duro, pare en el arcén de la forma más rápida y segura que pueda e inspecciones cuidadosamente los neumáticos para ver si están dañados.

COMPONENTES PRINCIPALES

(Información que usted necesita para utilizar esta motocicleta)

Desgaste del dibujo de los neumáticos

Cambie los neumáticos antes de que el resalto en el centro del neumático alcance el límite siguiente:

Profundidad mínima del resalto	
Delantero	1,5 mm
Trasero	2,0 mm

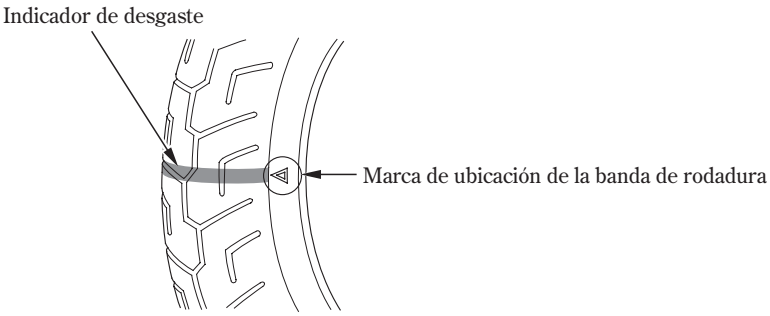

Reparación de los neumáticos

Si un neumático está pinchado o dañado, deberá sustituirlo; no repararlo. Como se puede ver más abajo, un neumático que haya sido reparado, ya sea temporal o de forma permanente, tendrá unos límites de velocidad y de rendimiento más bajos que los de uno nuevo.

Una reparación temporal, tal como la colocación de un parche externo en un neumático sin cámara, podrá no resultar seguro para velocidades y condiciones de conducción normales. Si hace en un neumático una reparación temporal o de emergencia, deberá conducir lentamente y con mucha precaución hasta un distribuidor y sustituir el neumático. A ser posible, deberá no transportar pasajero ni carga hasta haber sustituido el neumático.

Aún en el caso de que el neumático sea reparado profesionalmente con un parche interior permanente, nunca será tan bueno como uno nuevo. A partir de la reparación, no deberá exceder los 80 km/h durante las primeras 24 horas, ni los 130 km/h a partir de entonces. Por consiguiente, le recomendamos encarecidamente que sustituya el neumático dañado. Si opta por repararlo, asegúrese de que la rueda esté equilibrada antes de conducir.

Cambio de la rueda

Los neumáticos con los que salió de fábrica su motocicleta han sido diseñados según el rendimiento y capacidades de su motocicleta y le ofrecen la mejor combinación de conducción, frenado, durabilidad y comodidad.

⚠ ADVERTENCIA

La instalación de neumáticos no apropiados en su motocicleta puede afectar a la conducción y la estabilidad. Esto puede dar lugar a un accidente en el que podrá sufrir lesiones de gravedad o incluso perder la vida.

Utilice siempre neumáticos del tamaño y tipo recomendados en este manual de instrucciones.

Los neumáticos recomendados para su motocicleta son:

Delantero	130/70R18M/C 63H
	BRIDGESTONE G709 RADIAL
Trasero	180/60R16M/C 74H
	BRIDGESTONE G704 RADIAL
Tipo	radial, neumático sin cámara

Siempre que sustituya un neumático, utilice uno que sea equivalente al original y asegúrese de que la rueda esté equilibrada después de instalar un neumático nuevo.

11/09/03 17:58:06 35MCA700_072

COMPONENTES PRINCIPALES

(Información que usted necesita para utilizar esta motocicleta)

Notas importantes de seguridad

- No ponga una cámara dentro de un neumático sin cámara de la motocicleta. La acumulación excesiva de calor puede hacer que el neumático reviente.
- Para esta motocicleta utilice solamente neumáticos sin cámara. Las llantas están diseñadas para neumáticos sin cámara y, durante la aceleración o frenazo bruscos, los neumáticos de tipo con cámara pueden resbalar en la llanta y desinflarse rápidamente.
- No instale neumáticos del tipo al sesgo en esta motocicleta. La mezcla de neumáticos al sesgo y neumáticos radiales puede afectar adversamente el manejo y la estabilidad.
- No instale neumáticos de automóvil en esta motocicleta. Durante la instalación, el neumático podría separarse de la llanta con suficiente fuerza como para causar heridas serias o incluso la muerte.
- Cuando reemplace los neumáticos, emplee sólo los neumáticos recomendados indicados arriba y en la etiqueta de información del neumático. El empleo de otros neumáticos en el modelo provisto del sistema ABS podría degradar la función adecuada del ABS.

  La computadora del sistema ABS funciona comparando la velocidad de las ruedas.

  Los neumáticos no recomendados pueden afectar le velocidad de las ruedas y pueden causar confusiones en la computadora del sistema ABS.

11/09/03 17:58:14 35MCA700_073

COMPONENTES INDIVIDUALES ESENCIALES

INTERRUPTOR DE ENCENDIDO

El interruptor de encendido está en la cubierta del manillar.

Posición de la llave	Función	Extracción de la llave
ACC	Sólo funcionan los circuitos de los accesorios.	no puede extraerse
ON	Circuitos eléctricos conectados.	no puede extraerse
OFF	No funcionan los circuitos eléctricos.	puede extraerse
LOCK (boqueo de la dirección)	No funcionan los circuitos eléctricos. Bloquea el cabezal de la dirección.	puede extraerse

Si la motocicleta está parada con el interruptor de encendido en ON y el interruptor de parada del motor en ⊠ (OFF), el faro y la luz de cola seguirán encendidos, ocasionando descarga de la batería.

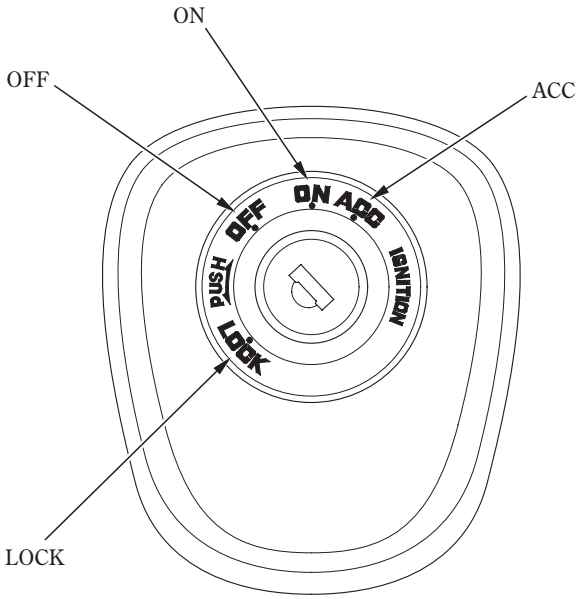

11/09/03 17:58:25 35MCA700_074

COMPONENTES INDIVIDUALES ESENCIALES

LLAVES

Esta motocicleta tiene dos llaves y una placa de número de la llave.

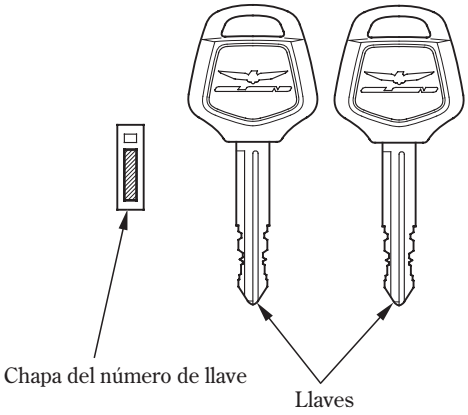

Usted necesitará el número de la llave si tiene alguna vez que cambiar la llave. Guarde la placa en un lugar seguro.

Para hacer copias de las llaves, lleve todas las llaves, la placa con el número de la llave y la motocicleta a su concesionario.

Se pueden registrar hasta cuatro llaves con el sistema de inmovilización (HISS), incluyendo las que ya tiene.

Si se pierden todas las llaves, deberá cambiarse el módulo de control de encendido/ unidad PGM-FI. Para evitar esto, recomendamos que si sólo le queda una llave haga copias inmediatamente para asegurarse de que haya llaves de reserva.
Estas llaves contienen circuitos electrónicos que son activados por el sistema de inmovilización (HISS). No funcionarán para arrancar el motor si los circuitos se encuentran dañados.

- No deje caer las llaves ni ponga objetos pesados encima de ellas.
- No pulimente, taladre ni altere en ninguna manera la forma original de las llaves.
- Mantenga las llaves alejadas de objetos magnéticos.

SISTEMA DE INMOVILIZACION (HISS)

HISS es la abreviatura de Honda Ignition Security System o Sistema de seguridad de encendido Honda.

El sistema de inmovilización (HISS) protege su motocicleta contra el robo. Tiene que utilizarse una llave adecuadamente codificada en el interruptor de encendido para que arranque el motor. Si se utiliza una llave que no está adecuadamente codificada (u otro dispositivo) el circuito de arranque del motor quedará inutilizado.

Cuando se gira el interruptor de encendido a la posición ON y el interruptor de parada del motor está en la posición " ○ " (RUN), el indicador del sistema inmovilizador (HISS) se enciende durante algunos segundos y luego se apaga. Si el indicador permanece encendido, significa que el sistema no reconoce el código de la llave. Gire el interruptor de encendido a la posición OFF, saque la llave, vuelva a insertarla y gire de nuevo el interruptor a la posición ON.

El indicador del sistema inmovilizador (HISS) sigue parpadeando cada 2 segundos durante 24 horas cuando el interruptor de encendido se ha puesto en la posición OFF. Después de este período, el indicador se apaga automáticamente.

Para utilizar esta función, proceda de la forma siguiente:

1. Gire el interruptor de encendido a la posición ON o ACC.
2. (Modelos no equipados con sistema de navegación)
   Presione el botón SETUP y presione el botón DIM. Presione el botón INFO o TRIP para seleccionar ON (activación) u OFF (desactivación). No se olvide de presionar el botón SETUP para introducir su ajuste en el sistema.
   (Modelos equipados con sistema de navegación)
   Presione dos veces el botón DIM. Presione el botón INFO o TRIP para seleccionar ON (activación) u OFF (desactivación). No se olvide de presionar el botón DISP para introducir su ajuste en el sistema.
3. Gire el interruptor de encendido a la posición OFF.

(Modelos no equipados con sistema de navegación)

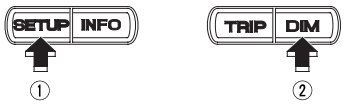

(Modelos equipados con sistema de navegación)



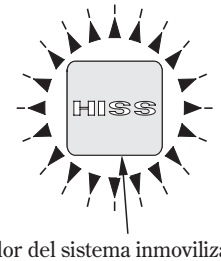

Indicador del sistema inmovilizador (HISS)

COMPONENTES INDIVIDUALES ESENCIALES

Siempre que se ponga el interruptor de encendido en ON, la operación de la luz se cancelará.

Cuando han pasado aproximadamente 5 segundos sin accionar ningún botón, la visualización vuelve automáticamente a la anterior.

Si el sistema no reconoce repetidamente la codificación de su llave, póngase en contacto con su concesionario.

- Es posible que el sistema no reconozca el código de la llave si cualquier otra llave del sistema inmovilizador se encuentra cerca del interruptor de encendido. Para asegurase que el sistema reconozca el código de la llave, mantenga cada llave del sistema inmovilizador en un llavero separado.
- No intente alterar el sistema de inmovilización (HISS) ni añadirle ningún dispositivo. Podrían causarse problemas eléctricos que harían imposible arrancar su motocicleta.
- Si se pierden todas las llaves, deberá cambiarse el módulo de control de encendido/ unidad PGM-FI.

Directivas EC

El sistema inmovilizador cumple con la directiva R & TTE (Radio equipment and Telecommunications Terminal Equipment) y el reconocimiento mutuo de su conformidad.

CE

La declaración de conformidad con la Directiva de R & TTE se entrega al propietario en el momento de la compra. La declaración de conformidad debe guardarse en un lugar seguro. Si pierde la declaración de conformidad, o si no se entregó, póngase en contacto con su concesionario.

(Sólo Brasil)



Este equipo funciona en bases secundarias y, consecuentemente, debe aceptar interferencias perjudiciales, incluyendo las de estaciones del mismo tipo, y no deberá causar interferencias perjudiciales a otros sistemas que funcionan en bases primarias.

(Sólo Sudáfrica)



(Sólo Singapur)



(Sólo Marruecos)

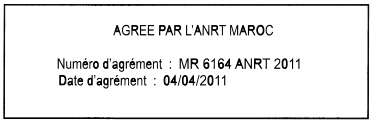

COMPONENTES INDIVIDUALES ESENCIALES

CONTROLES DEL MANILLAR DERECHO

Interruptor de parada del motor

El interruptor de parada del motor de tres posiciones está al lado de la empuñadura del acelerador. Cuando el interruptor está en la posición ⟳ (funcionamiento), el motor funcionará. Cuando el interruptor está en una de las posiciones ⊠ (parada), el motor no funcionará. Este interruptor desempeña más que nada una función de emergencia y debe dejarse normalmente en la posición ⟳ (funcionamiento).

Botón de arranque/marcha atrás

El botón del motor de arranque/marcha atrás está debajo del interruptor de parada del motor. Cuando se presiona el botón de arranque/marcha atrás, el motor de arranque hace virar el motor, el faro se apaga automáticamente, pero la luz de cola permanece encendida. Si el interruptor de parada del motor está en la posición (OFF), el motor de arranque no funcionará. Consulte el apartado del Procedimiento de arranque en la página 150.

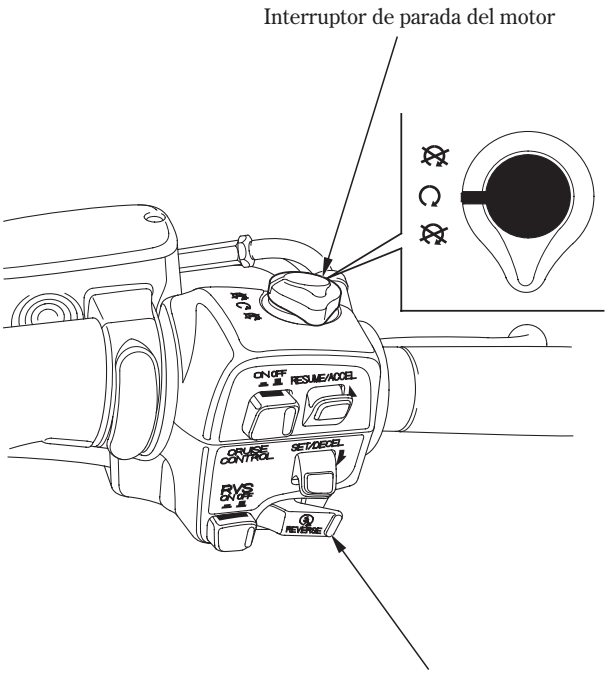

Interruptor de control de crucero

El control de crucero automatiza la función del acelerador para mantener constante la velocidad de la motocicleta. Esto puede resultar conveniente en viajes largos, pero puede ser también peligroso si hay otros vehículos en la carretera o si la carretera no se conoce bien.

Como implica su nombre, sirve para circular a modo de crucero por autopistas o autovías sin congestiones. No se recomienda su empleo dentro del tráfico, en carreteras serpentinas ni en malas situaciones atmosféricas en las que el conductor debe tener el control total del acelerador.

⚠ ADVERTENCIA

El empleo inadecuado del control de crucero puede ser causa de un accidente.

Emplee el control de crucero sólo cuando circule por autopistas abiertas en buenas condiciones atmosféricas.

Para ajustar el control de crucero:

El sistema de control de crucero le permitirá ajustar y mantener automáticamente cualquier velocidad entre 48—161 km/h en cuarta 4 sobremarcha.

Presione el interruptor principal CRUISE CONTROL: Se encenderá la luz indicadora. Acelere a la velocidad deseada, y presione entonces el interruptor SET/DECEL. Se encenderá la luz de ajuste del control de crucero en el tablero de instrumentos.

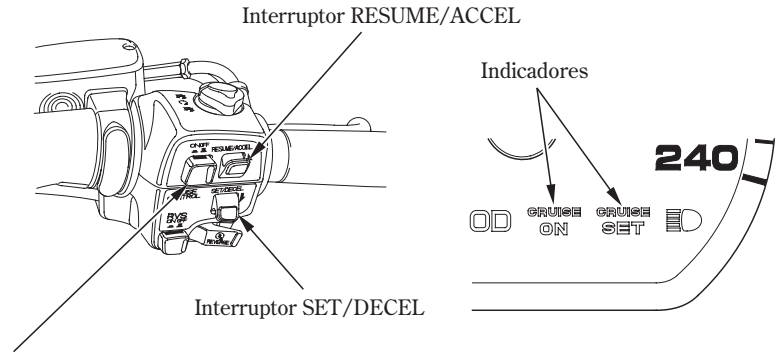

COMPONENTES INDIVIDUALES ESENCIALES

La velocidad a la que va cuando suelta el interruptor SET/DECEL es la velocidad que mantendrá el control de crucero. Luego, podrá "ajustar con precisión" la velocidad presionando brevemente y soltando el interruptor SET/DECEL para reducirla, o presionando y soltando el interruptor RESUME/ACCEL para aumentarla un poco.

Un "accionamiento" rápido del interruptor SET/DECEL o RESUME/ACCEL cambiará la velocidad aproximadamente sólo en 1,6 km/h.

Para cancelar el control del crucero:
Presione simplemente el interruptor principal CRUISE CONTROL hasta que se apague la luz del indicador (de este modo también se borrará la memoria de la velocidad ajustada) o cierre el acelerador. Si debe desactivar temporalmente el sistema (pero desea conservar en la memoria la velocidad ajustada), apriete la palanca del freno delantero o de la palanca del embrague, o pise ligeramente el pedal del freno. Si todavía circula a más de 48 km/h, podrá volver a la velocidad ajustada presionando simplemente el interruptor RESUME/ACCEL. Si la motocicleta ha aminorado la velocidad a menos de 48 km/h aproximadamente, podrá volver a la velocidad ajustada empleando el acelerador del modo normal hasta que circule a más de 48 km/h y presionando entonces el interruptor RESUME/ACCEL.

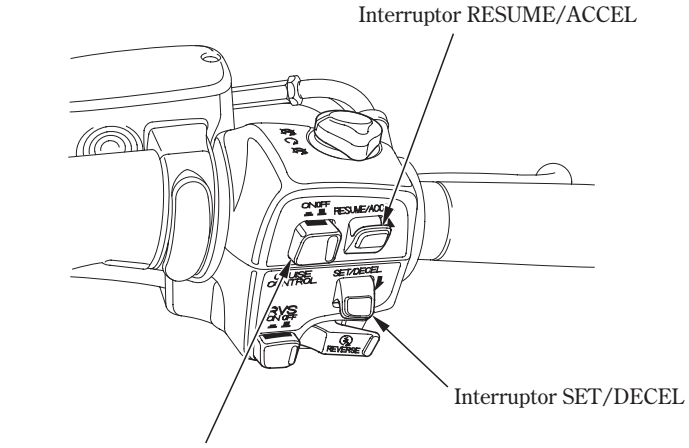

Para cambiar la velocidad ajustada:
Para obtener una velocidad más rápida con una aceleración gradual: Presione y mantenga presionado el interruptor RESUME/ACCEL hasta llegar a la velocidad deseada; suelte el interruptor y se reprogramará la memoria del sistema a la nueva velocidad. Para una aceleración más rápida: Opere la empuñadura del acelerador hasta llegar a la velocidad deseada, y presione y suelte entonces el interruptor SET/DECEL para reprogramar el sistema.

Cualquier velocidad superior a los 161 km/h se memorizará como 161 km/h.

Para cambiar a una velocidad más lenta: Presione y mantenga presionado el interruptor SET/DECEL y la motocicleta reducirá la velocidad; cuando llegue a la velocidad más lenta deseada, suelte el interruptor y el sistema se reprogramará. Para una aceleración momentánea a más de la velocidad ajustada, como cuando se adelante a un vehículo, emplee el acelerador de forma convencional. Cuando desee volver a la velocidad ajustada, cierre el acelerador y corra por inercia sin aplicar los frenos.

Con el control de crucero activado, la velocidad variará un poco, particularmente al subir cuestas o bajar pendientes.

COMPONENTES INDIVIDUALES ESENCIALES

MANDOS DEL MANILLAR IZQUIERDO

Los controles situados al lado de la empuñadura del manillar izquierdo son:

Interruptor de intensidad de luz del faro

Presione el interruptor de intensidad de luz del faro hacia la posición ≣D (HI) para seleccionar la luz de carretera, y hacia la posición ≣D (LO) para seleccionar la luz de cruce.

Interruptor de control de la luz de adelantamiento

Cuando presione este interruptor, el faro parpadeará para avisar a los vehículos que se aproximan o al realizar adelantamientos.

Botón de la bocina

Presione este botón para que suene la bocina.

Interruptor de intermitentes

Mueva el interruptor a ⇦ (L) para señalizar un giro a la izquierda, y a ⇨ (R) para señalizar un giro a la derecha; la señal de giro adecuada y el indicador parpadearán. El interruptor retornará al centro cuando se suelte. El indicador y la señal de giro dejarán de parpadear automáticamente después de completar el giro. El parpadeo podrá detenerse manualmente presionando el interruptor.

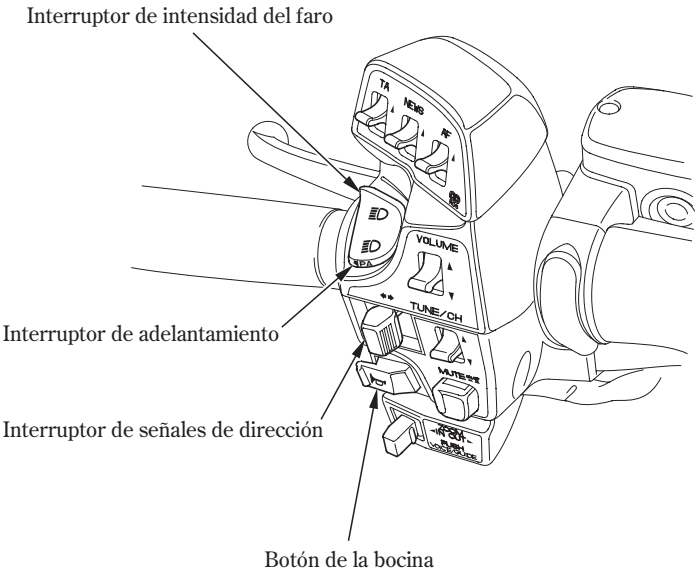

11/09/03 17:59:45 35MCA700_083

INTERRUPTOR DEL SISTEMA DE AVISO DE PELIGRO

Este sistema sólo deberá utilizarse cuando la motocicleta esté parada en situaciones de emergencia o de peligro. Para activarlo, gire la llave de encendido a la posición ON o ACC y presione entonces el interruptor marcado con ⚠ . Las señales de giro delanteras y traseras parpadearán simultáneamente.

Asegúrese de desconectar el interruptor cuando el aviso de peligro deje de ser necesario, porque de lo contrario las señales de giro no funcionarían adecuadamente, y podrían confundir a otros conductores.

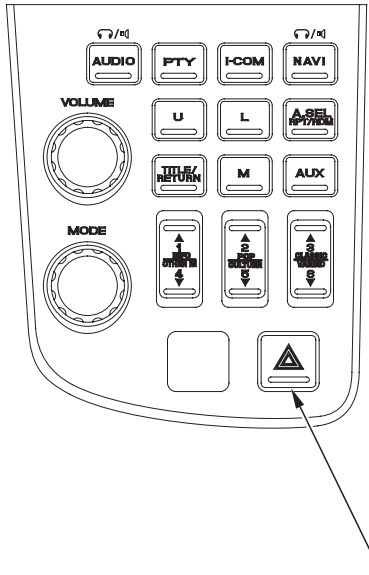

Interruptor del sistema de aviso de peligro

CARACTERÍSTICAS
(No son necesarias para el funcionamiento)

BLOQUEO DE LA DIRECCIÓN

Para cerrar la dirección, gire los manillares completamente hacia la izquierda o hacia la derecha y ponga la llave en la posición LOCK mientras la empuja hacia adentro. Retire luego la llave.

Para desbloquear la dirección gire la llave a OFF mientras presiona para adentro.

No ponga la llave en la posición LOCK mientras conduce la motocicleta porque podría perder el control del vehículo.

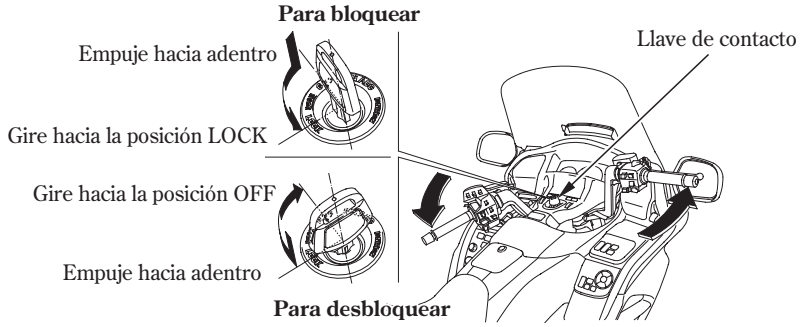

PORTACASCOS

Los portacascos están situados debajo del portaequipajes para viajes. Abra el portaequipajes para viajes (página 75) y gire la perilla del portaequipajes para que se desbloqueen los portacascos.

Cuelgue el casco en el pasador para el casco y empuje el pasador para bloquearlo.

El portacascos está diseñado para guardar con seguridad el casco mientras la máquina está estacionada. No conduzca con un casco colocado en el portacascos.

NOTA

Si se circula con un casco colocado en el portacascos puede ser causa de daños en el casco o de daños en la pintura o acabado de la motocicleta.

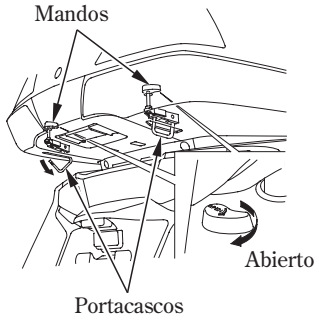

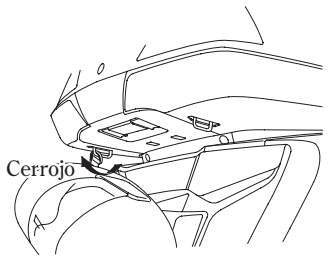

PORTAEQUIPAJES PARA VIAJES Y ALFORJAS

El portaequipajes para viajes y las alforjas son para artículos de poco peso.
La carga no deberá exceder:

Excepto tipo KO	8,0 kg
Para el tipo KO	9,0 kg

Para bloquear y desbloquear el portaequipajes para viajes y las alforjas

El portaequipajes para viajes y las alforjas pueden bloquearse y desbloquearse con la llave de encendido o el transmisor remoto.
Para emplear el transmisor remoto, vea la página 78.

Para desbloquear:
Inserte la llave de encendido y gírela hacia la derecha.

Para bloquear:
Inserte la llave de encendido y gírela hacia la izquierda.

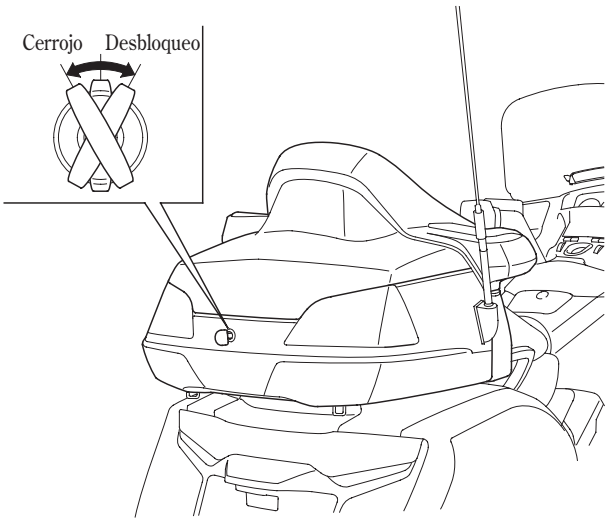

CARACTERÍSTICAS
(No son necesarias para el funcionamiento)

Para abrir y cerrar el portaequipajes para viajes y las alforjas

Para abrir el portaequipajes para viajes, empuje hacia abajo la palanca de enganche intermedia.

Para abrir la alforja derecha o la izquierda, empuje hacia abajo la palanca de enganche derecha o la izquierda.

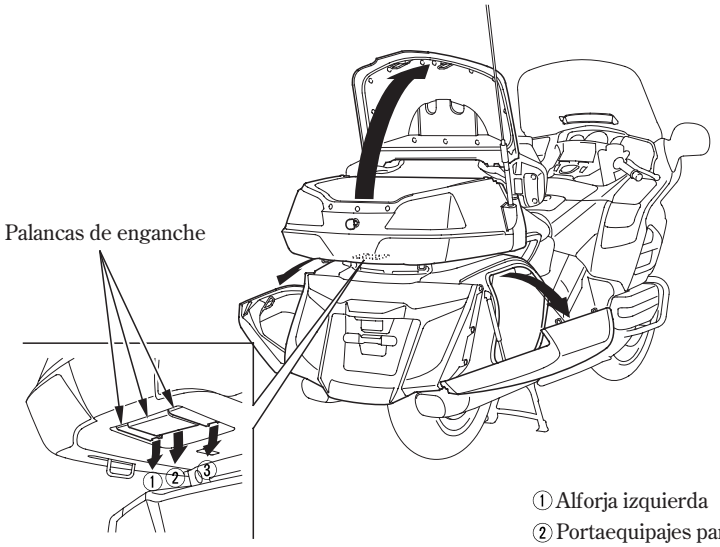

① Alforja izquierda
② Portaequipajes para viajes
③ Alforja derecha

Para cerrar cada compartimiento, ponga las manos planas en los bordes de su tapa y empuje hasta quedar bien cerrado y compruebe que no se visualice el indicador de abertura del portaequipajes para viajes y de las alforjas.
Para bloquear todos los compartimientos, emplee la llave de encendido o el transmisor.

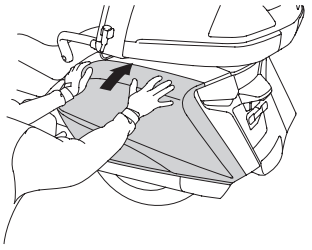

Método alternativo para abrir las alforjas:

Si se atasca una alforja y no se abre empleando su palanca de enganche trasera:

1. Abra el portaequipajes para viajes y extraiga el tapón del orificio de acceso derecho o izquierdo que hay en la base del portaequipajes para viajes.
2. Ponga el dedo en el orificio de acceso y empuje la varilla para abrir la alforja.

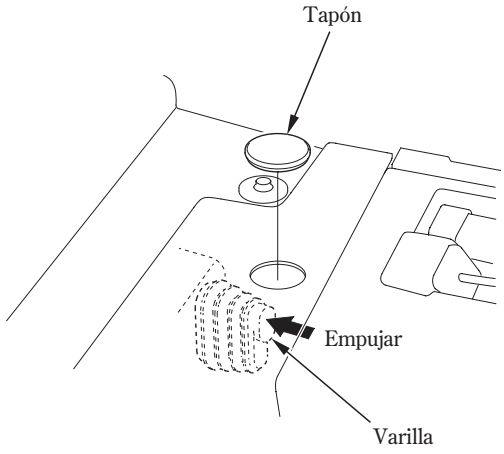

CARACTERÍSTICAS
(No son necesarias para el funcionamiento)

EMPLEO SIN LLAVE

Podrá bloquear y desbloquear el portaequipajes para viajes y las alforjas de la motocicleta con el transmisor remoto.

Si se deja el interruptor de encendido desconectado durante más de un mes, el transmisor remoto no podrá operar el sistema de control remoto. Para reponer el sistema, gire el interruptor de encendido a la posición ON.

Para bloquear los compartimientos:
Presione el botón de bloqueo.
(Las luces de las señales de giro delanteras y traseras parpadearán una vez.)

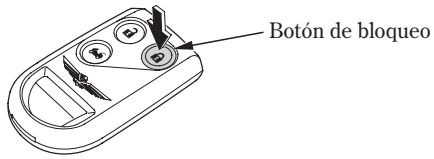

Para desbloquear los compartimientos:
Presione el botón de desbloqueo.
(Las luces de las señales de giro delanteras y traseras parpadearán dos veces.)

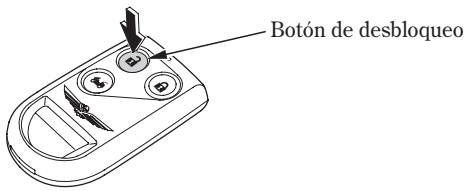

Si desbloquea los compartimientos con el transmisor, pero no abre ninguno de los compartimientos antes de treinta segundos, los compartimientos volverán a bloquearse automáticamente.

No podrá bloquear los compartimientos con el transmisor remoto si hay algún compartimiento que no está completamente cerrado. (Las luces de las señales de giro delanteras y traseras parpadearán diez veces.)

Para abrir el portaequipajes:
Presione y mantenga presionado el botón de desbloqueo del portaequipajes aproximadamente un segundo.

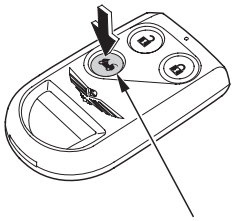

Botón de desbloqueo del portaequipajes

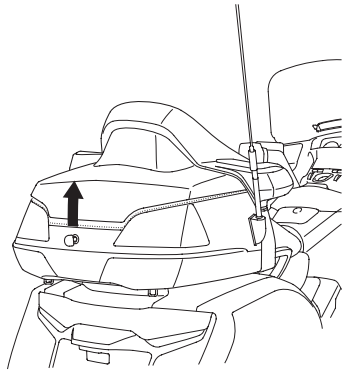

Cuidados del transmisor
Evite procurar golpes fuertes al transmisor dejándolo caer o arrojándolo. Protéjalo asimismo de las temperaturas extremadamente altas o bajas.

Limpie la envoltura del transmisor con un paño suave. No emplee detergentes fuertes o solventes que podrían dañar la envoltura. Sumergiéndolo en un líquido el transmisor, el mismo se dañará y podría dejar de funcionar correctamente.

Si pierde un transmisor, será necesario que su concesionario programe el de reemplazo para el sistema de su motocicleta. Cualquier otro transmisor que tenga también tendrá que reprogramarse.

CARACTERÍSTICAS
(No son necesarias para el funcionamiento)

Reemplazo de la pila:

Cuando se debilite la capacidad de la pila del transmisor remoto, puede resultar necesario presionar varias veces el botón para bloquear o desbloquear los compartimiento, y el LED se atenuará. Reemplace la pila lo antes posible.

Tipo de pila: CR2025

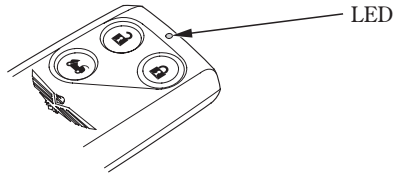

1. Desmóntelo insertando una moneda o un destornillador de cabeza plana cubierta con un paño protector en la ranura del transmisor.
2. Extraiga la pila vieja y tenga en cuenta la polaridad. Asegúrese de que la polaridad de la nueva pila sea igual (el lado + arriba), e insértela entonces en el transmisor.
3. Vuelva a juntar las dos mitades del transmisor.

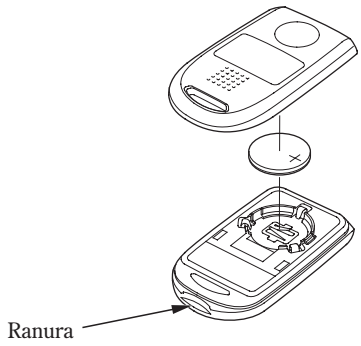



Este símbolo que hay en la batería significa que este producto no debe tratarse como un residuo doméstico.

NOTA

La eliminación inadecuada de la batería puede ser perjudicial para el medio ambiente y la salud pública.

Para su eliminación, confirme siempre las regulaciones locales.

Directivas EC

Este sistema de empleo sin llave satisface la directriz R y TTE (equipo de radio y equipo terminal de telecomunicaciones y el reconocimiento mutuo de su conformidad).

CE 1731

La declaración de conformidad con la Directiva de R & TTE se entrega al propietario en el momento de la compra. La declaración de conformidad debe guardarse en un lugar seguro. Si pierde la declaración de conformidad, o si no se entregó, póngase en contacto con su concesionario.

(Sólo Brasil)

Este equipamento opera em caráter secundário, isto é, não tem direito a proteção contra interferência prejudicial, mesmo de estações do mesmo tipo, e não pode causar interferência a sistemas operando em caráter primário.



frecuencia: 433,92 MHz
intensidad de campo: 5300 µV/m (3 m)
tipo de modulación: FSK
nombre del equipo: Transmisor, sistema de acceso sin llave mediante radiofrecuencia
modelo: G8D-696H-A

Este equipo funciona en bases secundarias y, consecuentemente, debe aceptar interferencias perjudiciales, incluyendo las de estaciones del mismo tipo, y no deberá causar interferencias perjudiciales a otros sistemas que funcionan en bases primarias.

(Sólo Singapur)

Complies with
IDA Standards
DA 102142

(Sólo Corea)

신청자명칭 : OMRON Automotive Electronics Co. Ltd.
기기명칭 : RF Transmitter
모델 : G8D-696H-A
제조자 : OMRON Automotive Electronics Co. Ltd.
제조 국가 : JAPAN

(Sólo Marruecos)

Transmisor

AGREE PAR L'ANRT MAROC
Numéro d'agrément : MR 6377 ANRT 2011
Date d'agrément : 29/06/2011

Receptor

AGREE PAR L'ANRT MAROC
Numéro d'agrément : MR 6378 ANRT 2011
Date d'agrément : 29/06/2011

(Sólo Sudáfrica)

ICASA TA-2011/917 APPROVED

CARACTERÍSTICAS
(No son necesarias para el funcionamiento)

COMPARTIMIENTO DEL CARENADO/ESTUCHE PROTECTOR

El compartimiento del carenado y el estuche protector son para artículos de poco peso.
La carga no deberá exceder:

en el compartimiento del carenado	2,0 kg
en el estuche protector	3,0 kg

Para abrir el compartimiento del carenado, presione el botón.
(Modelos no equipados con bolsa de aire)
Para abrir el estuche protector, inserte la llave de encendido y gírela hacia la derecha.

Para cerrar el compartimiento del carenado y/o el estuche protector, ponga las manos planas en los bordes de su tapa y empuje hasta quedar bien cerrado.

Asegúrese de que el compartimiento del carenado y estuche protector estén cerrados antes de circular.

Cuando lave la motocicleta, tenga cuidado de no inundar esta zona con agua.
Tenga cuidado de mantener la gasolina, el líquido de frenos, u otros solventes químicos apartados de las tapas. Dañarían la superficie de las tapas.

No guarde artículos valiosos en el compartimiento del carenado y en el estuche protector.

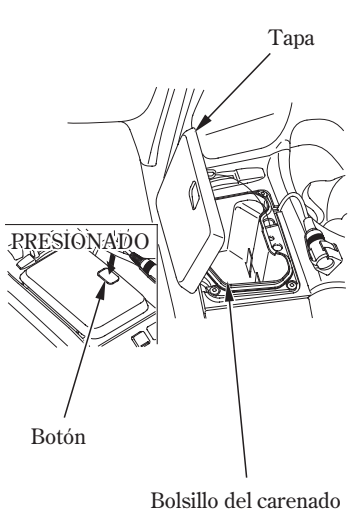

(Modelos no equipados con bolsa de aire)

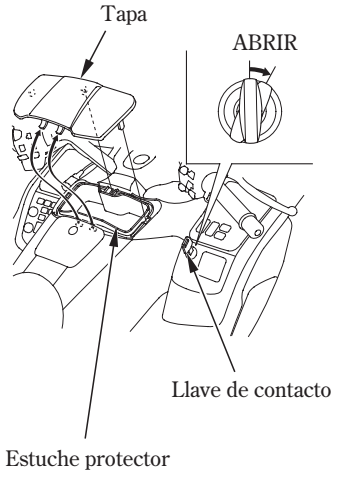

COMPARTIMIENTOS LATERALES DEL PORTA-EQUIPAJES

Los compartimientos laterales son para artículos de poco peso. No ponga más de 0,5 kg en cada compartimiento lateral.

Los compartimientos laterales están situados a ambos lados del portaequipajes. Abra la tapa tirando hacia arriba de la manija.

No ponga objetos cortantes ni duros en los compartimientos laterales, porque estos objetos podrían causar interferencias al abrir la tapa o podrían dañar los compartimientos laterales.

Asegúrese de que los compartimientos laterales del portaequipajes estén cerrados antes de circular.

Cuando lave la motocicleta, tenga cuidado de no inundar esta zona con agua.

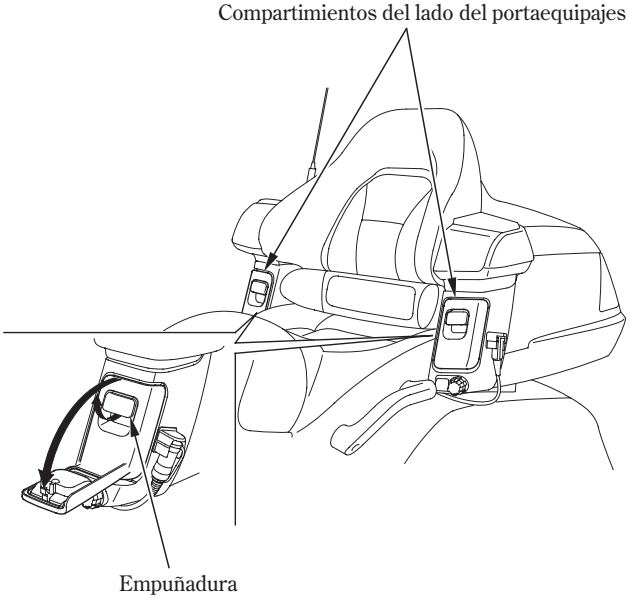

CARACTERÍSTICAS
(No son necesarias para el funcionamiento)

AJUSTE DE LA ALTURA DEL PARABRISAS

La altura del parabrisas puede ajustarse un poco para adaptarlo a sus preferencias de conducción.

Para ajustar:

1. Tire hacia arriba de ambas palancas para liberar el parabrisas.
2. Para subirlo:
   Mueva el parabrisas hasta la posición deseada.
3. Para bajarlo:
   Mueva el parabrisas hasta la marca superior (○), bájelo por completo (para reponer el mecanismo del trinquete), y luego súbalo a la posición que desee.
4. Alinee la marca del parabrisas con el borde superior del tablero de instrumentos en ambos lados.
5. Empuje las palancas hacia abajo para fijar el parabrisas.

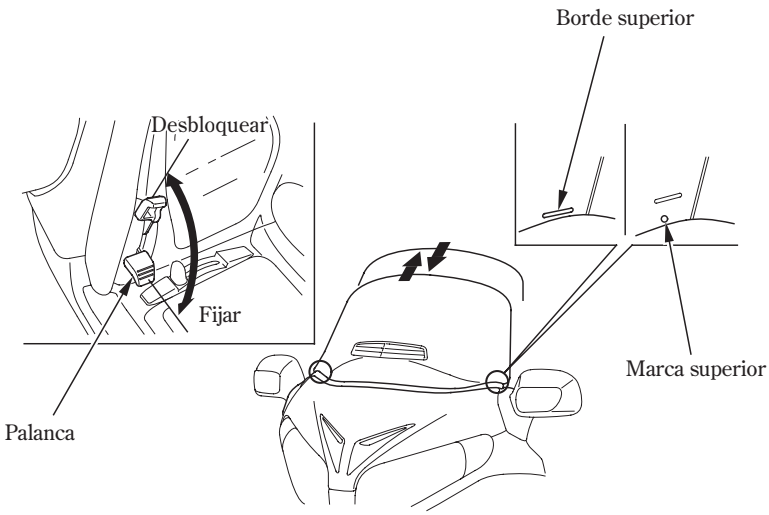

11/09/03 18:01:32 35MCA700_095

VENTILACIÓN

Rejilla de ventilación del parabrisas

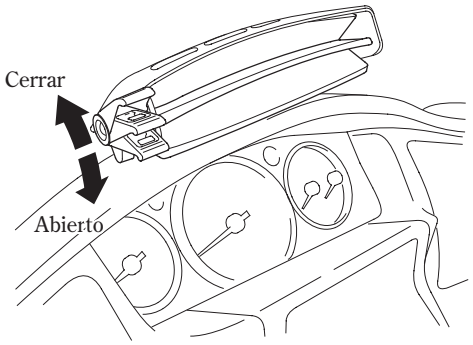

Podrá ajustar la rejilla de ventilación del parabrisas con la palanca para controlar y orientar el flujo de aire fresco.

11/09/03 18:01:37 35MCA700_096

CARACTERÍSTICAS
(No son necesarias para el funcionamiento)

Rejillas de ventilación para calentar los pies
(Excepto tipo BR, llBR)

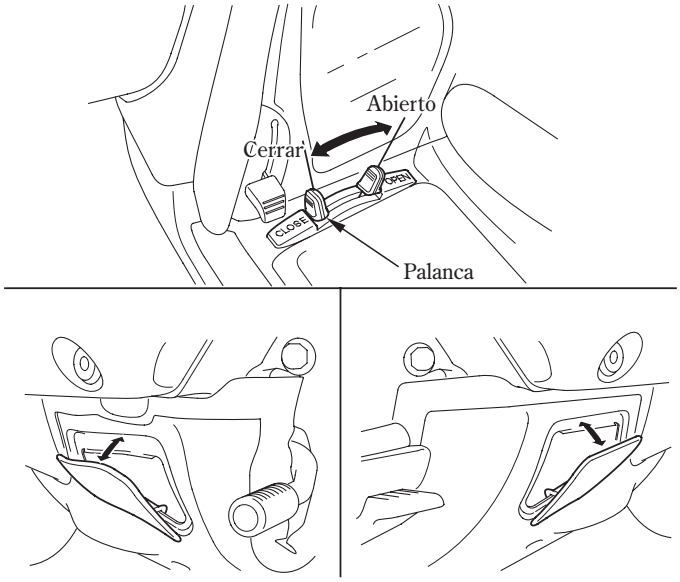

Podrá ajustar las rejillas de ventilación para calentar los pies con la palanca para controlar y orientar el flujo de aire caliente.

11/09/03 18:01:46 35MCA700_097

CALEFACTOR

Calefactor de las empuñaduras

(Excepto tipo BR, llBR)

El calefactor de las empuñaduras calienta las empuñaduras derecha e izquierda del manillar para ofrecer una circulación confortable los días fríos.

El interruptor del calefactor de las empuñaduras está situado en el lado derecho del interruptor de encendido.

Para operarlo, ajuste el interruptor del calefactor de las empuñaduras cuando el motor esté en marcha. El interruptor del calefactor de las empuñaduras tiene 6 posiciones (OFF, 1, 2, 3, 4, MAX).

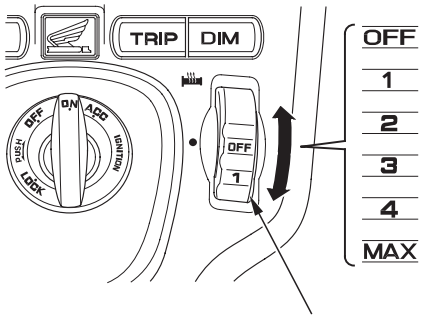

Interruptor del calefactor de las empuñaduras

Para calentar los calefactores de las empuñaduras, gire el interruptor del calefactor de las empuñaduras a la posición MAX.

Para enfriar los calefactores de las empuñaduras, gire el interruptor del calefactor de las empuñaduras a la posición OFF.

No deje el calefactor de las empuñaduras en la posición de alta calefacción durante mucho tiempo en días calurosos.

Póngase guantes para protegerse las manos de las empuñaduras calentadas.

No emplee el calefactor de las empuñaduras con el motor al ralentí durante mucho tiempo seguido. Podría reducir la carga de la batería (o descargarla por completo).

CARACTERÍSTICAS
(No son necesarias para el funcionamiento)

Calefactor del asiento
(Excepto tipo BR, llBR)

El calefactor del asiento calienta el asiento del conductor (y el asiento del pasajero) para ofrecer una circulación confortable los días fríos.

El interruptor del asiento delantero está situado en el lado izquierdo del interruptor de encendido.
El interruptor del asiento trasero está situado debajo del compartimiento del lado izquierdo del portaequipajes.
Para operarlo, ajuste el interruptor del calefactor del asiento cuando el motor esté en marcha.
Los interruptores de los calefactores de los asientos delantero y trasero tienen 6 posiciones (OFF, 1, 2, 3, 4, MAX).

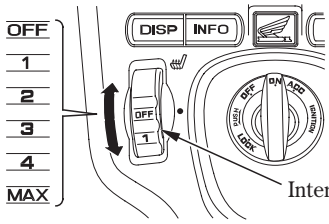

Interruptor del calefactor del asiento delantero

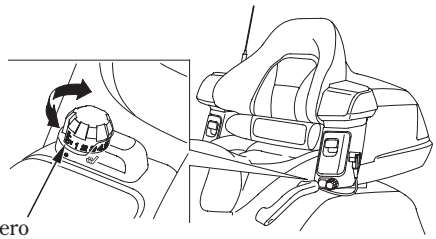
Interruptor del calefactor del asiento trasero

Para calentar el calefactor del asiento, gire el interruptor del calefactor del asiento a la posición MAX.
Para enfriar el calefactor del asiento, gire el interruptor del calefactor del asiento a la posición OFF.

No deje el calefactor del asiento en la posición de alta calefacción durante mucho tiempo en días calurosos.
No emplee el calefactor del asiento con el motor al ralentí durante mucho tiempo seguido. Podría reducir la carga de la batería (o descargarla por completo).

No emplee el asiento cuando esté roto, cortado o dañado porque podría quemarse.
No aplique esfuerzos excesivos al asiento, como por ejemplo fijándolos con correas de sujeción, durante el transporte.

DOCUMENTOS

El manual del propietario y los otros documentos deben guardarse en la alforja izquierda. Cuando lave la motocicleta, tenga cuidado en que no entre agua en esta parte.

Para los modelos equipados con sistema de navegación:
Guarde el manual del sistema de navegación junto con el manual del propietario.

Para los modelos equipados con Airbag:
Guarde el suplemento para el Airbag del manual del propietario junto con el manual del propietario.

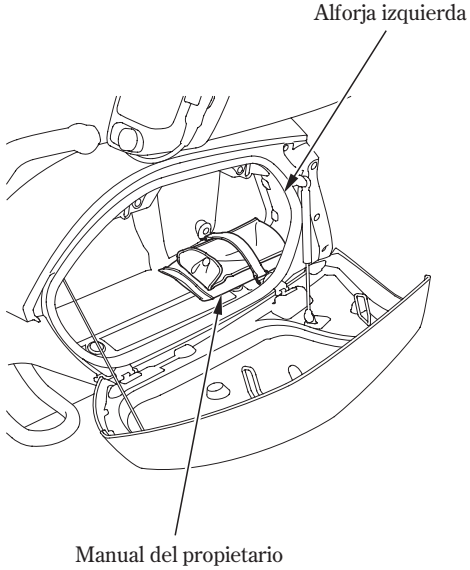

CARACTERÍSTICAS
(No son necesarias para el funcionamiento)

AJUSTE VERTICAL DEL ENFOQUE DEL FARO DELANTERO

El ajuste vertical podrá realizarse empujando el interruptor de ajuste del haz de luz de faro como sea necesario.
Respete las leyes y regulaciones locales.

El ajuste del haz de luz del faro tiene 11 posiciones (de la 0 a la 10) para distintas condiciones de marcha. (La posición estándar es 10.)
Para la operación, arranque el motor.
Para bajar el haz de luz del faro, empuje el interruptor de ajuste del haz de luz del faro hacia abajo ( ). Para subirlo, empuje el interruptor hacia arriba ( ).

Interruptor de ajuste de la orientación de la luz del faro

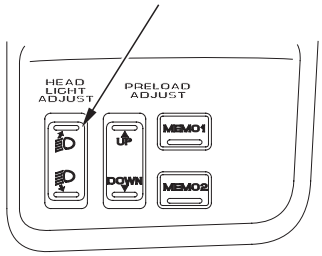

(Modelos no equipados con sistema de navegación)

(Modelos equipados con sistema de navegación)

Para levantarlo

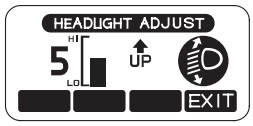

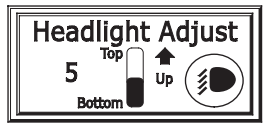

Para bajarlo

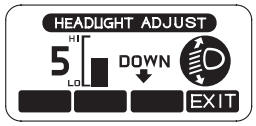

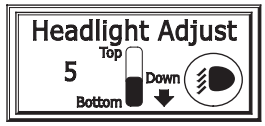

Cuando pasan aproximadamente 5 segundos sin accionar el interruptor de ajuste del haz de luz del faro, la visualización vuelve automáticamente a la anterior.

11/09/03 18:02:20 35MCA700_101

TERMINAL ACC

El terminal ACC está en la caja de fusibles (página 201). El terminal y el enchufe eléctrico opcional proporcionan alimentación de 12 V CC para accesorios eléctricos. Cuando se estén utilizando el terminal y el enchufe eléctrico, el consumo nominal combinado de los accesorios deberá ser de 60 vatios (5 amperios) o menos. Si se han instalado accesorios, compruebe frecuentemente la batería para determinar el estado de carga y mire y se ha producido sulfatación. La utilización de más corriente puede hacer que se queme el fusible o que se descargue la batería. Revise el apartado de Accesorios y modificaciones (página 6) antes de instalar accesorios. Conecte con seguridad los cables eléctricos de los accesorios, y manténgalos aislados, apartados de las partes calientes y de bordes cortantes.

No exceda de 5 amperios durante empleo prolongado de corriente.

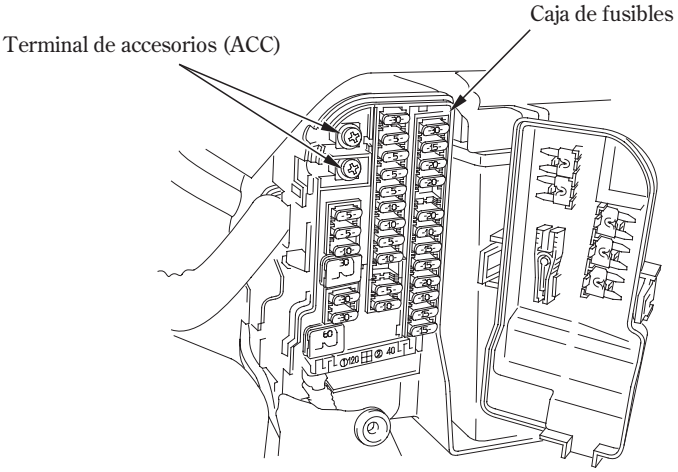

11/09/03 18:02:26 35MCA700_102

CARACTERÍSTICAS
(No son necesarias para el funcionamiento)

SISTEMAS DE AUDIO

El sistema de audio puede utilizarse estando el interruptor de encendido en las posiciones ACC y ON.

Mantenga ambas manos en el manillar.
No suba el volumen a un nivel tan alto que no puedan oírse los vehículos de emergencia o el tráfico.

(Tipo E, F, ED, lllE ,llF, llED)
El sistema de audio de su Honda ofrece una recepción clara en cada banda y los botones de preajuste le permiten seleccionar con facilidad sus emisoras preferidas.
En algunos países, también podrá emplear muchas convenientes características que proporciona el sistema de datos radiofónicos (RDS).

Situación del visualizador

(Tipo E, F, ED)

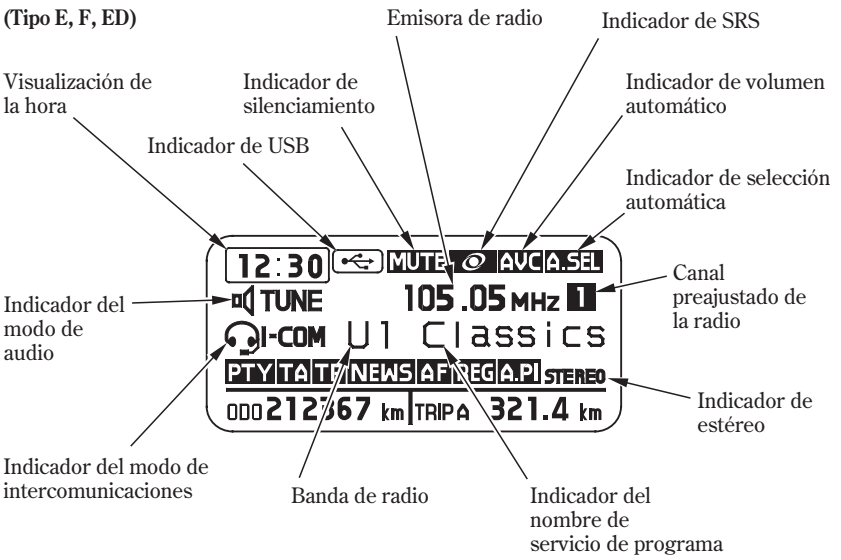

(Tipo IIIE, IIF, IIED)

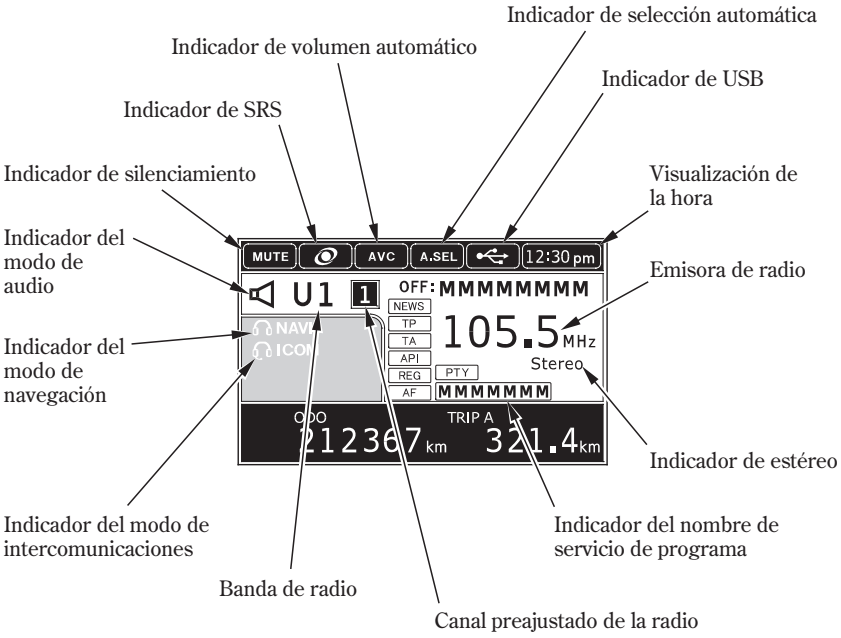

CARACTERÍSTICAS
(No son necesarias para el funcionamiento)

(Tipo KO, U, BR, IIBR)

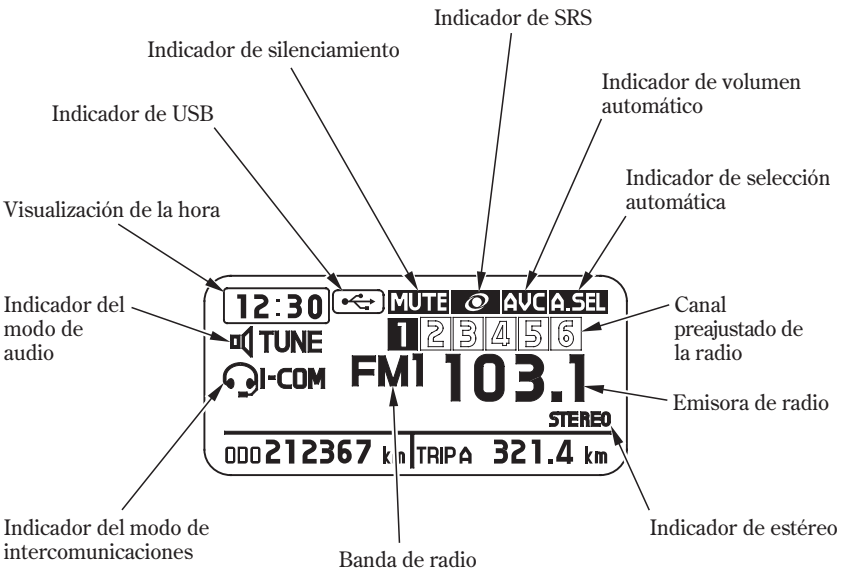

(Tipo IIU, SI)

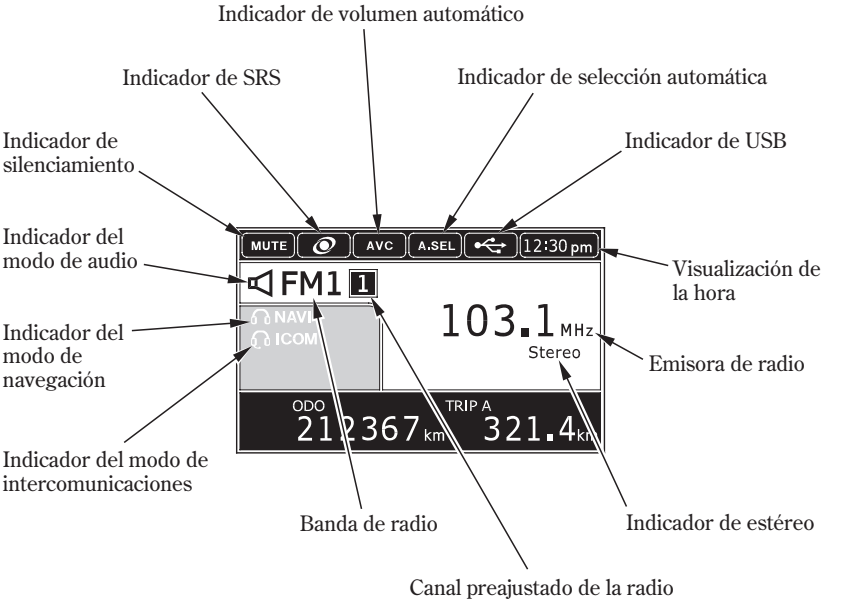

(Modelos equipados con sistema de navegación)
Presione el botón DISP para cambiar entre el visualizador de información múltiple (la hora, audio, cuentakilómetros y cuentakilómetros de viajes), un mapa de pantalla completa de navegación con la hora, y una pantalla dividida con la información múltiple condensada en una barra debajo del mapa.

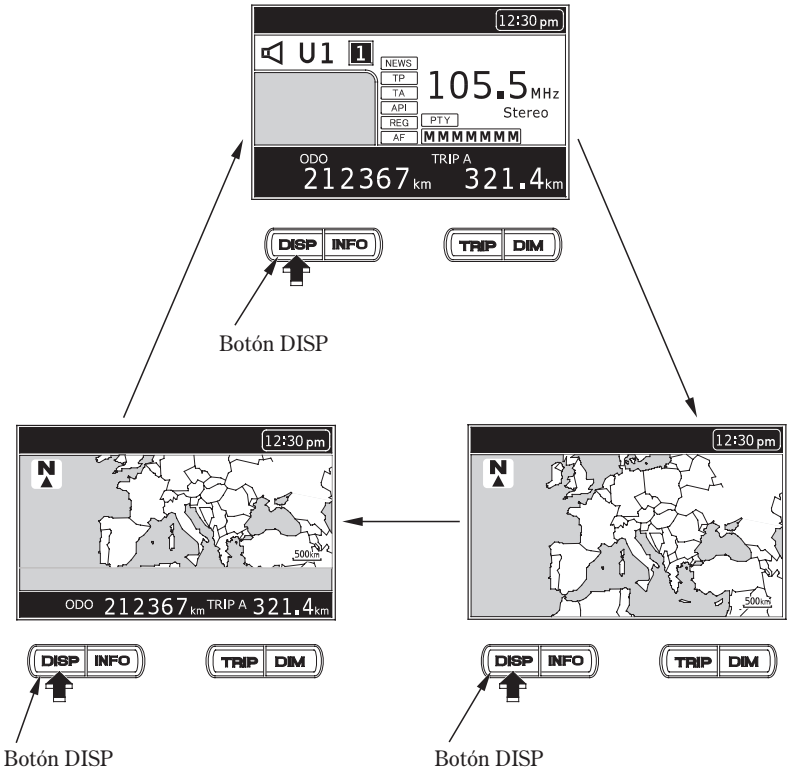

Si no tiene activado el sistema de navegación cuando pone el interruptor de encendido en la posición OFF, verá la visualización de audio cuando vuelva a poner el interruptor de encendido en la posición ON. Si tenía el sistema activado, verá la limitación de responsabilidades con ENT realzado.

CARACTERÍSTICAS
(No son necesarias para el funcionamiento)

Sistema de audio para el tipo E, F, ED
Situación de los controles

CONTROLES IZQUIERDOS DEL MANILLAR

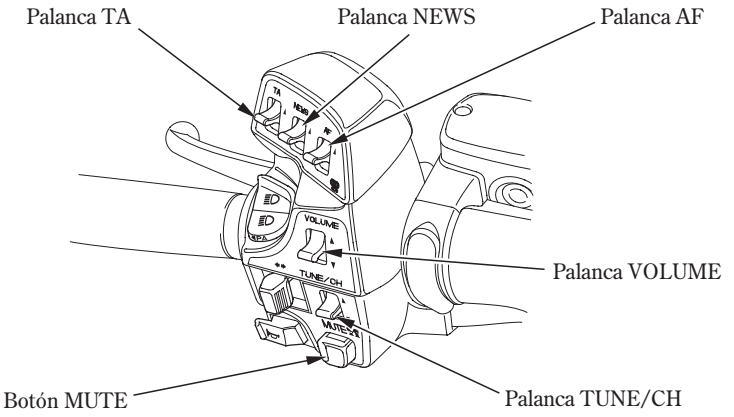

BOTONES DE LOS CONTROLES DE AUDIO

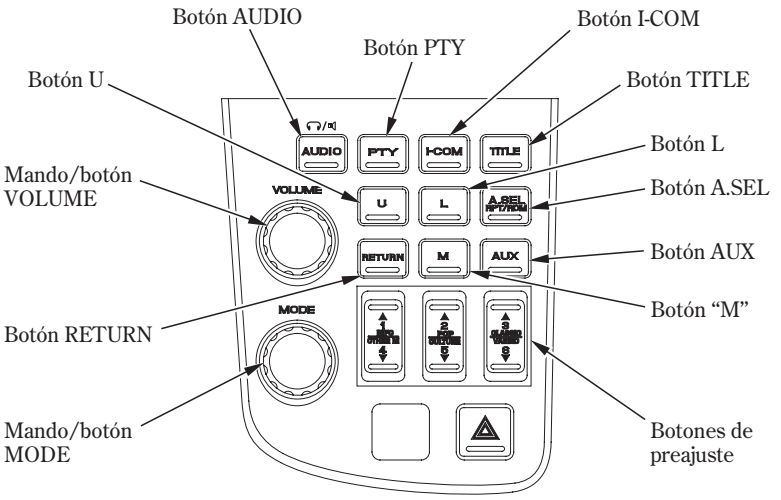

Sistema de audio para el tipo IIIE, IIF, IIED
Situación de los controles

CONTROLES IZQUIERDOS DEL MANILLAR

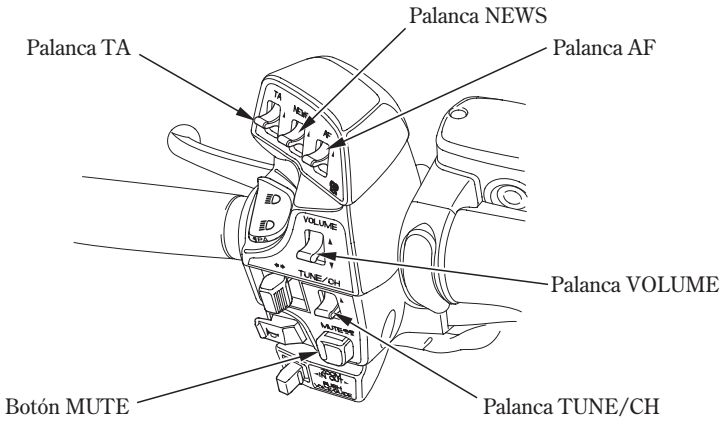

BOTONES DE LOS CONTROLES DE AUDIO

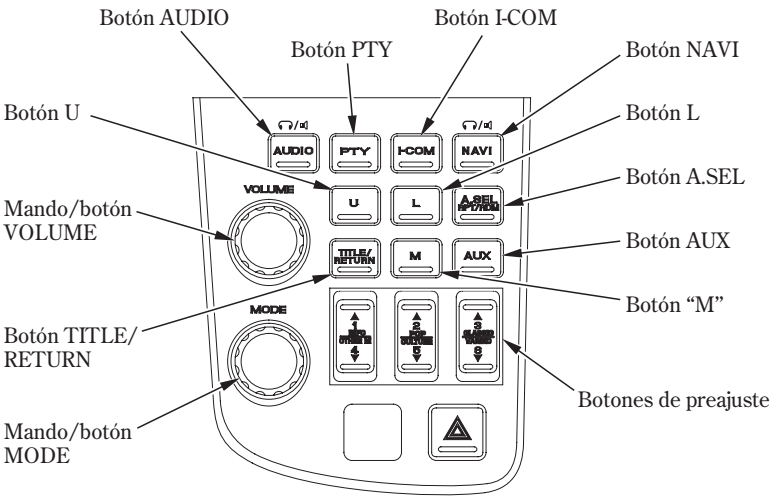

Para ver las instrucciones de funcionamiento del sistema de navegación, consulte el manual del sistema de navegación.

CARACTERÍSTICAS
(No son necesarias para el funcionamiento)

Sistema de audio para el tipo KO, U, BR, IIBR

Situación de los controles

CONTROLES IZQUIERDOS DEL MANILLAR

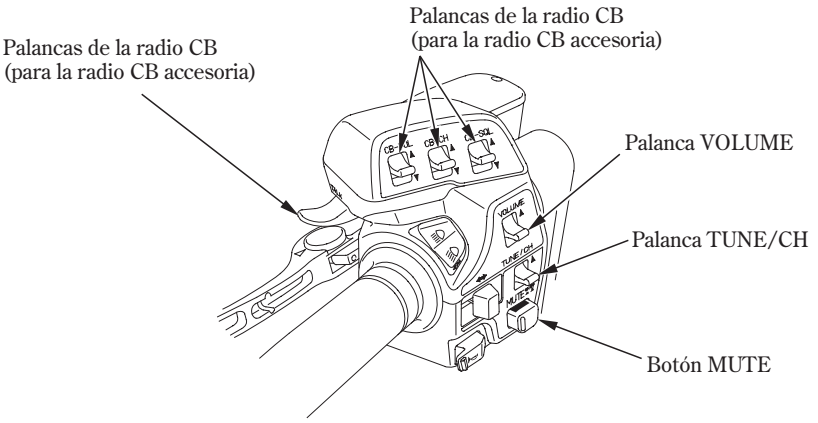

BOTONES DE LOS CONTROLES DE AUDIO

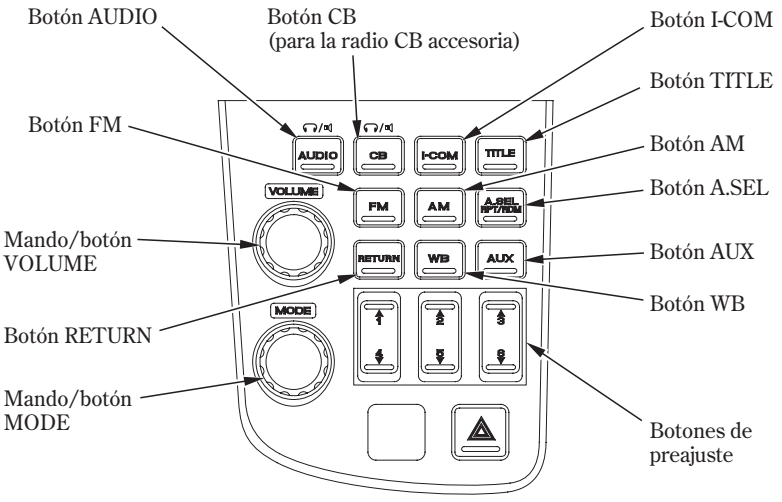

La palanca y el botón CB funcionan cuando está instalada la radio CB Honda accesoria. Para ver las instrucciones de funcionamiento de la unidad de CB, consulte el manual del accesorio.

Sistema de audio para el tipo IIU, SI
Situación de los controles

CONTROLES IZQUIERDOS DEL MANILLAR

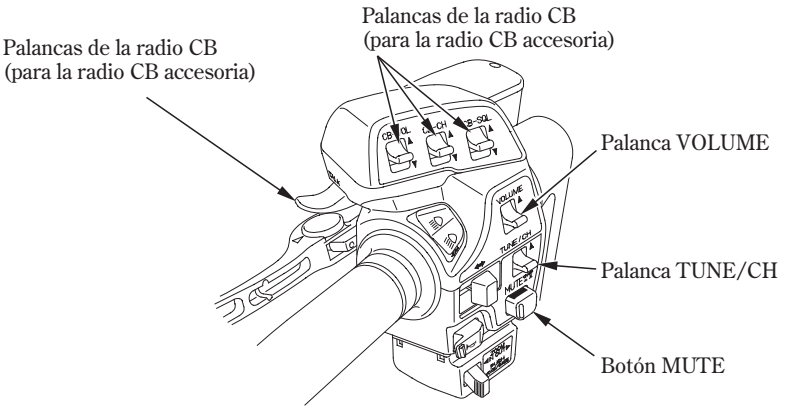

BOTONES DE LOS CONTROLES DE AUDIO

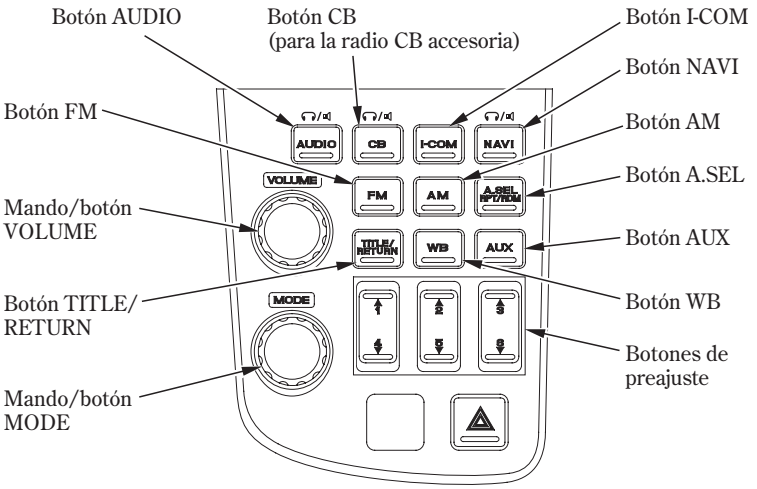

La palanca y el botón CB funcionan cuando está instalada la radio CB Honda accesoria. Para ver las instrucciones de funcionamiento de la unidad de CB, consulte el manual del accesorio.

CARACTERÍSTICAS
(No son necesarias para el funcionamiento)

Función del mando/botón MODE

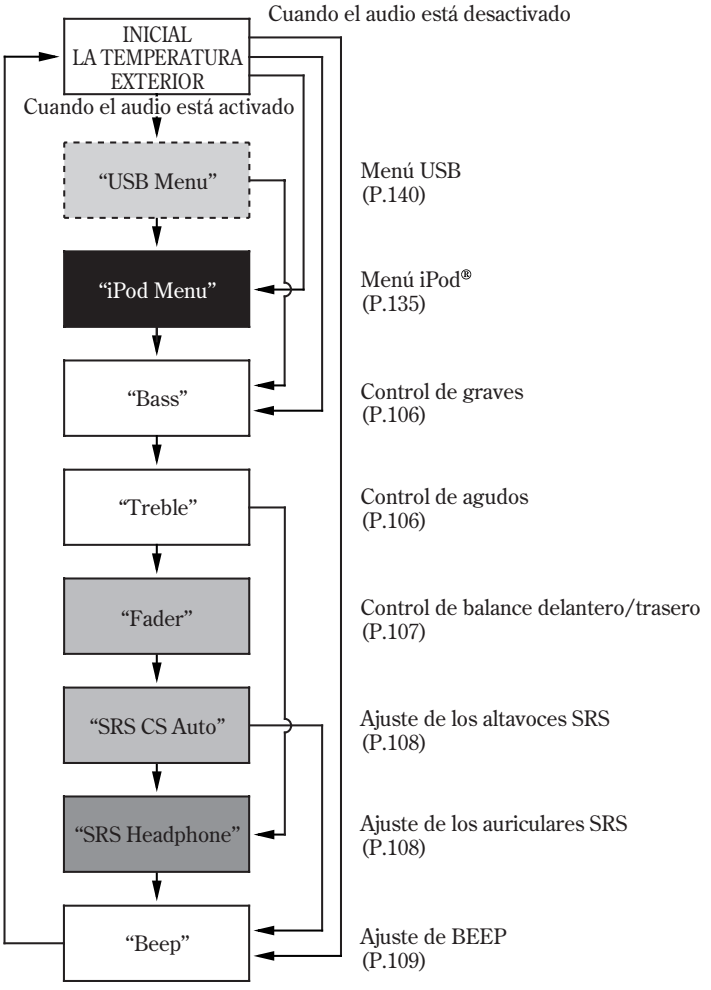

Función del mando/botón VOLUME

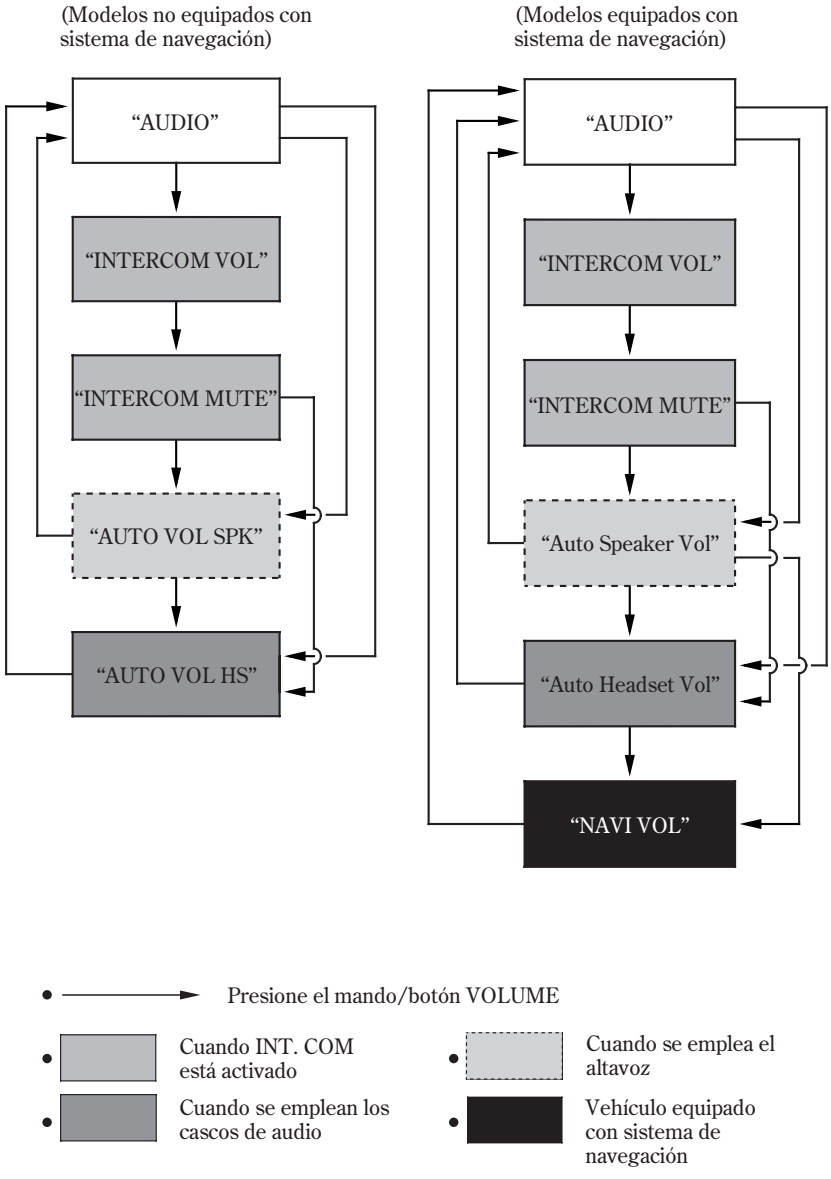

CARACTERÍSTICAS
(No son necesarias para el funcionamiento)

Situación de los componentes de audio

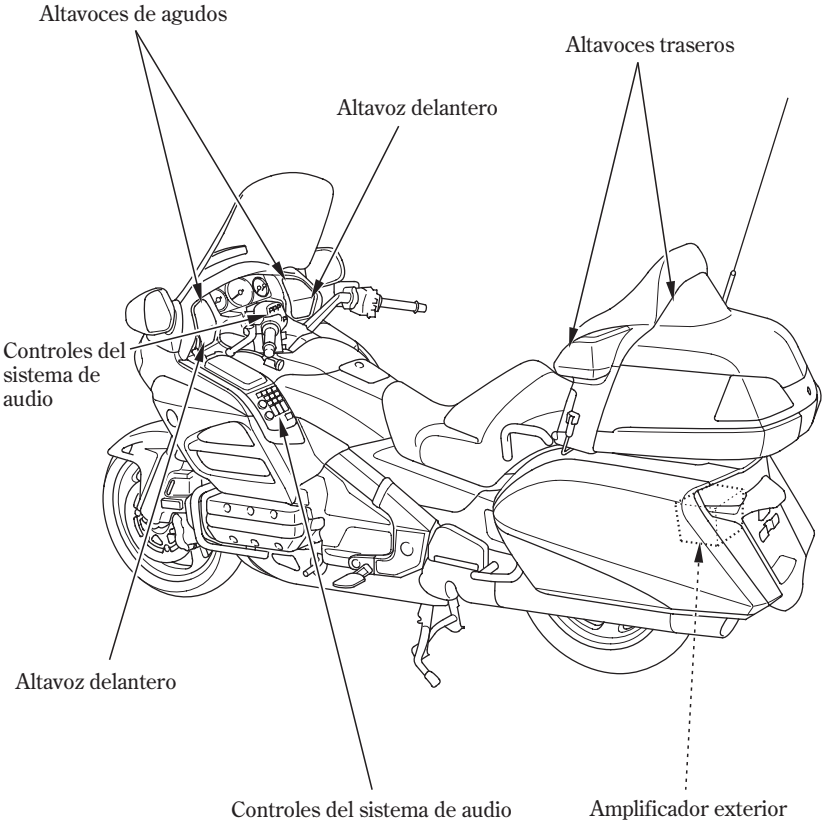

Control del sistema

Para conectar la alimentación del sistema de audio — presione el botón AUDIO.
Para apagar el sistema de audio — presione y mantenga presionado el botón AUDIO.

(Tipo E, F, ED)

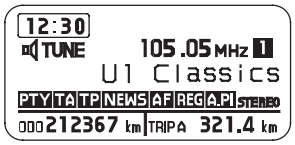

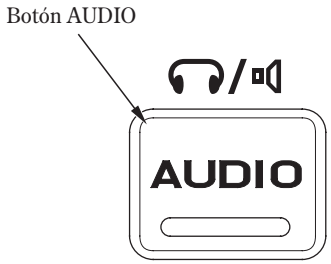

(Tipo IIIE, IIF, IIED)

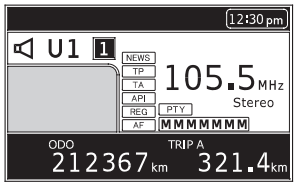

(Tipo KO, U, BR, IIBR)

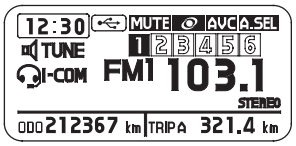

(Tipo IIU, SI)

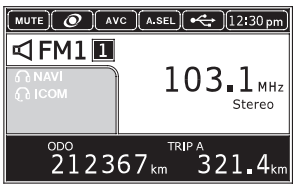

La unidad de CB es un equipo opcional. Sólo se indica si está instalada.

CARACTERÍSTICAS
(No son necesarias para el funcionamiento)

Cambio de salida

Cuando la alimentación del sistema de audio está conectada, podrá cambiar su salida entre la de altavoz y la de los auriculares. (Los auriculares son equipo opcional.)

● La salida se cambia presionando el botón AUDIO.

(Tipo E, F, ED)

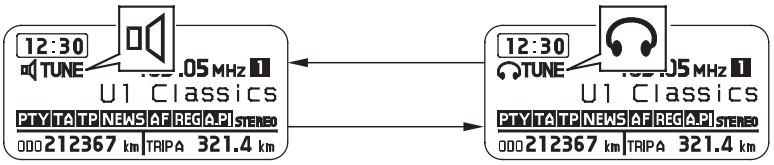

(Tipo IIIE, IIF, IIED)

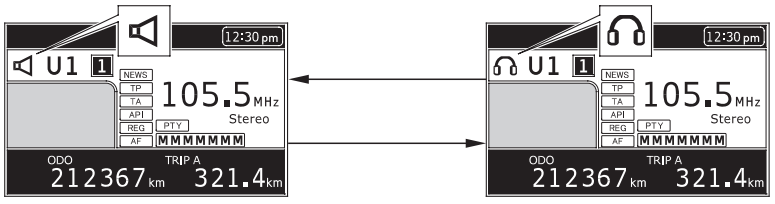

(Tipo KO, U, BR, IIBR)

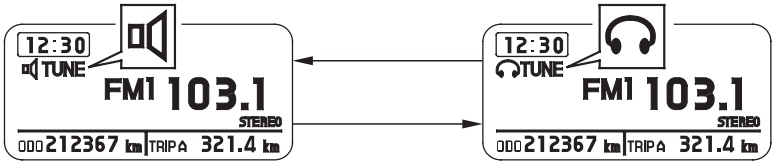

(Tipo IIU, SI)

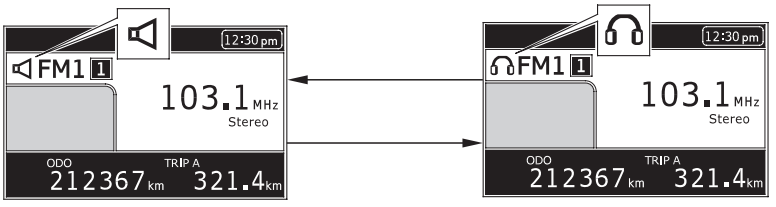

Control VOLUME

- Para subir el volumen ——— empuje la palanca VOLUME hacia arriba o gire el mando/botón VOLUME hacia la derecha.
- Para bajar el volumen ——— empuje la palanca VOLUME hacia abajo o gire el mando/botón VOLUME hacia la izquierda.

Para subir o bajar con rapidez el volumen — empuje la palanca VOLUME hacia arriba o abajo y reténgala.
(Margen del nivel del volumen (VOLUME): de 0 a 30)

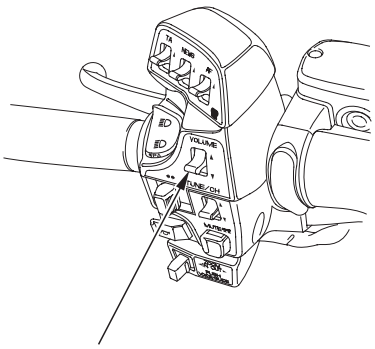

Palanca VOLUME

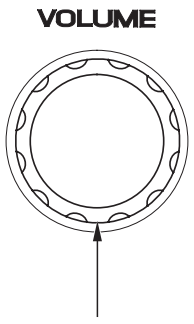

Mando/botón VOLUME

CARACTERÍSTICAS
(No son necesarias para el funcionamiento)

Control de tono

- El tono (graves − agudos) se ajusta automáticamente de acuerdo con la velocidad del vehículo.

Graves:

Para seleccionar el control de graves, presione el mando/botón MODE hasta que se visualice "BASS" (graves) (página 100). Entonces, antes de que transcurran 5 segundos, cambie el ajuste con el control de graves.

- Para acentuar los graves ——— gire el mando/botón MODE hacia la derecha.
- Para atenuar los graves ——— gire el mando/botón MODE hacia la izquierda. (El control de graves gradúa desde 6 a −6.)

Agudos:

Para seleccionar el control de agudos, presione el mando/botón MODE hasta que se visualice "TREBLE" (agudos) (página 100). Entonces, antes de que transcurran 5 segundos, cambie el ajuste con el control de agudos.

- Para acentuar los agudos —— gire el mando/botón MODE hacia la derecha.
- Para atenuar los agudos ——— gire el mando/botón MODE hacia la izquierda. (El nivel de agudos va de 6 a −6.)

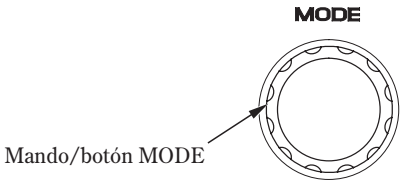

(Modelos no equipados con sistema de navegación)

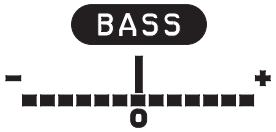



(Modelos equipados con sistema de navegación)

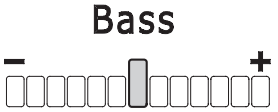

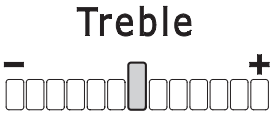

Control del balance delantero-trasero

Para ajustar el balance del sonido entre los altavoces delanteros y traseros — presione el mando/botón MODE hasta que se visualice "FADER" (balance delantero-trasero) (página 100). Entonces, antes de que transcurran 5 segundos, cambie el ajuste con el control de balance delantero-trasero. (El margen de control es: F (delantero) y R (trasero) y cada uno tiene 9 segmentos.)

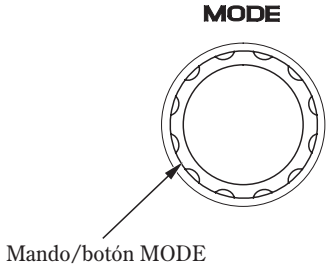

(Modelos no equipados con sistema de navegación)

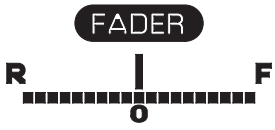

(Modelos equipados con sistema de navegación)



CARACTERÍSTICAS
(No son necesarias para el funcionamiento)

SRS

SRS CS Auto™ crea una experiencia de sonido surround en el automóvil y proporciona unos graves cálidos y una imagen de audio intensa.

SRS Headphone™ crea una experiencia de sonido estéreo 3D envolvente en los auriculares.

SRS Labs y SRS Headphone son marcas comerciales de SRS Labs, Inc.

Las tecnologías CS Auto y Headphone han sido incorporadas bajo licencia de SRS Labs, Inc.

SRS CS Auto SRS Headphone

- Para emplear el circuito ——— presione el mando/botón MODE hasta que se visualice “SRS CS Auto” (página 100). Para seleccionar el SRS de los auriculares, presione el mando/botón MODE hasta que se visualice “SRS HP”. Entonces, antes de que transcurran 5 segundos, cambie el ajuste de SRS.
- Para cambiar el ajuste ——— gire el mando/botón MODE.
  SRS CS Auto tiene tres ajustes — HI (alto), LOW (bajo), y OFF (desactivado).
  SRS HP tiene dos ajustes — ON (activado), OFF (desactivado).

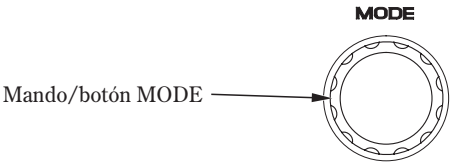

(Modelos no equipados con sistema de navegación)





(Modelos equipados con sistema de navegación)





11/09/03 18:05:03 35MCA700_119

Ajuste de pitido

- Para emplear el circuito ——— presione el mando/botón MODE hasta que se visualice “BEEP” (pitido) (página 100). Entonces, antes de que transcurran 5 segundos, cambie el ajuste del pitido.
- Para cambiar el ajuste ——— gire el mando/botón MODE. (ON (activado) u OFF (desactivado))

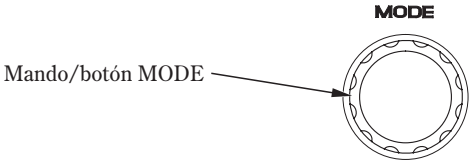

(Modelos no equipados con sistema de navegación)



(Modelos equipados con sistema de navegación)

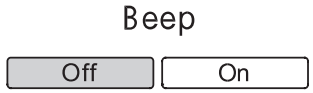

CARACTERÍSTICAS
(No son necesarias para el funcionamiento)

Control automático del volumen (AVC)
Para subir automáticamente el volumen a medida que aumenta la velocidad de la motocicleta. Presione el mando/botón VOLUME hasta que se visualice “AUTO VOL SPK” (“Auto Speaker Vol”) (volumen automático de altavoces) (página 100). Para seleccionar el control de volumen de los auriculares, presione el mando/botón VOLUME hasta que se visualice “AUTO VOL HS” (“Auto Headset Vol”) (volumen automático de auriculares) (página 100). Entonces, antes de que transcurran 5 segundos, cambie el ajuste de AVC.

AUTO VOL SPK (volumen automático de altavoces) tiene cuatro ajustes — HI (alto), MID (intermedio), LO (bajo), y OFF (desactivado).
AUTO VOL HS (volumen automático de auriculares) tiene tres ajustes — HI (alto), LO (bajo), y OFF (desactivado).

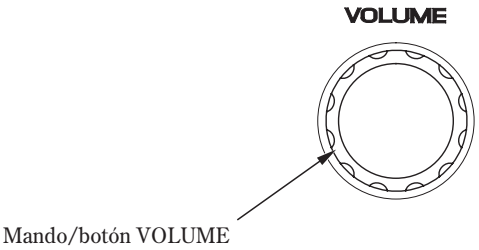

(Modelos no equipados con sistema de navegación)



(Modelos equipados con sistema de navegación)



Silenciamiento

Para bajar instantáneamente el volumen de la radio, para poder oír los sonidos del alrededor con mayor claridad — presione el botón MUTE.

Se mostrará “MUTE” en el visualizador.

Para reponer el volumen original — presione de nuevo el botón MUTE para reponer el volumen original.

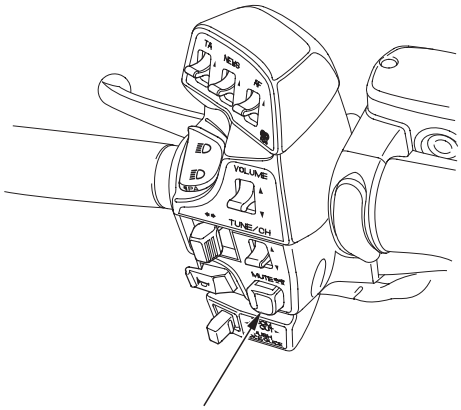

Botón MUTE



CARACTERÍSTICAS
(No son necesarias para el funcionamiento)

RADIO

Antena de la radio

Para plegar la antena de la radio:

Gire y tire hacia arriba del acoplamiento moleteado y pliegue entonces hacia abajo la antena de la radio.

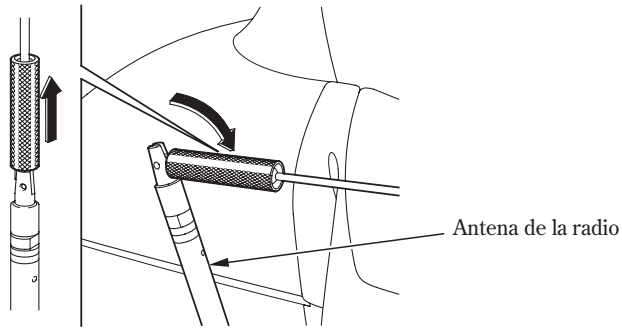

Lea las páginas apropiadas de esta sección para ver como funciona la radio de su motocicleta.

- Páginas 113 a 122 para los tipos E, ΙΙΙE, F, ΙΙF, ED y ΙΙED .
- Páginas 123 a 127 para los tipos KO, U, ΙΙU, BR, ΙΙBR y SI .

(Tipo E, IIIE, F, IIF, ED, IIED)

Selección de la banda

Para cambiar las bandas cuando esté en el modo de la radio — presione los botones U, M y L.

Presione el botón U para cambiar a U1/U2.

La recepción de una señal estéreo se indica cuando aparece el indicador STEREO en el visualizador. (La recepción estéreo sólo está disponible para difusiones de FM en estéreo.) A medida que se debilita la señal de la recepción de FM en estéreo, los circuitos especiales de la radio mezclan gradualmente el sonido hacia sonido monofónico para mantener cierta calidad del sonido, aunque el indicador STEREO permanezca encendido.

(Modelos no equipados con sistema de navegación)

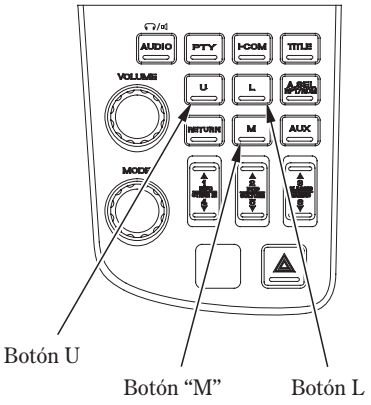

(Modelos equipados con sistema de navegación)

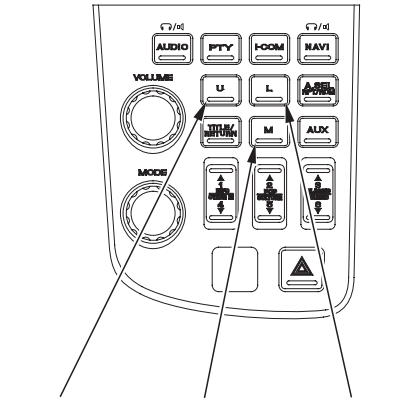

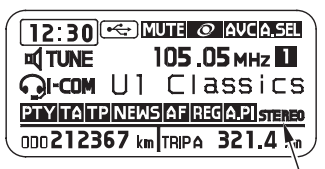

Indicador STEREO

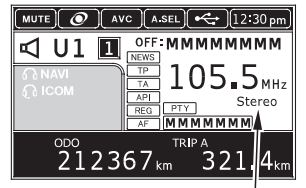

Indicador STEREO

CARACTERÍSTICAS
(No son necesarias para el funcionamiento)

Selección de emisoras

Para incrementar la radiofrecuencia — empuje hacia arriba la palanca TUNE/CH.
Para reducir la radiofrecuencia — empuje hacia abajo la palanca TUNE/CH.

Para incrementar o reducir las radiofrecuencias en secuencia, mueva la palanca un clic cada vez. La visualización de la frecuencia de U (FM) cambia en pasos de 100 KHz. La frecuencia de M (MW) cambia en pasos de 9 kHz. La frecuencia de L (LW) cambia en pasos de 3 kHz.

La función de búsqueda (SEEK) busca una emisora con señal potente en la banda. Para activarla, empuje la palanca TUNE/CH hacia arriba o abajo y suéltela. La visualización de la frecuencia empezará a moverse. Dependiendo de la forma con la que presione el interruptor, el sistema explorará ascendente o descendentemente partiendo de la frecuencia actual.
Se detendrá cuando encuentre una emisora con señal potente.
Cuando la visualización de la frecuencia llegue a uno de los extremos, cambiará al otro extremo de la banda y seguirá en la misma dirección.

Para ir con rapidez a una frecuencia conocida — empuje la palanca TUNE/CH hacia arriba o abajo y manténgala empujada hasta que vea la frecuencia deseada.

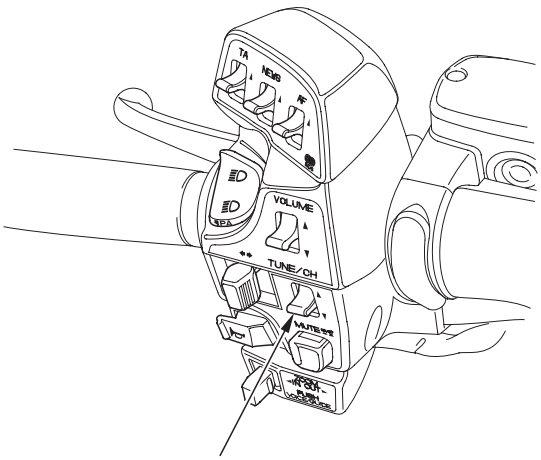

Palanca TUNE/CH

Preajuste de emisoras

Podrá memorizar las frecuencias de sus emisoras de radio preferidas en seis botones de preajuste. Cada botón tiene cabina para memorizar una sola frecuencia de las bandas de LW, MW y dos frecuencias de la banda de UKW.

(Modelos no equipados con sistema de navegación)

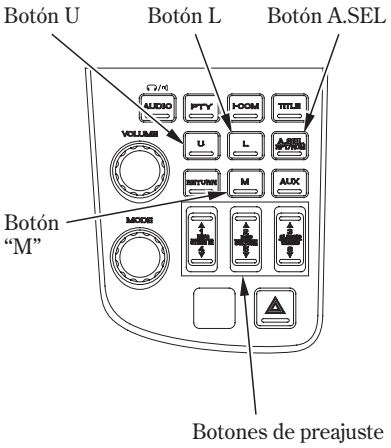

(Modelos equipados con sistema de navegación)

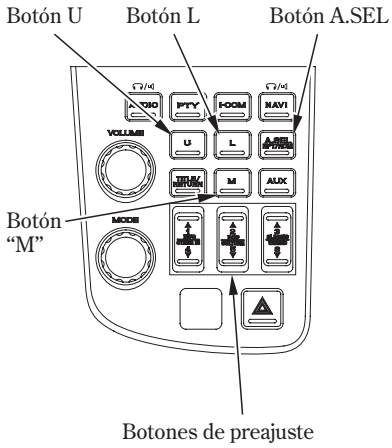

1. Compruebe que A.SEL no esté activado. Si lo está, presione el botón A.SEL para desactivarlo.
2. Seleccione la banda deseada, LW, MW o UKW. U1 y U2 le permiten memorizar dos frecuencias en cada botón de preajuste.
3. Emplee la función TUNE o SEEK para sintonizar la emisora deseada de la radio.
4. Seleccione el botón de preajuste que desee para esa emisora. Presione el botón y manténgalo presionado.
5. Repita los pasos 1 al 3 para memorizar un total de seis emisoras de LW, MW y doce de UKW.

Una vez haya memorizado una emisora, simplemente presione y suelte el botón de preajuste correspondiente para sintonizarla. Las frecuencias preajustadas se perderán si se gasta (o se descarga por completo) o se desconecta la batería de la motocicleta, o si se extrae el fusible de la radio.

CARACTERÍSTICAS
(No son necesarias para el funcionamiento)

Selección automática

Si realiza un viaje lejos de su residencia y no puede recibir las emisoras que ha memorizado, podrá emplear la característica de selección automática para encontrar emisoras en el área local.

Para activar la selección automática, presione el botón A.SEL. A.SEL aparecerá en el visualizador, y el sistema se establecerá en el modo de exploración durante algunos segundos.
Explorará automáticamente ambas bandas, buscando emisoras con señal potente. Memoriza las frecuencias de seis emisoras de LW y MW y doce emisoras de UKW en los botones de preajuste (página 115). Luego, usted podrá emplear los botones de preajuste para seleccionar estas emisoras.

(Modelos no equipados con sistema de navegación)

Botones de preajuste Botón A.SEL

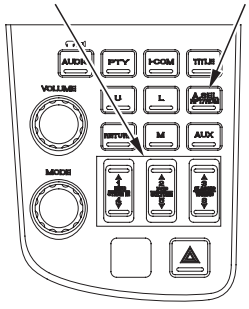

(Modelos equipados con sistema de navegación)

Botones de preajuste Botón A.SEL

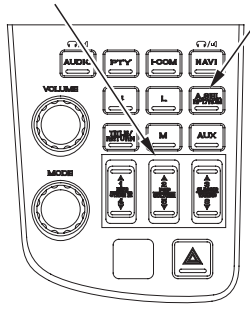

Si está en un área apartada, es posible que la selección automática no pueda memorizar seis emisoras potentes de LW, MW o doce emisoras potentes de UKW. Si así le sucede, verá un “0” visualizado cuando presione un botón de preajuste que no tenga ninguna emisora memorizada.

Con la función de selección automática activada, no podrá memorizar manualmente ninguna frecuencia en los botones de preajuste. Si no le gustan las emisoras encontradas con la selección automática, podrá emplear las funciones TUNE y SEEK para buscar otras emisoras.

La selección automática no borra las frecuencias que usted haya preajustado con anterioridad. Cuando vuelva a su casa, desactive la selección automática presionando el botón A.SEL. Entonces, los botones de preajuste seleccionarán las frecuencias que usted ajustó originalmente.

Características del sistema de datos radiofónicos (RDS)

Con su sistema de audio, podrá utilizar muchas convenientes características proporcionadas por el sistema de datos radiofónicos (RDS).

La función de frecuencias alternativas (AF) se activa automáticamente cuando se conecta la alimentación del sistema. Si la emisora que está escuchando es una emisora RDS, desaparecerá la visualización de la frecuencia y se visualizará el nombre de la emisora. Entonces, el sistema seguirá seleccionando la frecuencia con la señal más potente entre todas las frecuencias que transmiten los mismos programas. De este modo se ahorrará los problemas de resintonizar para sintonizar la misma emisora siempre y cuando esté dentro de la misma área de la red RDS.

Cuando las señales de la emisora RDS son tan débiles que el sistema ya no puede seguir la emisora, el sistema retendrá la última frecuencia sintonizada y el visualizador cambiará del nombre de la emisora a la de su frecuencia.

Botón U

Habiendo seleccionado la banda UKW (FM), podrá escuchar la misma emisora aunque cambie su frecuencia a medida que pasa por distintas regiones durante su viaje.

(Modelos no equipados con sistema de navegación)

Botón U

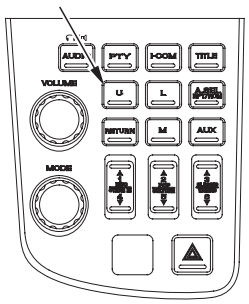

(Modelos equipados con sistema de navegación)

Botón U

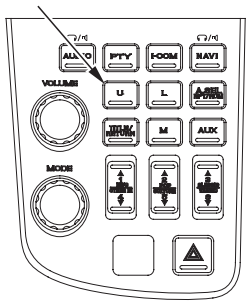

CARACTERÍSTICAS
(No son necesarias para el funcionamiento)

Palanca AF

Para activar AF—empuje la palanca AF hacia arriba, y se encenderá "AF" en el visualizador.

Para desactivar AF—empuje la palanca AF hacia arriba y reténgala.

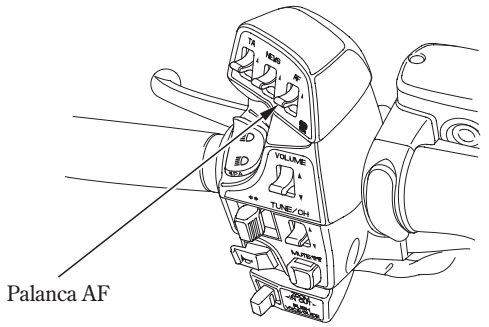

En algunos países, no podrá utilizar las características que proporciona RDS porque la función RDS no la ofrecen todas las emisoras.

Indicador del nombre de servicio de programa

Si la emisora que está escuchando es una emisora RDS, la visualización de la frecuencia desaparecerá y se visualizará la información del nombre de la emisora.

(Modelos no equipados con sistema de navegación)

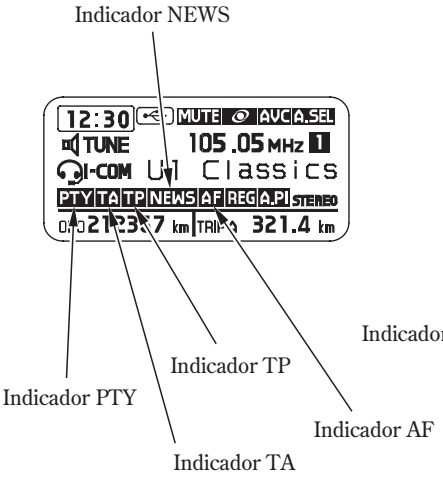

(Modelos equipados con sistema de navegación)

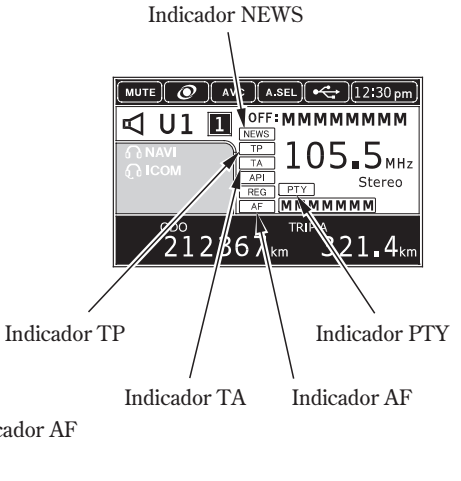

11/09/03 18:06:35 35MCA700_129

Función TA (en espera de anuncios de tráfico)

Para activar esta función, seleccione la banda U (FM).
Cuando la palanca TA está levantada, "TA" se enciende en el visualizador y el sistema queda a la espera de anuncios de tráfico.

Cuando se selecciona una emisora de información del tráfico (TP), se enciende "TP" en el visualizador para indicar que los informes sobre el tráfico pueden recibirse desde esta emisora. Cuando se selecciona una emisora TP de EON (mejora con otras redes), también se enciende "TP" en el visualizador.

La información de EON hace referencia a otros servicios de programa que difunden información de tráfico, y cuando se recibe información de EON, los informes del tráfico pueden recibirse a través de otro servicio de programa.

Para desactivar la función TA—empuje otra vez la palanca TA hacia arriba. "TA" se apagará en el visualizador.

Ajuste del volumen

El volumen se ajusta automáticamente mientras se transmite la información del tráfico independientemente de la posición del control VOLUME. Si usted ajusta el nivel de volumen, el nuevo nivel de volumen para la información de tráfico se almacena temporalmente en la memoria. La siguiente vez que usted escuche información del tráfico, el volumen será el del nivel anterior.

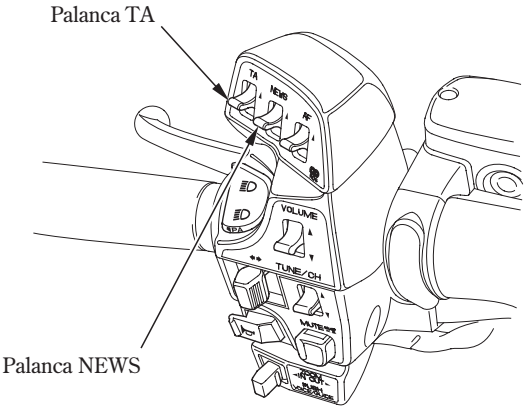

CARACTERÍSTICAS
(No son necesarias para el funcionamiento)

TA (Anuncios de tráfico)

Cuando se activa la función TA, suena una alarma 5 veces si no puede recibirse la señal de la emisora TP.

Si la señal de una emisora TP se debilita mientras usted está escuchando la radio, el indicador "TP" desaparecerá y 5 minutos después sonará una alarma y parpadeará una vez el indicador TP para indicarle que debe sintonizar otra emisora TP.

Noticias (Función de interrupción por noticias)

Para activar esta función, empuje la palanca NEWS hacia arriba, y se encenderá "NEWS" en el visualizador.

La información del nivel de volumen es la misma que para la función TA (consulte la página 119).

Su sistema de audio tiene otra función de interrupción (incluyendo la función TA). La prioridad de la interrupción es en el orden de "NEWS", "TA", y "ALARM". Para activar la otra función de inter-rupción, desactive la función de interrupción actualmente activada.

Alarma

"ALARM" del código PTY se emplea para anuncios de emergencia, tales como los de desastres naturales. Cuando se recibe este código, se enciende "ALARM" (alarma) en el visualizador. La información del nivel de volumen es la misma que para la función TA (vea la página 119). Cuando se cancela la alarma, el sistema retorna al modo de operación normal.

Función de visualización de PTY (visualizador del nombre de emisora y de información)

Cuando se presiona el botón PTY, se activa la función de visualización de PTY. El indicador PTY se enciende en el visualizador para recordárselo. Esta función le permite saber el tipo de programas que emite la emisora RDS seleccionada. Por ejemplo, si la emisora emite música clásica (CLASSIC), se visualizará "CLASSIC" en el visualizador. Si es una emisora de programas culturales, se visualizará "CULTURE". Las PTY principales se muestran a continuación.

INFOR: Información general y consejos.
POP: Música comercial popular.
CLASSIC: Música clásica seria; interpretaciones de las principales obras orquestales.
OTHER M: Otros tipos de música, como pueda ser jazz, blues, folclórica, country, reggae.
CULTURE: Programas relacionados con cualquier aspecto de la cultura nacional o regional.
VARIED: Programas de entretenimiento ligeros.

(Modelos no equipados con sistema de navegación)

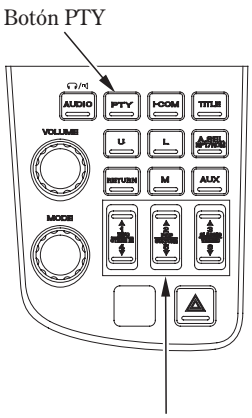

(Modelos equipados con sistema de navegación)

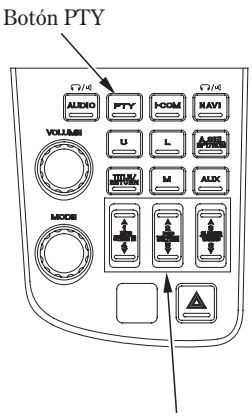

CARACTERÍSTICAS
(No son necesarias para el funcionamiento)

Preajuste de géneros de PTY

1. Compruebe que A.SEL no esté encendido. Si lo está, presione el botón A.SEL para apagarlo.
2. Seleccione la banda UKW y presione el botón PTY.
3. Presione el botón de selección y seleccione el grupo de PTY.

CH1 (canal 1)	CH2 (canal 2)	CH3 (canal 3)	CH4 (canal 4)	CH5 (canal 5)	CH6 (canal 6)
INFO (información)	POP (música pop)	CLASSIC (música clásica)	OTHER M (otra música)	CULTURE (cultural)	VARIED (variado)

4. Cuando se presiona durante dos segundos el botón de selección que es el mismo que el del grupo de PTY seleccionado, se pasa al modo de establecimiento del género de PTY siguiente.

CH1 (canal 1)	CH2 (canal 2)	CH3 (canal 3)	CH4 (canal 4)	CH5 (canal 5)	CH6 (canal 6)
FINANCE (finanzas)	EASY MUS (música ligera)	CLASSICS (clásica)	COUNTRY (música country)	AFFAIRS (temas actuales)	CHILDREN (infantil)
INFO (información)	POP MUS (música pop)	L. CLASS (clásica ligera)	FOLK MUS (música folk)	CULTURE (cultural)	DRAMA (radionovelas)
NEWS (noticias)	ROCK MUS (música rock)		JAZZ	DOCUMENT (documentales)	LEISURE (entretenimiento)
TRAVEL (viajes)			NATION M (música nacional)	EDUCATE (educativos)	PHONE IN (entradas telefónicas)
WEATHER (el tiempo)			OLDIES (éxitos del pasado)	RELIGION (religión)	SPORT (deportes)
			OTH M (otra música)	SCIENCE (ciencia)	VARIED (variado)
				SOCIAL A (asuntos sociales)	

5. Presione el botón de selección y seleccione el género de PTY.
6. Presione el botón de selección durante dos segundos, y se ajustará el género de PTY.
7. Repita los pasos 3 al 6 para ajustar los otros géneros de PTY.

(Tipo KO, U, IIU, BR, IIBR, SI)

Selección de la banda

Para cambiar a AM o FM cuando esté en el modo de radio—presione el botón AM o FM.

Presione el botón FM para cambiar a FM1/FM2.

La recepción de una señal estéreo se indica cuando aparece el indicador STEREO en el visualizador. (La recepción estéreo sólo está disponible para difusiones de FM en estéreo.) A medida que se debilita la señal de la recepción de FM en estéreo, los circuitos especiales de la radio mezclan gradualmente el sonido hacia sonido monofónico para mantener cierta calidad del sonido, aunque el indicador STEREO permanezca encendido.

(Modelos no equipados con sistema de navegación)

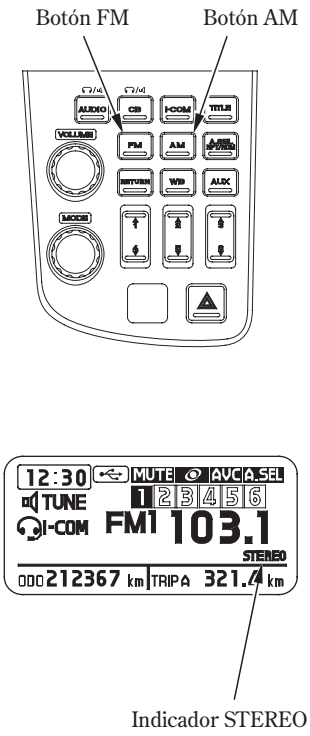

(Modelos equipados con sistema de navegación)

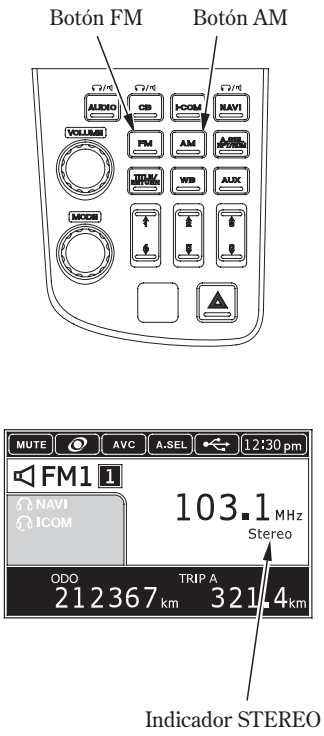

CARACTERÍSTICAS
(No son necesarias para el funcionamiento)

Selección de emisoras

Para incrementar la radiofrecuencia — empuje hacia arriba la palanca TUNE/CH.
Para reducir la radiofrecuencia — empuje hacia abajo la palanca TUNE/CH.

(Tipo KO, U, llU, SI)

Para mover las frecuencias de radio hacia arriba o abajo en secuencia. mueva la palanca un clic cada vez. La visualización de las frecuencias de AM se moverá en pasos de 9 KHz. Las frecuencias de FM se moverán en pasos de 100 KHz.

(Tipo BR, llBR)

Para mover las frecuencias de radio hacia arriba o abajo en secuencia, mueva la palanca un clic cada vez. La visualización de las frecuencias de AM se moverá en pasos de 5 kHz. Las frecuencias de FM se moverán en pasos de 100 kHz.
Empuje hacia arriba y retenga la palanca (abajo), y la visualización de las frecuencias de AM se moverá en pasos de 10 kHz.

La función de búsqueda (SEEK) busca una emisora con señal potente en la banda. Para activarla, empuje la palanca TUNE/CH hacia arriba o abajo y suéltela. La visualización de la frecuencia empezará a moverse. Dependiendo de la forma con la que presione el interruptor, el sistema explorará ascendente o descendentemente partiendo de la frecuencia actual.
Se detendrá cuando encuentre una emisora con señal potente.
Cuando la visualización de la frecuencia llegue a uno de los extremos, cambiará al otro extremo de la banda y seguirá en la misma dirección.

Para ir con rapidez a una frecuencia conocida — empuje la palanca TUNE/CH hacia arriba o abajo y manténgala empujada hasta que vea la frecuencia deseada.

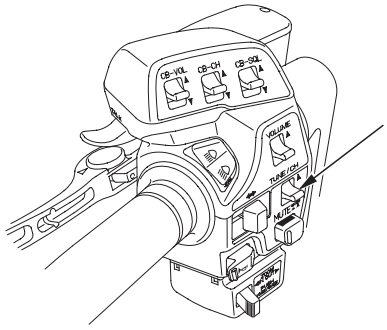

Palanca TUNE/CH

Preajuste de emisoras

Podrá memorizar las frecuencias de sus emisoras de radio preferidas en seis botones de preajuste. Cada botón tiene cabina para memorizar una sola frecuencia de la banda de AM y dos frecuencias de la banda de FM.

(Modelos no equipados con sistema de navegación)

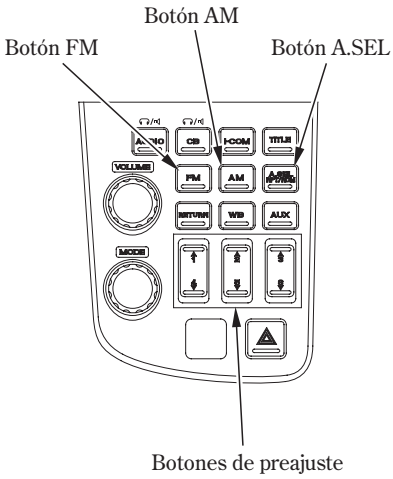

(Modelos equipados con sistema de navegación)

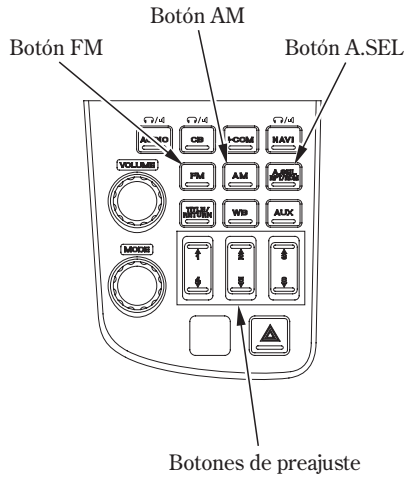

1. Compruebe que A.SEL no esté activado. Si lo está, presione el botón A.SEL para desactivarlo.
2. Seleccione la banda deseada, AM o FM. FM1 y FM2 le permiten memorizar dos frecuencias en cada botón de preajuste.
3. Emplee la función TUNE o SEEK para sintonizar la emisora deseada de la radio.
4. Seleccione el botón de preajuste que desee para esa emisora. Presione el botón y manténgalo presionado.
5. Repita los pasos 1 al 3 para memorizar un total de seis emisoras de AM y doce de FM.

Una vez haya memorizado una emisora, simplemente presione y suelte el botón de preajuste correspondiente para sintonizarla. Las frecuencias preajustadas se perderán si se gasta (o se descarga por completo) o se desconecta la batería de la motocicleta, o si se extrae el fusible de la radio.

CARACTERÍSTICAS
(No son necesarias para el funcionamiento)

Selección automática

Si realiza un viaje lejos de su residencia y no puede recibir las emisoras que ha memorizado, podrá emplear la característica de selección automática para encontrar emisoras en el área local.

Para activar la selección automática, presione el botón A.SEL. A.SEL aparecerá en el visualizador, y el sistema se establecerá en el modo de exploración durante algunos segundos.
Explorará automáticamente ambas bandas, buscando emisoras con señal potente. Memoriza las frecuencias de seis emisoras de AM y doce emisoras de FM en los botones de preajuste (página 125). Luego, usted podrá emplear los botones de preajuste para seleccionar estas emisoras.

(Modelos no equipados con sistema de navegación)

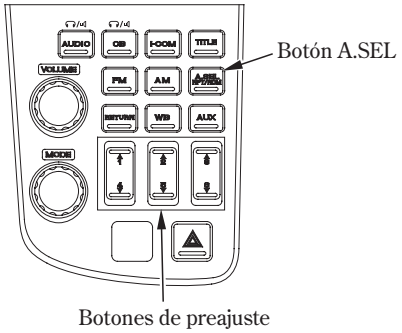

(Modelos equipados con sistema de navegación)

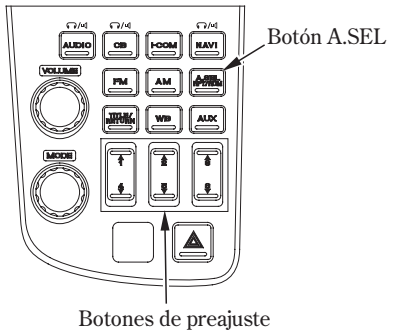

Si está en un área apartada, es posible que la selección automática no pueda memorizar seis emisoras potentes de AM o doce emisoras potentes de FM. Si así le sucede, verá un "0" visualizado cuando presione un botón de preajuste que no tenga ninguna emisora memorizada.

Con la función de selección automática activada, no podrá memorizar manualmente ninguna frecuencia en los botones de preajuste. Si no le gustan las emisoras encontradas con la selección automática, podrá emplear las funciones TUNE y SEEK para buscar otras emisoras.

La selección automática no borra las frecuencias que usted haya preajustado con anterioridad. Cuando vuelva a su casa, desactive la selección automática presionando el botón A.SEL. Entonces, los botones de preajuste seleccionarán las frecuencias que usted ajustó originalmente.

Banda del tiempo atmosférico (WB)

Para escuchar la banda de información atmosférica — presione el botón WB.
Para cancelar la banda del tiempo atmosférico—presione otro botón.

Para seleccionar los canales 1—6 — presione el botón de preajuste deseado.
Para seleccionar el canal 7 — empuje hacia arriba o abajo la palanca TUNE/CH hasta que se seleccione el canal 7. (La palanca TUNE/CH puede utilizarse para seleccionar cualquiera de los 7 canales. La palanca debe utilizarse para seleccionar el canal 7.)

(Modelos no equipados con sistema de navegación)

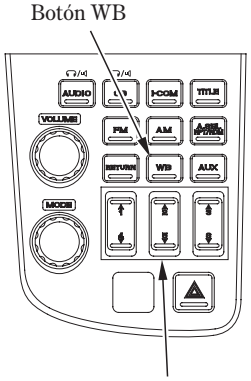

(Modelos equipados con sistema de navegación)

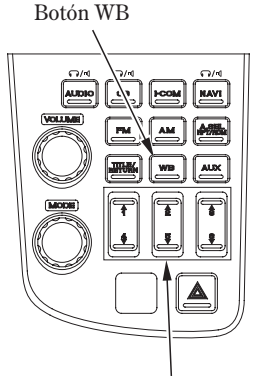

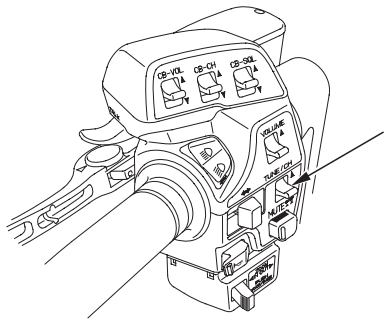

CARACTERÍSTICAS
(No son necesarias para el funcionamiento)

FUNCIÓN AUXILIAR

Entrada auxiliar (AUX)

Emplee esta función para escuchar otra fuente de audio:
Conecte el conector de la toma de entrada auxiliar para escuchar otra fuente de audio.
Conecte el iPod®/la unidad flash USB al cable USB para accionar y escuchar dicho dispositivo (vea la página 130).

- Para activar la función ——— presione el botón AUX. (Aparecerá AUX en el visualizador.)
- Para desactivar la función ——— presione otro botón.

Las funciones siguientes operan del mismo modo que lo hacen con la radio:
Cambio de la salida, control de tono, control de balance delantero-trasero, SRS, AVC, BEEP, silenciamiento.

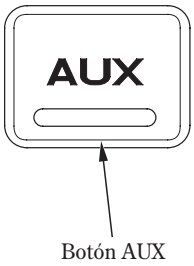

Botón AUX

Cada vez que se presiona el botón AUX, la visualización cambia de la forma siguiente.



11/09/03 18:08:16 35MCA700_139

Configuración de la toma de entrada

El conector de la toma de entrada auxiliar está debajo del compartimiento del carenado izquierdo. Para emplearlo:

1. Coloque un paño en la cubierta y extraiga la cubierta con cuidado empleando un destornillador de punta plana.
2. Abra la cubierta del compartimiento del carenado izquierdo y extraiga los retenedores y el anillo protector A.
3. Levante y abra el compartimiento del carenado.

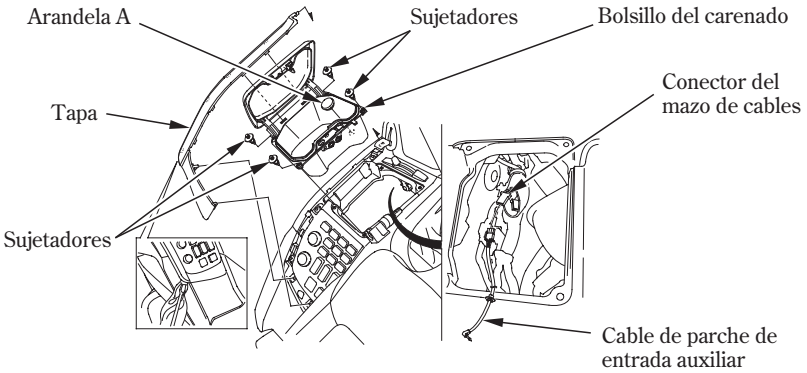

4. Enchufe el cable de parche de entrada auxiliar en el conector del mazo de cables.
5. Pase el cable de parche de entrada auxiliar por el orificio de la parte inferior del compartimiento del carenado.
6. Instale el anillo protector B en el compartimiento del carenado izquierdo.
   No tire del cable auxiliar porque podría dañar los conductores.

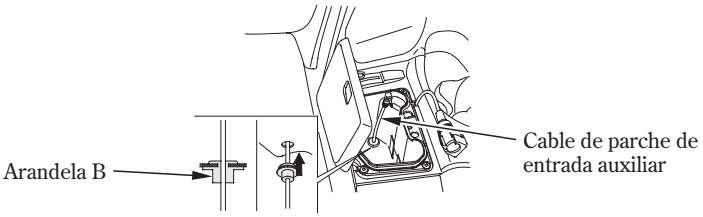

Algunos sistemas de audio portátiles pueden captar ruido del sistema de encendido. Ajuste el volumen del sistema de audio portátil de modo que esté aproximadamente al mismo nivel que el volumen de la radio de la GL. Si el volumen del sistema de audio portátil se ajusta a un nivel demasiado alto, es posible que se distorsione el sonido que sale por los altavoces o auriculares.

CARACTERÍSTICAS
(No son necesarias para el funcionamiento)

iPod®/UNIDAD FLASH USB

Este sistema de audio puede reproducir los archivos de audio de un iPod® y de una unidad flash USB.

Para reproducir un iPod® o una unidad flash USB, conecte el dispositivo al cable USB en el portaequipajes (página 76).

iPod touch®, iPod®, iPod nano® son marcas comerciales registradas de Apple Inc. en los Estados Unidos y en otros países.

Emplee cualquier unidad flash USB o iPod® a su propio riesgo.

iPod®/Unidad flash USB reproducibles

Dispositivos compatible

Los iPods® y las unidades flash USB compatibles con su sistema de audio son:

Dispositivo	Requisitos de compatibilidad
Unidad flash USB	256 MB o más
Unidad de disco duro	No compatible
Lector de tarjetas/Lector de memorias	No compatible
Unidad de CD/DVD/FD	No compatible
Concentrador USB	No compatible
iPod nano® de primera generación	Firmware versión 1.2.0 o posterior
iPod nano® de segunda generación	Firmware versión 1.1.2 o posterior
iPod nano® de tercera generación	Firmware versión 1.0.0 o posterior
iPod nano® de cuarta generación	Firmware versión 1.0.0 o posterior
iPod nano® de quinta generación	Firmware versión 1.0.0 o posterior
iPod nano® de sexta generación	Firmware versión 1.0.0 o posterior
iPod touch® de primera generación	Firmware versión 1.2.0 o posterior
iPod touch® de segunda generación	Firmware versión 1.0.0 o posterior
iPod touch® de tercera generación	Firmware versión 4.2.0 o posterior

- No deje el iPod®/la unidad flash USB en el vehículo (portaequipajes). Las altas temperaturas dañarían el dispositivo.
- Lea las precauciones en las instrucciones proporcionadas con sus iPods®/unidades flash USB.
- Emplee el iPod® con la versión más reciente del firmware instalada.
- Es posible que algunas unidades flash USB (tales como los dispositivos con funciones de bloqueo de seguridad, etc.) no se puedan emplear o tengan el funcionamiento limitado.
- No emplee discos duros, lectores de tarjetas y lectores de memorias que podrían dañar el dispositivo y los datos. Si conecta mal uno de ellos, gire el interruptor de encendido a la posición OFF y extráigalo.
- Le recomendamos que haga una copia de seguridad de sus datos antes de reproducirlos.
- Los iPods® se podrán cargar con el cable USB cuando el interruptor de encendido esté en la posición ON o ACC.
  El tiempo de carga puede ser más largo de lo normal.
- Recomendamos que cubra sus iPods®/unidades flash USB con una tela suave o con una funda para protegerlos de posibles daños.

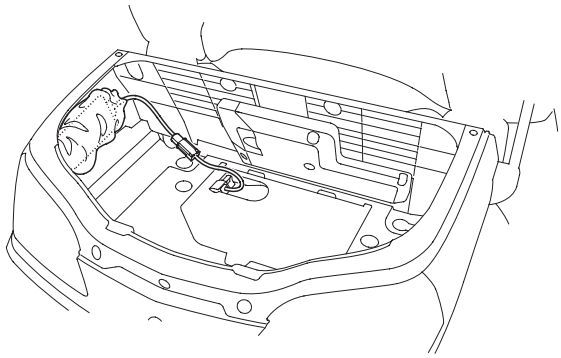

- Tenga cuidado de no mojar el conector USB.
- No conecte con un concentrador.
- No conecte iPods®/unidades flash USB incompatibles.
- Puede que la información sobre la música no se visualice. Si el código de caracteres no está soportado, se visualizará " .".
- Si el sistema de audio no reconoce el iPod®, intente volverlo a conectar algunas veces o reinicie el dispositivo.

CARACTERÍSTICAS
(No son necesarias para el funcionamiento)

Archivos de música reproducibles

En la función de audio, los archivos de música MP3/WMA contenidos en las unidades flash USB podrán reproducirse.

Lea lo siguiente antes de grabar en sus unidades flash USB unos archivos que puedan tener restricciones.

- No cambie las extensiones de los nombres de los archivos. La reproducción de unidades flash USB que contengan estos tipos de archivos puede ocasionar, por ejemplo, el mal funcionamiento del dispositivo o de los altavoces.

Los archivos MP3/WMA contenidos en sus unidades flash USB pueden reproducirse si se cumplen las siguientes especificaciones.

MP3

Elementos	Contenido
Estándares	MPEG1 Audio Layer 2, 3 MPEG2 Audio Layer 2, 3 MPEG2.5 Audio Layer 2, 3
Frecuencia de muestreo (kHz)	MPEG1 32/44,1/48 kHz MPEG2 16/22,05/24 kHz MPEG2.5 8/11,025/12 kHz
Velocidad en bits (kbit/s)	MPEG1 Audio Layer 2: 32-384/VBR/CBR MPEG1 Audio Layer 3: 32-320/VBR/CBR MPEG2 Audio Layer 2: 8-160/VBR/CBR MPEG2 Audio Layer 3: 8-160/VBR/CBR MPEG2.5 Audio Layer 3: 8-160/VBR/CBR Si los archivos tienen una velocidad en bits baja y/o un tamaño de datos pequeño, es posible que no se puedan reproducir.
Sistema de archivos	FAT12/16/32
Modos de canales	Estéreo/Estéreo unido/Canal doble/Monoaural
Jerarquía máxima	8 jerarquías (incluyendo el directorio raíz)
Carpetas máximas	999 carpetas
Archivos máximos	65025 archivos (255 archivos en una carpeta)
Etiquetas disponibles	ID3v1(v1.0/v1.1), ID3v2(v2.2/v2.3/v2.4)
Número de caracteres disponibles	Modelos no equipados con sistema de navegación máx: 16 caracteres Modelos equipados con sistema de navegación máx: 32 caracteres (Según el código de caracteres o el número de canciones es posible que non se pueda visualizar el número máximo de caracteres.)

WMA

Elementos	Contenido
Estándares	Windows Media Audio versión 7/8/9
Frecuencia de muestreo (kHz)	32/44,1/48
Velocidad en bits (kbit/s)	48-320/VBR
Sistema de archivos	FAT 12/16/32
Modos de canales	Estéreo/Monoaural
Jerarquía máxima	8 jerarquías (incluyendo el directorio raíz)
Carpetas máximas	999 carpetas
Archivos máximos	65025 archivos (255 archivos en una carpeta)
Etiquetas disponibles	WMA: ASF TOP-LEVEL HEADER OBJECT (formato ASF con objeto Encabezado en el nivel superior) Están disponibles sólo las canciones, los artistas y los álbumes. (Sólo los álbumes grabados por Windows Media Player están disponibles.)
Número de caracteres disponibles	Modelos no equipados con sistema de navegación máx: 16 caracteres Modelos equipados con sistema de navegación máx: 32 caracteres (Según el código de caracteres o el número de canciones es posible que non se pueda visualizar el número máximo de caracteres.)

Windows Media es una marca comercial registrada de Microsoft Corporation en los Estados Unidos y en otros países.

CARACTERÍSTICAS
(No son necesarias para el funcionamiento)

Cable USB

Para conectar

1. Abra el portaequipajes (vea la página 76).
2. Desenganche el conector USB.
3. Conecte el iPod® con el conector dock o la unidad flash USB al conector USB.

Para desconectar

Podrá desconectar el iPod®/la unidad flash USB en cualquier momento. Asegúrese de seguir las instrucciones del iPod sobre cómo desconectar el conector dock del cable USB.

Cuando desconecte el iPod®/la unidad flash USB, el indicador USB desaparecerá.

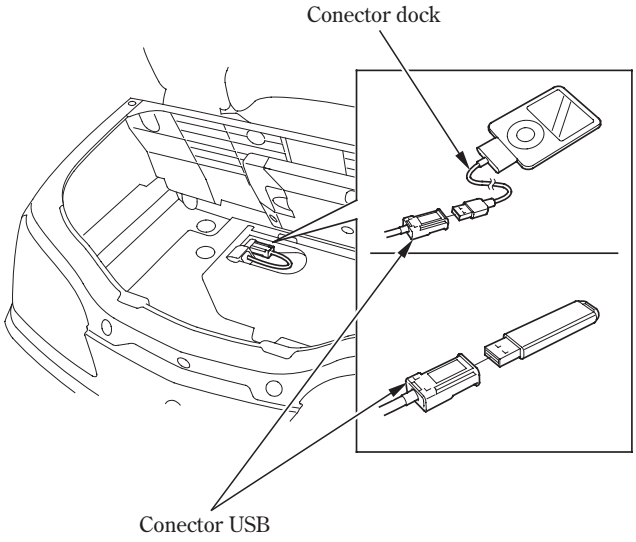

Reproducción de un iPod®

Conecte el iPod® al cable USB empleando su conector dock (vea la página 134), luego presione el botón AUX dos veces y se visualizará el indicador iPod®.

Si ve un mensaje de error en el visualizador, consulte la página 143 .

(Modelos no equipados con sistema de navegación)

Indicador de iPod®



(Modelos equipados con sistema de navegación)

Indicador de iPod®

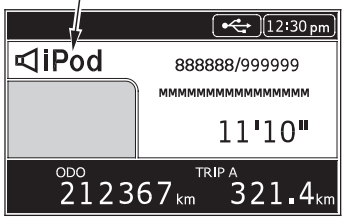

CARACTERÍSTICAS
(No son necesarias para el funcionamiento)

Seleccione una lista de reproducción, un artista, un álbum o una canción empleando el mando/botón MODE. Presione el mando/botón MODE hasta que se visualice el menú iPod®, luego seleccione la lista deseada girando el mando/botón MODE. Presione el mando/botón MODE para establecer su selección.
El visualizador mostrará elementos de la lista seleccionada. Gire el mando/botón MODE para seleccionar un elemento, luego presione el mando/botón MODE para establecer su selección.

Si selecciona "ALL", se reproducirán todos los archivos disponibles en la lista seleccionada.
Si selecciona "RETURN" volverá a la visualización anterior.

(Modelos no equipados con sistema de navegación)
Presione el botón TITLE para cambiar la visualización del título de álbumes, canciones y artistas.
Presione y mantenga presionado el botón TITLE para visualizar los datos de texto de álbumes, canciones y artistas desde los primeros 8 caracteres hasta los 8 caracteres siguientes.
Presione el botón RETURN para volver al menú anterior mientras está seleccionando una lista de reproducción, un artista, un álbum o una canción.

(Modelos equipados con sistema de navegación)
Presione el botón TITLE/RETURN para cambiar la visualización del título de álbumes, canciones y artistas.
Presione y mantenga presionado el botón TITLE/RETURN para visualizar los datos de texto de álbumes, canciones y artistas desde los primeros 16 caracteres hasta los 16 caracteres siguientes.
Presione el botón TITLE/RETURN para volver al menú anterior mientras está seleccionando una lista de reproducción, un artista, un álbum o una canción.

(Modelos no equipados con sistema de navegación)

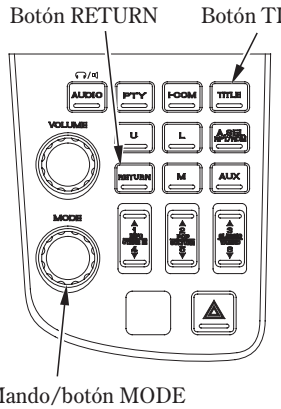

(Modelos equipados con sistema de navegación)

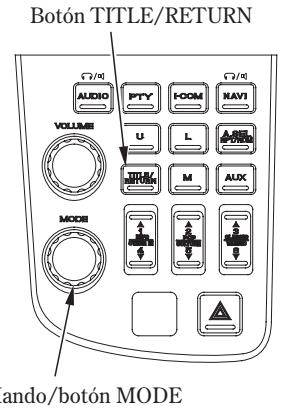

También podrá cambiar o seleccionar listas de reproducción, artistas y álbumes en el menú iPod®, emplee la palanca TUNE/CH (vea la página 138).

Emplee la palanca TUNE/CH mientras esté reproduciendo un iPod® para cambiar archivos.
Empuje la palanca TUNE/CH hacia arriba para cambiar al archivo siguiente.
Empuje la palanca TUNE/CH hacia abajo para cambiar al archivo anterior.

(Modelos no equipados con sistema de navegación)

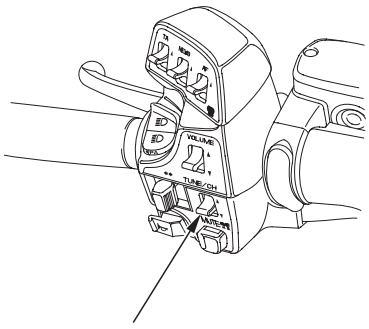

Palanca TUNE/CH

(Modelos equipados con sistema de navegación)

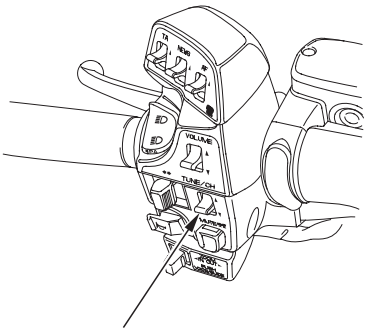

Palanca TUNE/CH

11/09/03 18:09:16 35MCA700_148

CARACTERÍSTICAS
(No son necesarias para el funcionamiento)

Las ilustraciones muestran los modelos equipados con sistema de navegación. Las funciones y los flujos de los modelos no equipados con sistema de navegación son los mismos que los de los modelos equipados con sistema de navegación.

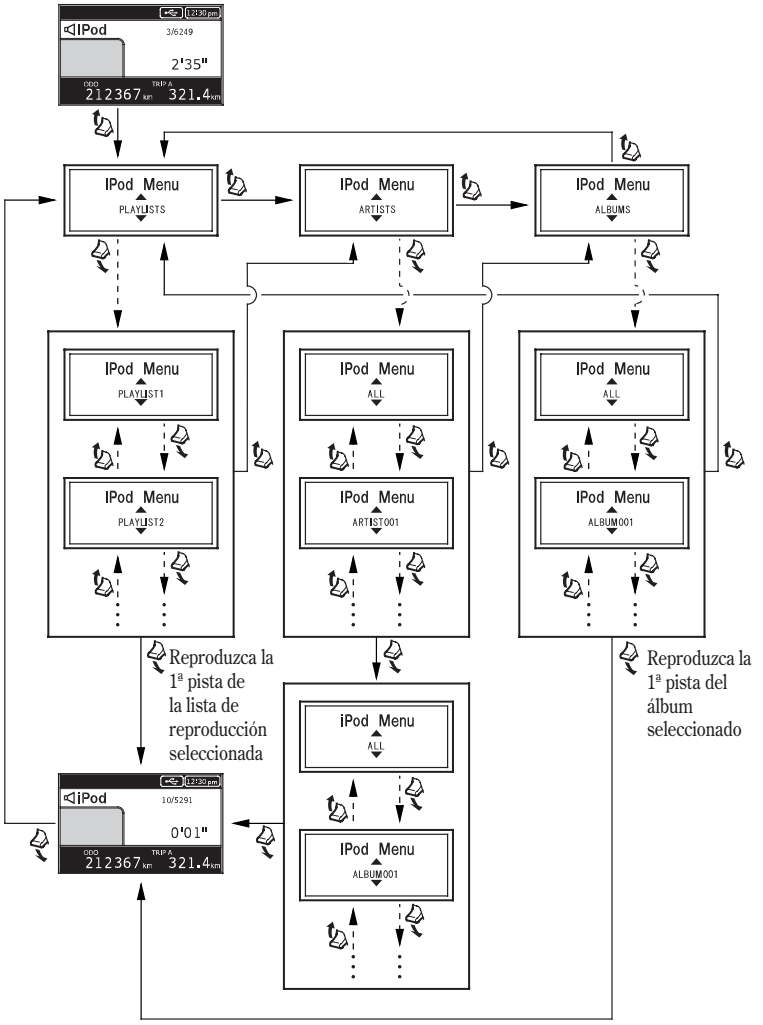

Empuje la palanca TUNE/CH: - - - - - - - - - - →
Empuje y retenga la palanca TUNE/CH: ——————→
Empuje la palanca TUNE/CH hacia arriba:
Empuje la palanca TUNE/CH hacia abajo:

Cuando reproduzca un archivo podrá seleccionar los modos de repetición y reproducción aleatoria.

Para seleccionar un modo de reproducción

Presione el botón A.SEL RPT/RDM hasta visualizar el modo de reproducción deseado. Cada vez que se presiona el botón A.SEL RPT/RDM, la visualización cambia de la forma siguiente.

(Modelos no equipados con sistema de navegación)

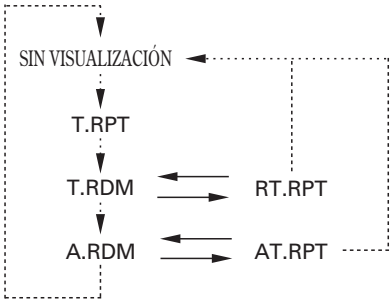

(Modelos equipados con sistema de navegación)

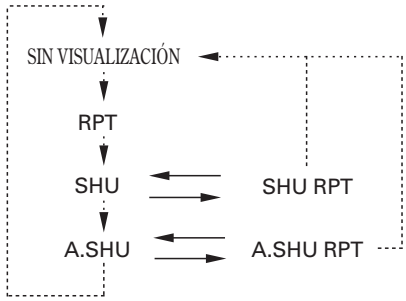

Presione el botón A.SEL RPT/RDM: ·····►

Presione y mantenga presionado el botón A.SEL RPT/RDM: ——►

Elementos del menú de modos de reproducción

No equipado con sistema de navegación	Equipado con sistema de navegación	Función
T.RPT	RPT	Repite la pista actual.
T.RDM	SHU	Reproduce en orden aleatorio todos los archivos disponibles de la lista seleccionada (listas de reproducción, artistas, álbumes o canciones).
A.RDM	A.SHU	Reproduce en orden aleatorio todos los álbumes disponibles.
RT.RPT	SHU RPT	Repite el archivo actual en el modo de reproducción T.RDM/SHU.
AT.RPT	A.SHU RPT	Repite el archivo actual en el modo de reproducción A.RDM/A.SHU.

CARACTERÍSTICAS
(No son necesarias para el funcionamiento)

Reproducción de una unidad flash USB

Conecte su unidad flash USB al cable USB (vea la página 134), luego presione el botón AUX dos veces y se visualizará el indicador USB.
Si ve un mensaje de error en el visualizador, consulte la página 143 .

(Modelos no equipados con sistema de navegación)

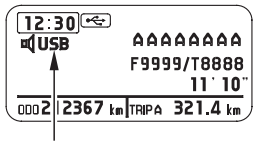

Indicador de USB

(Modelos equipados con sistema de navegación)

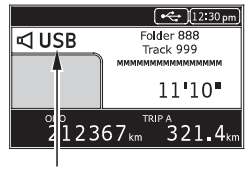

Indicador de USB

Seleccione una carpeta o un archivo empleando el mando/botón MODE. Presione el mando/botón MODE hasta que se visualice el menú USB, luego seleccione la lista de carpetas o archivos deseada girando el mando/botón MODE. Presione el mando/botón MODE para establecer su selección.
El visualizador mostrará elementos de la lista seleccionada. Gire el mando/botón MODE para seleccionar un elemento, luego presione el mando/botón MODE para establecer su selección.

Si selecciona “RETURN” volverá a la visualización anterior.

Los archivos contenidos en la unidad flash USB se reproducen en el orden guardado. Este orden podría ser distinto del orden visualizado en un ordenador o en el dispositivo.

(Modelos no equipados con sistema de navegación)
Presione el botón TITLE para cambiar la visualización del título de carpetas, archivos, artistas, álbumes y canciones.
Presione y mantenga presionado el botón TITLE para visualizar los datos de texto desde los primeros 8 caracteres hasta los 8 caracteres siguientes.
Presione el botón RETURN para volver al menú anterior mientras está seleccionando una carpeta, un archivo, un artista, un álbum o una canción.

(Modelos equipados con sistema de navegación)
Presione el botón TITLE/RETURN para cambiar la visualización del título de carpetas, archivos, artistas, álbumes y canciones.
Presione y mantenga presionado el botón TITLE/RETURN para visualizar los datos de texto de las carpetas desde los primeros 16 caracteres hasta los 16 caracteres siguientes.
Presione el botón TITLE/RETURN para volver al menú anterior mientras está seleccionando una carpeta, un archivo, un artista, un álbum o una canción.

(Modelos no equipados con sistema de navegación)

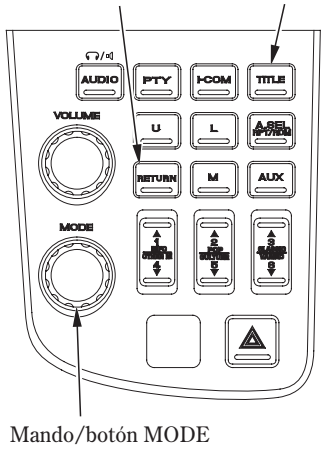

(Modelos equipados con sistema de navegación)

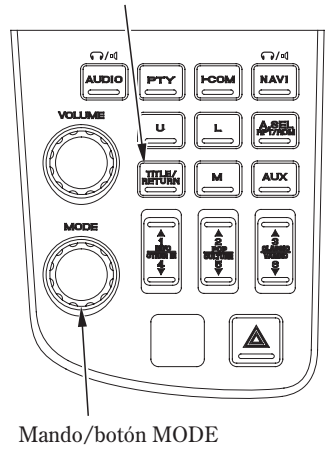

También podrá cambiar o seleccionar archivos y carpetas empleando la palanca TUNE/CH mientras una unidad flash USB esté reproduciendo archivos.
Empuje la palanca TUNE/CH hacia arriba para cambiar al archivo siguiente.
Empuje la palanca TUNE/CH hacia abajo para cambiar al archivo anterior.
Para cambiar de carpeta, empuje la palanca TUNE/CH hacia arriba o hacia abajo y reténgala.

(Modelos no equipados con sistema de navegación)

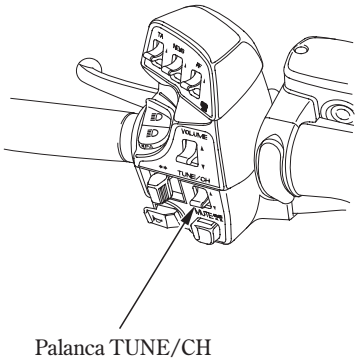

(Modelos equipados con sistema de navegación)

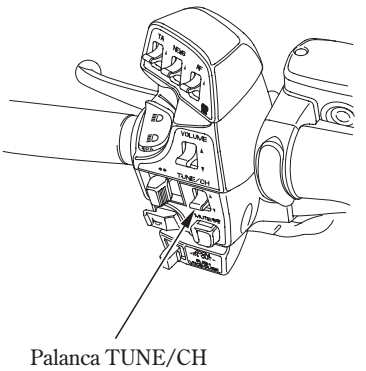

CARACTERÍSTICAS
(No son necesarias para el funcionamiento)

Cuando reproduzca un archivo podrá seleccionar los modos de repetición y reproducción aleatoria.

Para seleccionar un modo de reproducción

Presione el botón A.SEL RPT/RDM hasta visualizar el modo de reproducción deseado. Cada vez que se presiona el botón A.SEL RPT/RDM, la visualización cambia de la forma siguiente.

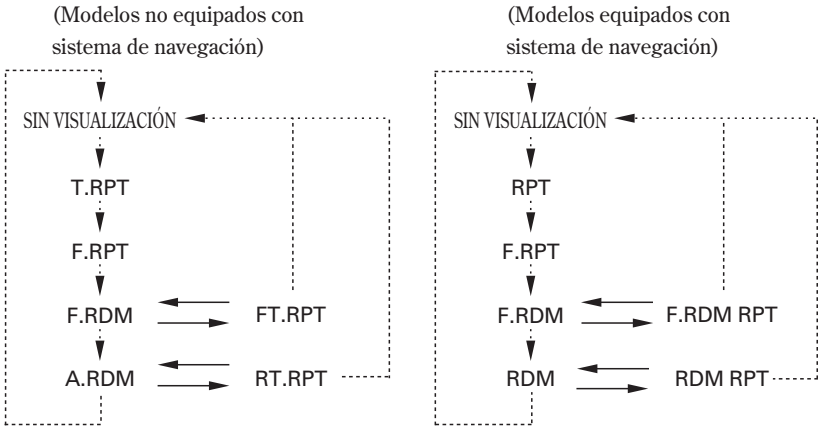

Presione el botón A.SEL RPT/RDM: ·····►

Presione y mantenga presionado el botón A.SEL RPT/RDM: ——►

Elementos del menú de modos de reproducción

No equipado con sistema de navegación	Equipado con sistema de navegación	Función
T.RPT	RPT	Repite el archivo actual.
F.RPT	F.RPT	Repite todos los archivos de la carpeta actual.
F.RDM	F.RDM	Reproduce en orden aleatorio todos los archivos de la carpeta actual.
A.RDM	RDM	Reproduce en orden aleatorio todos los archivos.
FT.RPT	F.RDM RPT	Repite el archivo actual en el modo de reproducción F.RDM.
RT.RPT	RDM RPT	Repite el archivo actual en el modo de reproducción A.RDM/RDM.

Mensajes de error del USB

(Modelos no equipados con sistema de navegación)

Si se produce un error durante la reproducción de un iPod® o una unidad flash USB, podría ver uno de los siguientes mensajes de error. Si no puede borrar el mensaje de error, póngase en contacto con un concesionario.

Mensaje de error	Causa	Solución
DISPOSITIVO USB MALO	Problema con el dispositivo o el cable USB.	Desconecte y vuelva a conectar el interruptor de encendido una vez. Vuelva a conectar el dispositivo. No vuelva a conectar el dispositivo que ha ocasionado el error.
COMPROBAR USB	Problema con el dispositivo o el cable USB.	Desconecte y vuelva a conectar el interruptor de encendido una vez. Vuelva a conectar el dispositivo. No vuelva a conectar el dispositivo que ha ocasionado el error.
ERROR DE USB	Problema con el dispositivo o el cable USB.	Desconecte y vuelva a conectar el interruptor de encendido una vez. Vuelva a conectar el dispositivo. No vuelva a conectar el dispositivo que ha ocasionado el error.
NINGUNA CANCIÓN	No hay archivos en el dispositivo.	Compruebe los archivos del dispositivo.
INCOMPATIBLE	Uso de dispositivo incompatible.	Actualice el firmware. Use un dispositivo compatible.
NO PUEDE REPRODUCIRSE	Problema con la unidad de audio o el dispositivo.	Desconecte y vuelva a conectar el interruptor de encendido una vez. Vuelva a conectar el dispositivo.

(Modelos equipados con sistema de navegación)

Si se produce un error durante la reproducción de un iPod® o una unidad flash USB, podría ver un mensaje de error. Para borrar el mensaje de error, desconecte y vuelva a conectar el interruptor de encendido, y/o vuelva a conectar el dispositivo.

Si no puede borrar el mensaje de error, póngase en contacto con un concesionario.

CARACTERÍSTICAS
(No son necesarias para el funcionamiento)

SISTEMA DE INTERCOMUNICACIONES (I-COM)

Control del sistema

Algunos gobiernos locales prohíben el empleo de auriculares para los conductores de motocicletas. Obedezca siempre las leyes y regulaciones aplicables.

El sistema de intercomunicaciones puede utilizarse para comunicarse con el pasajero. (Si desea emplear este sistema, deberá disponer de auriculares.)

Interruptor de la alimentación:

- Para conectar la alimentación del sistema ——— presione el botón I-COM. (Aparecerá I-COM en el visualizador.)
- Para desconectar la alimentación del sistema — presione y mantenga presionado el botón I-COM. (Desaparecerá I-COM.)

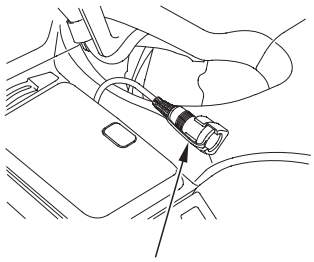

Terminal de los cascos de audio delanteros

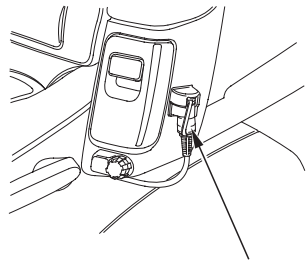

Terminal de los cascos de audio traseros

Botón I-COM

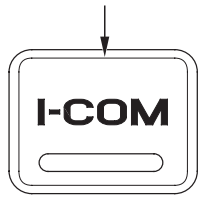

Indicador de I-COM

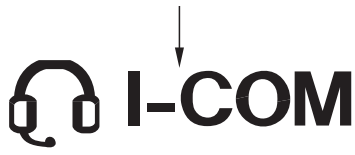

Control VOLUME

Para seleccionar el control de volumen, presione el mando/botón VOLUME hasta que se visualice “INTERCOM VOL” (“Intercom”) (volumen de intercomunicaciones) (página 101). Entonces, antes de que transcurran 5 segundos, cambie el ajuste del control de volumen.

- Para subir el volumen ——— empuje la palanca VOLUME hacia arriba o gire el mando/botón VOLUME hacia la derecha.
- Para bajar el volumen ——— empuje la palanca VOLUME hacia abajo o gire el mando/botón VOLUME hacia la izquierda.

Para subir o bajar con rapidez el volumen — empuje la palanca VOLUME hacia arriba o abajo y reténgala.
(Margen del nivel del volumen (VOLUME): de 0 a 20)

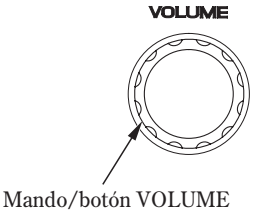

Mando/botón VOLUME

(Modelos no equipados con sistema de navegación)

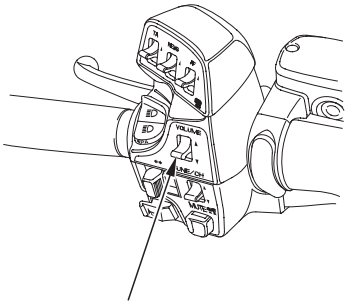

Palanca VOLUME



(Modelos equipados con sistema de navegación)

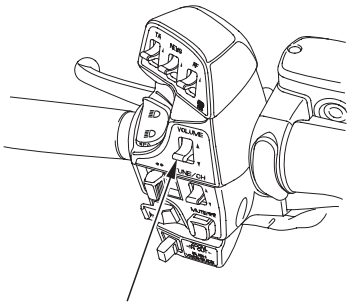

Palanca VOLUME

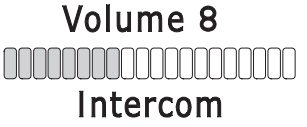

CARACTERÍSTICAS
(No son necesarias para el funcionamiento)

Silenciamiento de intercomunicaciones

El sistema de silenciamiento de intercomunicaciones reduce automáticamente (no silencia del todo) el volumen de la música/programa cuando usted habla por el sistema de intercomunicaciones.

La sensibilidad a su voz o al sonido del entorno del micrófono de intercomunicaciones ajusta el nivel al que el sistema de intercomunicaciones silencia el volumen de la música/programa.

Para ajustar este sistema — presione el mando/botón VOLUME hasta que se visualice "INTERCOM MUTE" (silenciamiento de intercomunicaciones) (página 101).

- Para incrementar la sensibilidad del micrófono —— gire el mando/botón VOLUME hacia la derecha.
- Para reducir la sensibilidad del micrófono ———— gire el mando/botón VOLUME hacia la izquierda. (Margen de control del silenciamiento de intercomunicaciones: de 0 a 20.)

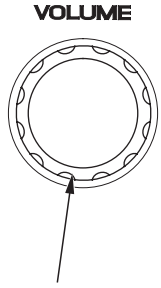

Mando/botón VOLUME

(Modelos no equipados con sistema de navegación)



(Modelos equipados con sistema de navegación)

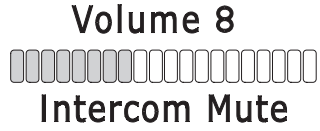

SISTEMA DE NAVEGACIÓN

(Modelos equipados con sistema de navegación)

Control del sistema

Para activar la voz del sistema de navegación cuando el sistema de navegación está desactivado — presione el botón NAVI.

Para desactivar la voz del sistema de navegación cuando el sistema de navegación está activado — presione y mantenga presionado el botón NAVI.

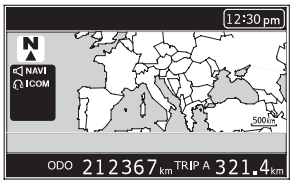

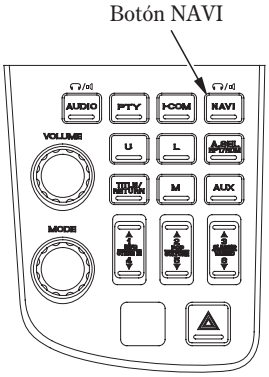

Cambio de salida

Cuando la guía de voz del sistema de navegación está activada, podrá cambiar su salida entre los altavoces y los auriculares (equipo opcional).

● Presione el botón NAVI para cambiar la salida.

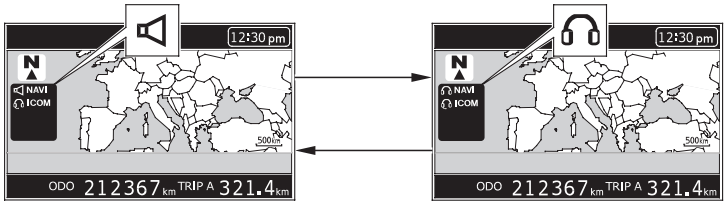

CARACTERÍSTICAS
(No son necesarias para el funcionamiento)

Control de volumen del sistema de navegación

Para seleccionar el control de volumen, presione el mando/botón VOLUME hasta que se visualice "NAVI VOL" (volumen del sistema de navegación) (página 101). Entonces, antes de que transcurran 5 segundos, cambie el ajuste del control de volumen del sistema de navegación.

Para que el volumen del sistema de navegación sea más alto que el volumen del sistema de audio — empuje la palanca VOLUME hacia arriba o gire el mando/botón VOLUME hacia la derecha.

Para que el volumen del sistema de navegación sea más bajo que el volumen del sistema de audio — empuje la palanca VOLUME hacia abajo o gire el mando/botón VOLUME hacia la izquierda.

Para subir o bajar con rapidez el volumen — empuje la palanca VOLUME hacia arriba o abajo y reténgala.
(Margen del nivel del volumen de NAVI VOLUME: de 5 hasta −5)

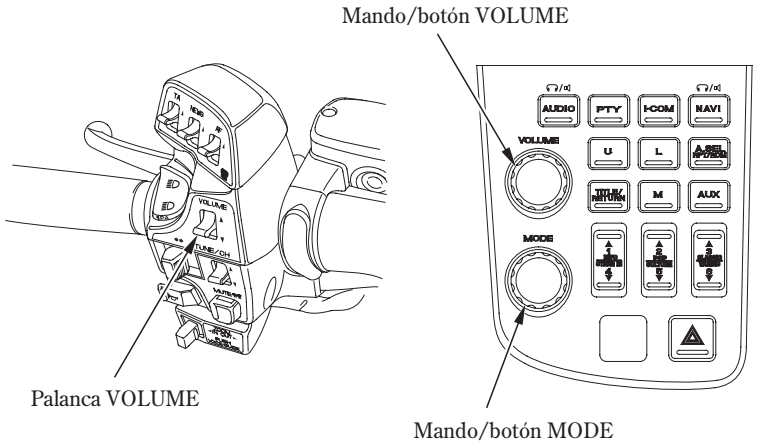

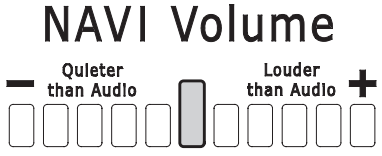

OPERACIÓN

INSPECCIÓN ANTES DE CONDUCIR

Por su propia seguridad, es muy importarse que antes de conducir dedique siempre unos momentos para inspeccionar exteriormente la motocicleta y comprobar su estado. Si detecta algún problema, soluciónelo o solicite a su concesionario que lo solucione.

⚠ ADVERTENCIA

Si no dispensa un mantenimiento apropiado a la motocicleta o si no corrige un problema antes de conducir podrá dar lugar a un accidente en el que podrá sufrir lesiones de gravedad o incluso perder la vida.

Realice siempre una inspección antes conducir para corregir cualquier problema que pueda haber.

- Nivel de combustible—Llene el depósito de combustible cuando sea necesario (página 54).
- Acelerador: Compruebe si se abre suavemente y si se cierra por completo en cualquier posición que se ponga el manillar.
- Nivel de aceite de motor—Añada aceite de motor si es necesario (página 57). Compruebe si hay fugas.
- Nivel del refrigerante—Añada refrigerante si es necesario (página 53). Compruebe si hay fugas.
- Frenos—Compruebe el funcionamiento;
  Delantero y trasero: compruebe el nivel del líquido de frenos y el desgaste de las pastillas (página 47 — 49).
- Luces y bocina—Compruebe que las luces, los indicadores y la bocina funcionen correctamente.
- Interruptor de parada del motor—Compruebe que funcione adecuadamente (página 68).
- Embrague—Compruebe el nivel del líquido del embrague.
- Sistema de corte de encendido: Compruebe si el sistema funciona correctamente (página 188).
- Ruedas y neumáticos—Compruebe el estado, la presión de aire y ajuste si es necesario (página 58).

11/09/03 18:11:09 35MCA700_160

OPERACIÓN

PUESTA EN MARCHA DEL MOTOR

Siga siempre el procedimiento correcto de arranque descrito a continuación.

Esta motocicleta está equipada con un sistema de corte del encendido. El motor no puede ponerse en marcha si el caballete lateral se encuentra bajado, a menos que la caja de cambios esté en punto muerto. Si el caballete lateral estuviese hacia arriba, el motor pude poner en marcha en punto muerto o en velocidad estando el embrague desacoplado. Después de arrancar con el caballete lateral bajado, el motor se parara si se coloca una marcha antes de recoger el caballete lateral.

Para proteger el convertidor catalítico del sistema de escape de su motocicleta, evite el uso prolongado a ralentí y el uso de gasolina con plomo.

Los humos de escape de su motocicleta contienen gas de monóxido de carbono que es venenoso. En lugares cerrados tales como en un garaje se pueden acumular rápidamente altos niveles de monóxido de carbono. No arranque el motor teniendo cerrada la puerta del garaje. Aún con la puerta abierta, tenga en motor en marcha solamente el tiempo suficiente necesario para sacar la motocicleta del garaje.

No emplee el motor de arranque eléctrico durante más de 5 segundos seguidos. Suelte el botón y espere unos 10 segundos antes de volver a presionarlo.

11/09/03 18:11:18 35MCA700_161

Preparación

Antes de poner en marcha el motor, introduzca la llave de contacto, gírela hacia la posición ON y confirme los puntos siguientes:

- La transmisión está en punto muerto
  (el indicador de punto muerto está encendido).
- El interruptor de parada del motor está en la posición ○ (RUN).
- El indicador de baja presión del aceite está encendido.
- La luz indicadora de mal funcionamiento (MIL) de PGM-FI está apagada.
- El indicador del sistema de inmovilización (HISS) está apagado.
- La luz del indicador ABS está encendida.
- El indicador del Airbag está apagado (modelos equipados con bolsa de aire).

El indicador de baja presión del aceite y el indicador de la bolsa de aire (modelos equipados con bolsa de aire) deberán apagarse pocos segundos después de haberse puesto en marcha el motor. Si el indicador de baja presión del aceite se enciende durante la operación, pare inmediatamente el motor y compruebe el nivel de aceite.
Si el indicador de la bolsa de aire queda encendido o se enciende durante la operación, lleve la motocicleta a un concesionario autorizado lo antes posible para que la inspeccione (modelos equipados con bolsa de aire).

NOTA

Si utiliza el motor con insuficiente presión de aceite podrá ocasionar serios daños al motor.

OPERACIÓN

Procedimiento de puesta en marcha

Esta motocicleta tiene un motor de inyección de combustible con ralentí rápido automático. Siga el procedimiento que se indica a continuación.

Cualquier temperatura del aire:

- Presione el botón de arranque/marcha tras con el acelerador completamente cerrado.

Si el acelerador está completamente abierto el motor no arrancará (debido a que el módulo de control electrónico cortará el suministro de combustible).

Accionar bruscamente el acelerador o mantener el ralentí rápido durante más de 5 minutos puede causar la decoloración del tubo de escape.

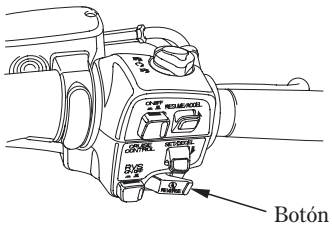

Botón de arranque/marcha atrás

Motor ahogado

Si el motor sigue sin poderse arrancar después de repetidos intentos, es posible que esté anegado con exceso de combustible. Para eliminar el exceso de combustible.

1. Deje colocado el interruptor de parada del motor en la posición de marcha ○ (RUN).
2. Abra por completo el puño del acelerador.
3. Presione el botón de arranque durante 5 segundos.
4. Siga el procedimiento de arranque normal.
5. Si el motor arranca con ralentí inestable, abra un poco la el puño del acelerador del gas.

   Si no arranca el motor, espere 10 segundos, y luego siga de nuevo el procedimiento de los pasos 1 al 4.

Corte del encendido

Su motocicleta ha sido diseñada para que el motor y la bomba de combustible se paren automáticamente en caso de volcarse (un sensor cortará el sistema de encendido). Antes de volver a arrancar el motor, tendrá que poner la llave de encendido en la posición OFF y después devolverla a la posición ON.

11/09/03 18:11:33 35MCA700_163

RODAJE

Contribuya a garantizar la fiabilidad y rendimiento futuros de su motocicleta prestando atención especial a la forma en que conduce durante los primeros 500 km.
Durante este período, evite las salidas a todo gas y las aceleraciones rápidas.

OPERACIÓN

CONDUCCIÓN

Revise la sección Seguridad de la motocicleta (páginas 1 — 19) antes de conducir.

Asegúrese sobre la función del mecanismo del caballete lateral. (Consulte PROGRAMA DE MANTENIMIENTO, en la página 166, y la explicación del CABALLETE LATERAL, en la página 188).

Asegúrese de que materiales inflamables tales como hierbas u hojas secas no entren en contacto con el sistema de escape cuando conduzca la motocicleta, la tenga al ralentí o la aparque.

1. Después de haberse calentado el motor, la motocicleta estará preparada para circular.
2. Mientras el motor está al ralentí, presione la palanca del embrague y presione la palanca de cambios para cambiar al engranaje de primera (baja).
3. Suelte lentamente la palanca del embrague y, al mismo tiempo, incremente gradualmente la velocidad del motor abriendo la mariposa de gases. La coordinación de la mariposa de gases y de la palanca del embrague asegurará una puesta en marcha positiva.
4. Cuando la motocicleta alcanza una velocidad moderada, cierre la mariposa de gases, presione la palanca del embrague y cambie a segunda levantando la palanca de cambios.
   Esta secuencia se repite para cambiar progresivamente a tercera, cuarta y sobremarcha (OD, más alta).
5. Coordine el acelerador y el freno para desacelerar suavemente.
6. El freno delantero y trasero deben utilizarse al mismo tiempo y no deben aplicarse con tanta fuerza que las ruedas queden bloqueadas. De lo contrario, la eficacia del frenado se reducirá y será difícil controlar la motocicleta.

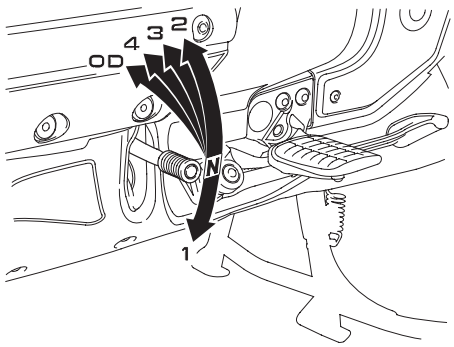

MARCHA ATRÁS

Para maniobrar en marcha atrás, asegúrese de que no haya obstáculos ni gente en el lugar, evite las superficies de pendientes y desniveladas.

Mientras vaya en marcha atrás, guíe la motocicleta hacia atrás empleando las piernas para mantener el equilibrio.

No se recomienda efectuar la marcha atrás mientras se transporta a un pasajero porque dificulta el control de la máquina.

Tenga mucho cuidado para conservar el equilibrio mientras vaya en marcha atrás por superficies resbaladizas tales como arena, grava, pavimento aceitoso.

1. Siéntese recto en la motocicleta, en la posición normal de circulación, con ambos pies en el suelo.
2. Asegúrese de que la transmisión esté en punto muerto (el indicador de punto muerto encendido) y que el soporte lateral esté levantado.
3. Arranque el motor. (Asegúrese de que el interruptor RVS esté en OFF.)
4. Presione el interruptor RVS a la posición ON, y asegúrese de que se encienda el indicador del sistema de marcha atrás.

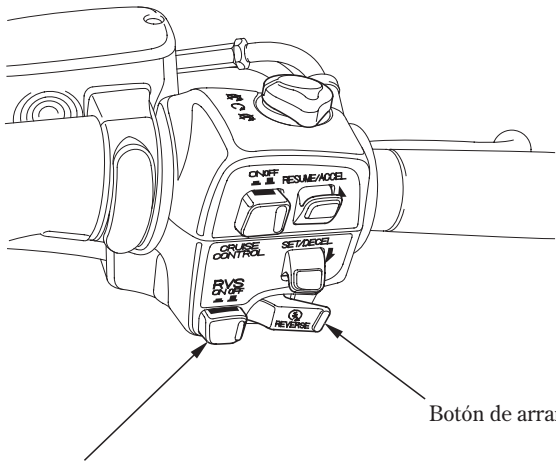

Botón de arranque/marcha atrás

Interruptor de marcha atrás (RVS)

OPERACIÓN

5. Cuando esté preparado para ir en marcha atrás, presione el botón de arranque/marcha atrás y manténgalo presionado. La motocicleta se moverá en marcha atrás mientras tenga presionado el botón.
   Para evitar la descarga de la batería, no presione el botón de arranque/marcha durante más de un minuto.
6. Guíe con cuidado la motocicleta hacia atrás, empleando las piernas para mantener el equilibrio.
   Tenga mucho cuidado en mantener el equilibrio durante la marcha atrás por superficies resbaladizas (arena, tierra suelta, grava) o pavimentos aceitoso.
7. Suelte el botón de arranque/marcha y la motocicleta se parará.
8. Después de haberse parado la motocicleta, presione el interruptor RVS a la posición OFF.
   Asegúrese de que se apague el indicador de marcha atrás y que se encienda el indicador de punto muerto.

NOTA

No active ni desactive la marcha atrás cuando la motocicleta en movimiento porque podrían dañarse los engranajes de marcha atrás.

Si el interruptor de marcha atrás está en la posición ON con el motor parado, no podrá arrancarse el motor.

Sobrecarga del sistema de marcha atrás:
El sistema de marcha atrás está diseñado para mover la motocicleta a una velocidad lenta constante. Si la motocicleta empieza a moverse con más lentitud o más rapidez que esta velocidad, debido a obstáculos o a un ángulo del pavimento pronunciado, el sistema se desactivará y se apagará el indicador del sistema de marcha atrás.

Para reanudar la operación de marcha atrás o la operación normal de avance, presione el interruptor RVS a la posición OFF y lleve la motocicleta a una superficie más nivelada, sin obstáculos, y vuelva a empezar.

11/09/03 18:12:11 35MCA700_167

FRENADO

Esta motocicleta está equipada de un sistema doble de frenos combinados (CBS). La operación de la palanca del freno delantero aplica el freno delantero y parte del freno trasero. La operación del pedal del freno trasero aplica el freno trasero y parte del freno delantero. Para conseguir un frenado más eficaz, emplee simultáneamente la palanca y el pedal, como lo haría con un sistema de frenos de una motocicleta convencional.

Como ocurre con los sistemas de frenos corrientes para motocicletas, una aplicación excesiva del freno puede bloquear la rueda, con lo que se perderá el control sobre la motocicleta.

Para un frenado normal, accione el pedal y la maneta de los frenos a la vez que cambia a una marcha más baja acorde con la velocidad. Para un frenado máximo, cierre el acelerador y accione firmemente el pedal y la maneta de los frenos; apriete la maneta del embrague antes de parar completamente para evitar que el motor se cale.

Notas importantes de seguridad:

- Cuando sea posible, reduzca la velocidad o frene antes de entrar en una curva, porque si cierra el acelerador o frena a media curva la rueda podrá patinar. El patinaje de la rueda reducirá el control de la motocicleta.
- Cuando se conduzca bajo la lluvia o con suelo mojado, o sobre superficies deslizantes, se reducirá la capacidad de maniobra y de parada. En estas condiciones todas sus acciones deberán ser suaves. Una aceleración, frenada o giro rápido podrá causar la pérdida del control. Por su propia seguridad, extreme las precauciones cuando frene, acelere o gire.
- Cuando descienda una pendiente larga, muy pronunciada, utilice el frenado de retención del motor cambiando a una marcha más baja, y empleando ambos frenos intermitentemente.

  Si se accionan los frenos de forma continua, éstos podrán recalentarse y se reducirá su eficacia.
- Si conduce con el pie apoyado en el pedal del freno o con la mano en la maneta del freno, es posible que se active la luz del freno, dando una indicación falsa a los otros conductores. También pueden sobrecalentarse los frenos, lo cual reduce su eficacia.

OPERACIÓN

ABS combinado

Este modelo está equipado también con un sistema de frenos antibloqueo (ABS) diseñado para ayudar a prevenir que las ruedas se bloqueen al frenar bruscamente en superficies desniveladas o en otras malas condiciones en tramo recto. Si frena bruscamente en una curva, la motocicleta aún podrá perder tracción y con ello causar una pérdida de control aunque la rueda no llegue a bloquearse.

En algunas situaciones, una motocicleta con ABS puede necesitar una mayor distancia para frenar en superficies desprendidas o desiguales que una motocicleta equivalente sin ABS.

El ABS no puede compensar las condiciones de la carretera, una mala decisión, o manejo incorrecto de los frenos. Aún sigue siendo de su responsabilidad conducir a velocidades razonables cuando las condiciones meteorológicas, de la carretera o de tráfico sean adversas, y dejar un margen de seguridad.

El ABS está siempre en funcionamiento y autorevisándose.

El ABS podrá activarse al conducir sobre una elevación o descenso brusco en la superficie de la carretera.
Es importante seguir las recomendaciones ofrecidas para los neumáticos (página 58). El ordenador del ABS funciona comparando la velocidad de las ruedas. Los neumáticos no recomendados pueden afectar a la velocidad de las ruedas y confundir al ordenador del ABS.

El ABS no funciona a velocidades bajas (a aproximadamente 10 km/h o menos).

El ABS no funciona si la batería está descargada.

Piloto del ABS

Normalmente, esta luz se enciende cuando se gira el encendido a la posición ON y se apaga después de empezar a circular. Si hay algún problema en el ABS, la luz indicadora se enciende y queda encendida — o parpadea. El sistema ABS no funciona cuando la luz indicadora está encendida o parpadeando.

Si la luz del indicador del ABS parpadea durante la conducción, pare la motocicleta en un lugar seguro y pare el motor.
Gire de nuevo el encendido a la posición ON. La luz deberá encenderse, y luego apagarse después de empezar a conducir. Si no se apaga o si parpadea otra vez, significa que el ABS no funciona, pero los frenos seguirán funcionando como un sistema doble de frenos combinados y ofrecerán una capacidad de frenado normal. No obstante, deberá solicitar a su concesionario que le revise el sistema tan pronto como sea posible.

La luz indicadora del ABS puede parpadear si gira la rueda trasera teniendo la motocicleta apoyada recta sobre el soporte. Esto es normal. Gire el encendido a la posición OFF para que deje de parpadear.

Para la luz del indicador de ABS se emplea un LED naranja. Asegúrese de que se encienda el LED cuando el encendido esté en la posición ON. Si no se enciende el LED, consulte a su concesionario.

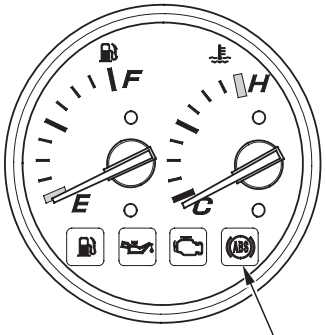

Luz del indicador ABS

11/09/03 18:12:34 35MCA700_170

OPERACIÓN

ESTACIONAMIENTO

1. Después de haber parado la motocicleta, ponga la transmisión en punto muerto, gire el interruptor de encendido a la posición OFF y extraiga la llave.
2. Emplee el soporte lateral o el central para apoyar la motocicleta mientras esté estacionada.

Estacione la motocicleta en una superficie firme y nivelada para evitar que se caiga.
Si tiene que estacionar en una superficie un poco en pendiente, oriente la parte frontal de la motocicleta hacia arriba para reducir la posibilidad de vuelco o de salirse el soporte lateral o central.

3. Bloquee la dirección para evitar robos (página 74).

Cuando aparque la motocicleta asegúrese de que no entren en contacto con el motor materiales inflamables tales como hierba u hojas secas.

11/09/03 18:12:39 35MCA700_171

SUGERENCIAS PARA EVITAR ROBOS

1. Bloquee siempre la dirección y no deje nunca la llave de contacto en el interruptor de encendido. Esto parece muy sencillo pero, a menudo, nos olvidamos de ello.
2. Asegúrese que la información del registro de su motocicleta sea precisa y esté actualizada.
3. Siempre que sea posible, estacione su motocicleta en el interior de un garaje cerrado.
4. Utilice dispositivos antirrobo adicionales para evitar que le roben la motocicleta.
5. Escriba su nombre, dirección y número telefónico en este Manual de Instrucciones y guárdelo junto con la motocicleta en todo momento.
   En muchos casos, el propietario de una motocicleta robada puede localizarse fácilmente gracias a la información escrita en el Manual de Instrucciones que se encuentra con la motocicleta.

NOMBRE:_____

DIRECCIÓN:_____

_____

_____

N.° DE TELÉFONO:_____

MANTENIMIENTO

LA IMPORTANCIA DEL MANTENIMIENTO

Para una conducción segura, económica y libre de problemas será esencial dispensar un buen mantenimiento a la motocicleta. Con ello ayudará además a reducir la contaminación del aire.

Para ayudarle a que pueda cuidar debidamente de su motocicleta, en las paginas siguientes se han incluido un programa de mantenimiento y un registro de mantenimiento con los que podrá realizar un mantenimiento programado regular.

Estas instrucciones se basan en la suposición de que la motocicleta se utiliza exclusivamente para su propósito original. El funcionamiento continuado a altas velocidades o en condiciones de mucha humedad o polvo, requerirá que se realice el servicio con más frecuencia de lo que se especifica en el programa de mantenimiento. Consulte a su concesionario para que le aconseje sobre las recomendaciones aplicables a sus necesidades y uso personales.

Si la motocicleta ha volcado o se ha visto implicada en un choque, asegúrese de que su concesionario inspeccione todas las partes importantes, aunque usted sea capaz de realizar algunas reparaciones.

⚠ ADVERTENCIA

Si no dispensa un mantenimiento apropiado a la motocicleta o si no corrige un problema antes de conducir podrá dar lugar a un accidente en el que podrá sufrir lesiones de gravedad o incluso perder la vida.

Siga siempre las recomendaciones y los programas de inspección y mantenimiento indicados en este manual del propietario.

11/09/03 18:12:51 35MCA700_173

SEGURIDAD EN EL MANTENIMIENTO

Esta sección incluye instrucciones sobre algunas tareas de mantenimiento importantes. Con las herramientas proveidas usted podrá realizar algunas de estas tareas — si tiene conocimientos mecánicos básicos.

Las tareas que resultan más difíciles y que requieren de herramientas especiales es mejor dejarlas en manos de profesionales. El desmontaje de las ruedas deberá ser realizado generalmente por un técnico de Honda u otro mecánico cualificado; las instrucciones incluidas en este manual solamente son para asistirle en caso de emergencia.

A continuación se ofrecen algunas de las más importantes precauciones de seguridad. Sin embargo, nos resulta imposible alertarle de todos los riesgos concebibles que puedan surgir al realizar el mantenimiento. Solamente usted podrá decidir si deberá o no realizar una tarea.

⚠ ADVERTENCIA

Si no sigue debidamente las instrucciones y precauciones podría sufrir lesiones de gravedad o incluso perder la vida.

Siga siempre los procedimientos y precauciones indicados en este manual del propietario.

11/09/03 18:12:59 35MCA700_174

MANTENIMIENTO

PRECAUCIONES DE SEGURIDAD

- Asegúrese de que el motor esté apagado antes de realizar cualquier tarea de mantenimiento o reparación. Esto le ayudará a eliminar varios peligros potenciales:

  * **De intoxicación por monóxido de carbono del escape del motor.**
    Asegúrese de que haya una ventilación adecuada siempre que ponga en marcha el motor.
  * **De quemaduras con piezas calientes.**
    Deje que el motor y el sistema de escape se enfríen antes de tocarlos.
  * **De heridas con piezas en movimiento.**
    No tenga encendido el motor a menos que lo indiquen las instrucciones.

- Lea las instrucciones antes de comenzar, y asegúrese de que tiene todas las herramientas y conocimientos requeridos.

- Para ayudar a evitar que la motocicleta pueda volcarse, apárquela en una superficie firme y nivelada utilizando el soporte central o un soporte para tareas de mantenimiento para apoyarla.

- Para reducir la posibilidad de provocar un incendio o explosión, tenga cuidado cuando trabaje alrededor de gasolina o baterías.
  Utilice solamente disolventes no inflamables; nunca petróleo, para limpiar las piezas. Mantenga los cigarrillos, las chispas y las llamas alejados de la batería y de las partes relacionadas con el combustible.

Recuerde que su concesionario Honda es quien mejor conoce su motocicleta y que está completamente equipado para su mantenimiento y reparación.

Para asegurar la mejor calidad y fiabilidad, emplee sólo piezas nuevas genuinas de Honda o sus equivalentes para las reparaciones y reemplazos.

PROGRAMA DE MANTENIMIENTO

Realice la inspección antes de conducir (página 149) al cumplirse cada uno de los períodos de mantenimiento programado.

I:INSPECCIONE Y LIMPIE, AJUSTE, LUBRIQUE O CAMBIE SI FUESE NECESARIO

C: LIMPIE R: CAMBIE A: AJUSTE L: LUBRIQUE

El siguiente Programa de mantenimiento especifica todo el mantenimiento requerido para conservar su motocicleta en las mejores condiciones de funcionamiento. El trabajo de mantenimiento deberán realizarlo técnicos adecuadamente capacitados y equipados de acuerdo con las normas y especificaciones de Honda. Su concesionario reúne todos estos requisitos.

* El servicio deberá realizarlo un concesionario, a menos que el propietario disponga de las herramientas adecuadas y de los datos del servicio y esté cualificado mecánicamente para ello. Consulte el Manual de taller oficial de Honda.

** Por razones de seguridad, recomendamos que el servicio de estos elementos lo realice sólo su concesionario.

Honda recomienda que el concesionario realice siempre la prueba en carretera de la motocicleta después de haber realizado el mantenimiento periódico.

NOTAS (※):

※1. Cuando las indicaciones del cuentakilómetros sean mayores, repita el trabajo de mantenimiento al cumplirse los intervalos aquí indicados.

※2. Atienda más frecuentemente cuando conduzca la motocicleta en zonas de mucho polvo o agua.

※3. Realice el servicio con mayor frecuencia si circula con la motocicleta con frecuencia a plena aceleración o bajo la lluvia.

※4. Para el reemplazo se requiere experiencia en mecánica.

11/09/03 18:13:14 35MCA700_176

MANTENIMIENTO

(Excepto Brasil)

FRECUENCIA / COMPONENTE		COMPROBACIÓN PREVIA A LA CONDUCCIÓN (P.149)	LECTURA DEL ODOMETRO (※1)						CONTROL ANUAL	REEMPLAZO REGULAR	Consulte la página
			× 1000 km	1	12	24	36	48			
			× 1000 mi	0,6	8	16	24	32			
*	LÍNEA DE COMBUSTIBLE				I	I	I	I	I		—
	NIVEL DEL COMBUSTIBLE	I									54
*	OPERACIÓN DEL ACELERADOR	I			I	I	I	I	I		—
*	FILTRO DE AIRE ※2					R		R			—
	RESPIRADERO DEL CÁRTER ※3				C	C	C	C	C		183
	BUJÍA					R		R			184
*	HOLGURA DE VÁLVULAS					I		I			—
	ACEITE DE MOTOR	I		R	R	R	R	R	R		166
	FILTRO DEL ACEITE DE MOTOR			R	R	R	R	R	R		166
*	VELOCIDAD DE RALENTÍ DEL MOTOR				I	I	I	I	I		—
	REFRIGERANTE DEL RADIADOR ※4	I			I	I	I	I	I	3 años	52, 186
*	SISTEMA DE ENFRIAMIENTO				I	I	I	I	I		—
*	SISTEMA DE SUMINISTRO DE AIRE SECUNDARIO				I	I	I	I	I		—
*	ACEITE DE LA TRANSMISIÓN FINAL									3 años	—
	LÍQUIDO DE FRENOS ※4	I			I	I	I	I	I	2 años	47, 49
	DESGASTE DE LAS PASTILLAS DE LOS FRENOS	I			I	I	I	I	I		197
	SISTEMA DE FRENOS				I	I	I	I	I		47, 49, 197
*	INTERRUPTOR DE LA LUZ DEL FRENO				I	I	I	I	I		—
*	ORIENTACIÓN DE LA LUZ DEL FARO				I	I	I	I	I		—
	LUCES/BOCINA	I									72
	INTERRUPTOR DE PARADA DEL MOTOR	I									68
	SISTEMA DEL EMBRAGUE				I	I	I	I	I		50
	LÍQUIDO DEL EMBRAGUE ※4	I			I	I	I	I	I	2 años	50
*	FUNCIONAMIENTO EN MARCHA ATRÁS				I	I	I	I			—
	SOPORTE LATERAL	I			I	I	I	I	I		188
*	SUSPENSIÓN				I	I	I	I	I		187
*	TUERCAS, PERNOS, FIJADORES				I	I	I	I	I		—
**	RUEDAS/NEUMÁTICOS	I			I	I	I	I	I		—
**	COJINETES DEL CABEZAL DE LA DIRECCIÓN				I	I	I	I	I		—

11/09/03 18:13:20 35MCA700_177

(Para Brasil)

	COMPONENTE \ FRECUENCIA	COMPROBACIÓN PREVIA A LA CONDUCCIÓN (P.149)	LECTURA DEL ODOMETRO (※1)								CONTROL ANUAL	REEMPLAZO REGULAR	Consulte la página
			× 1000 km	1	6	12	18	24	30	36			
			× 1000 mi	0,6	4	8	12	16	20	24			
*	LÍNEA DE COMBUSTIBLE					I		I		I	I		—
	NIVEL DEL COMBUSTIBLE	I											54
*	OPERACIÓN DEL ACELERADOR	I				I		I		I	I		—
*	FILTRO DE AIRE ※2						R			R			—
	RESPIRADERO DEL CÁRTER ※3				C	C	C	C	C	C	C		183
	BUJÍA							R					184
*	HOLGURA DE VÁLVULAS							I					—
	ACEITE DE MOTOR	I		R		R		R		R	R		166
	FILTRO DEL ACEITE DE MOTOR			R		R		R		R	R		166
*	VELOCIDAD DE RALENTÍ DEL MOTOR					I		I		I	I		—
	REFRIGERANTE DEL RADIADOR ※4	I				I		I		I	I	3 años	52, 186
*	SISTEMA DE ENFRIAMIENTO					I		I		I	I		—
*	SISTEMA DE SUMINISTRO DE AIRE SECUNDARIO					I		I		I	I		—

11/09/03 18:13:26 35MCA700_178

MANTENIMIENTO

(Para Brasil)

FRECUENCIA / COMPONENTE		COMPROBACIÓN PREVIA A LA CONDUCCIÓN (P.149)	LECTURA DEL ODOMETRO (※1)								CONTROL ANUAL	REEMPLAZO REGULAR	Consulte la página
			× 1000 km	1	6	12	18	24	30	36			
			× 1000 mi	0,6	4	8	12	16	20	24			
*	ACEITE DE LA TRANSMISIÓN FINAL					I		I		I		3 años	—
	LÍQUIDO DE FRENOS ※4	I			I	I	I	I	I	I	I	2 años	47, 49
	DESGASTE DE LAS PASTILLAS DE LOS FRENOS	I			I	I	I	I	I	I	I		197
	SISTEMA DE FRENOS					I		I		I	I		47, 49, 197
*	INTERRUPTOR DE LA LUZ DEL FRENO					I		I		I	I		—
*	ORIENTACIÓN DE LA LUZ DEL FARO					I		I		I	I		—
	LUCES/BOCINA	I											72
	INTERRUPTOR DE PARADA DEL MOTOR	I											68
	SISTEMA DEL EMBRAGUE					I		I		I	I		50
	LÍQUIDO DEL EMBRAGUE ※4	I			I	I	I	I	I	I	I	2 años	50
*	FUNCIONAMIENTO EN MARCHA ATRÁS					I		I		I			—
	SOPORTE LATERAL	I				I		I		I	I		188
*	SUSPENSIÓN					I		I		I	I		187
*	TUERCAS, PERNOS, FIJADORES					I		I		I	I		—
**	RUEDAS/NEUMÁTICOS	I				I		I		I	I		—
**	COJINETES DEL CABEZAL DE LA DIRECCIÓN					I		I		I	I		—

11/09/03 18:13:40 35MCA700_179

JUEGO DE HERRAMIENTAS

El juego de herramientas está situado en la alforja izquierda (página 76).

Con las herramientas de este juego podrá realizar algunas reparaciones en carretera, ajustes menores y cambios de piezas.

- Llave de bujías
- Llave fija de dos bocas de 8 mm
- Llave fija de dos bocas de 10 × 12 mm
- Llave fija de dos bocas de 14 × 17 mm
- Llave fija cerrada de 10 × 12 mm
- Llave fija cerrada de 14 × 17 mm
- Alicates
- Mango de destornillador
- Destornillador Phillips número 2
- Destornillador número 2
- Llave hexagonal de 5 mm
- Llave hexagonal de 6 mm
- Llave de tubo de 8 mm
- Galga de espesores de 0,7 mm
- Bolsa de herramientas

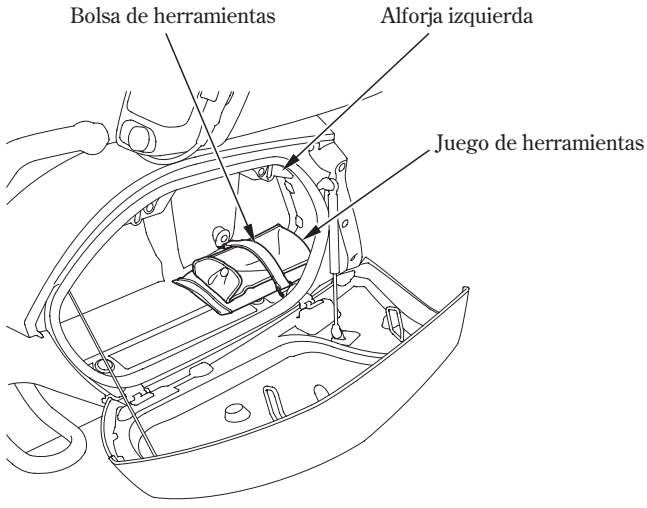

MANTENIMIENTO

NÚMEROS DE SERIE

Los números de serie del bastidor y del motor son necesarios para poder registrar su motocicleta. También se los puede pedir su concesionario cuando pida piezas de recambio.

Anote los números para que le sirvan como referencia.

El número del bastidor está estampado en el lado derecho del cabezal de dirección.

El número de motor está estampado en el lado derecho del cárter, cerca del medidor del nivel de aceite.

N.° DEL BASTIDOR_____

N.° DEL MOTOR_____

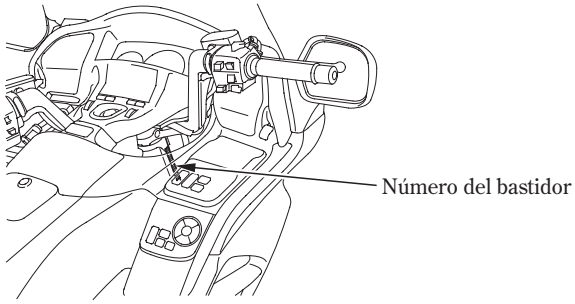

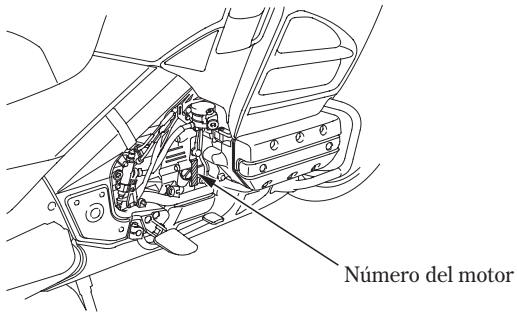

11/09/03 18:13:54 35MCA700_181

ETIQUETA DE COLOR

La etiqueta de colores está adherida en el interior de la tapa de relleno de combustible (página 54).

Sirve para pedir piezas de recambio. Anote en los espacios de abajo el color y el código para que le sirvan como referencia.

COLOR_____

CÓDIGO_____

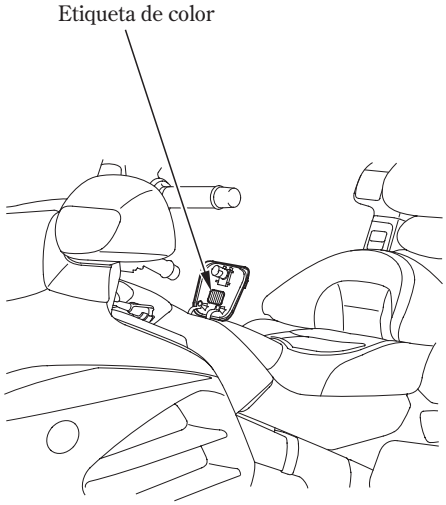

MANTENIMIENTO

DESMONTAJE DE LA CUBIERTA

Consulte las precauciones de seguridad de la página 164.

Se muestra el lado izquierdo; el lado derecho es similar.

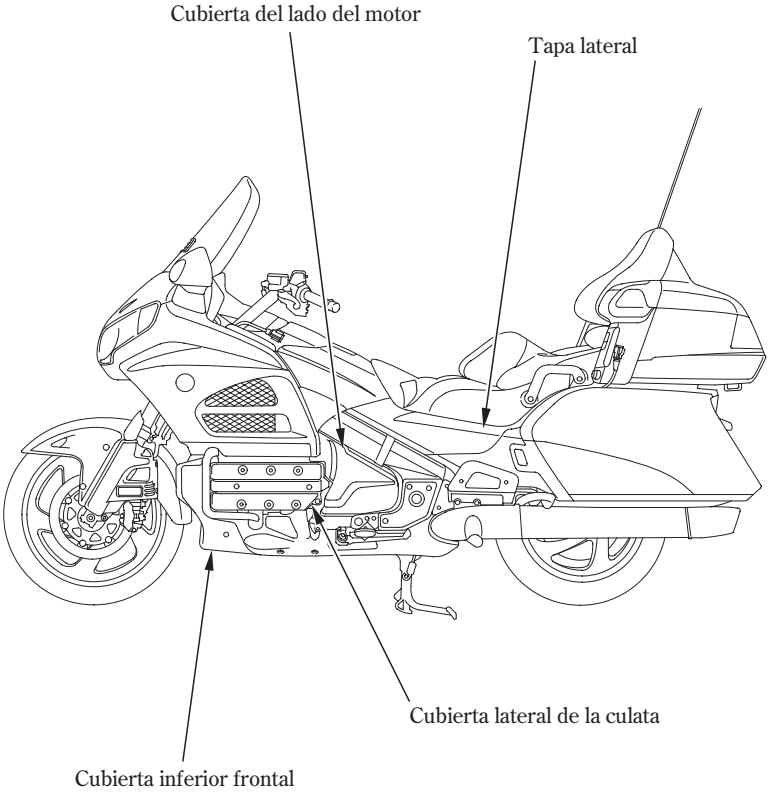

Cubierta lateral

Desmontaje:

1. Abra la alforja (página 76).
2. Tire de la cubierta lateral hacia fuera hasta que los salientes A hayan salido de los anillos protectores del bastidor.
3. Tire con cuidado de la cubierta lateral hacia fuera hasta que los salientes B hayan salido de los anillos protectores del bastidor.
4. Extraiga con cuidado la cubierta lateral.

Montaje:

1. Inserte el borde superior de la cubierta lateral debajo del asiento.
2. Ponga la cubierta lateral de modo que los salientes del interior de la cubierta queden alineados encima de sus anillos protectores de fijación.
3. Empuje la cubierta en su sitio.
4. Cierre la alforja.

NOTA

Si no se tiene mucho cuidado al extraer o instalar las cubiertas laterales, pueden dañarse los ganchos de las cubiertas laterales.

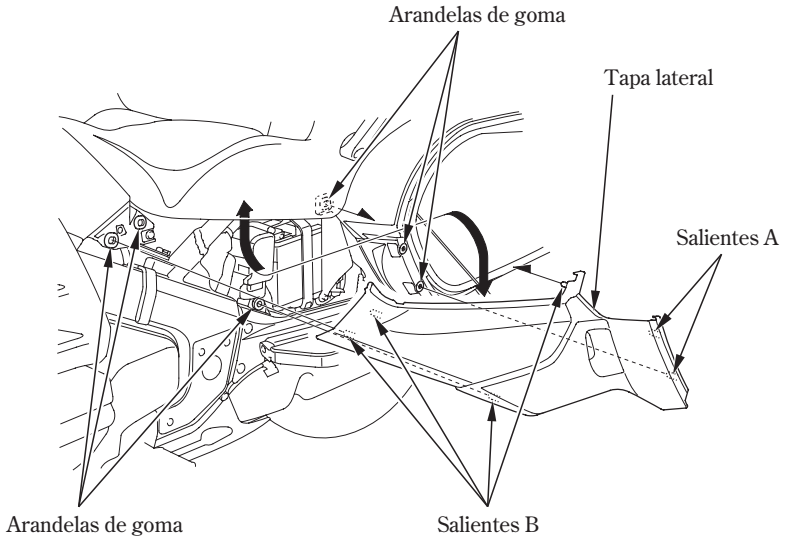

MANTENIMIENTO

Cubierta lateral del motor

Desmontaje:

1. Tire con cuidado de la parte trasera de la cubierta lateral del motor para sacarla hasta que los apéndices hayan salido de sus ranuras de fijación.
2. Extraiga la cubierta lateral del motor hacia atrás.

Montaje:

- La instalación puede hacerse en el orden inverso al desmontaje.

NOTA

Si no se tiene mucho cuidado al extraer o instalar las cubiertas laterales, pueden dañarse los ganchos de las cubiertas laterales.

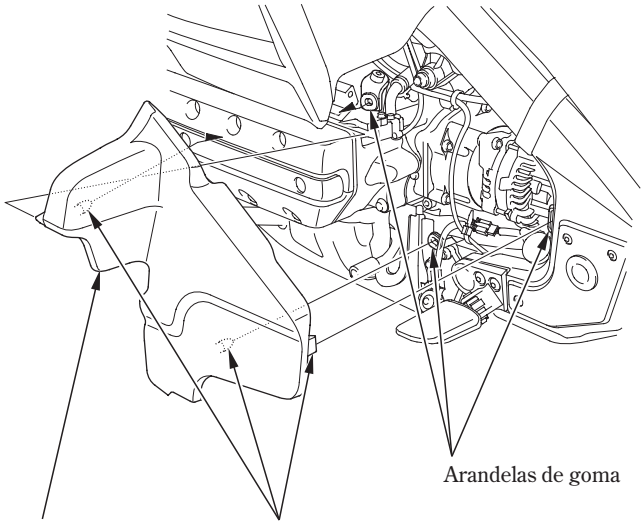

Cubierta lateral de la culata de cilindros

Desmontaje:

1. Extraiga los tapones de goma.
2. Extraiga los pernos.

Montaje:

- La instalación puede hacerse en el orden inverso al desmontaje.

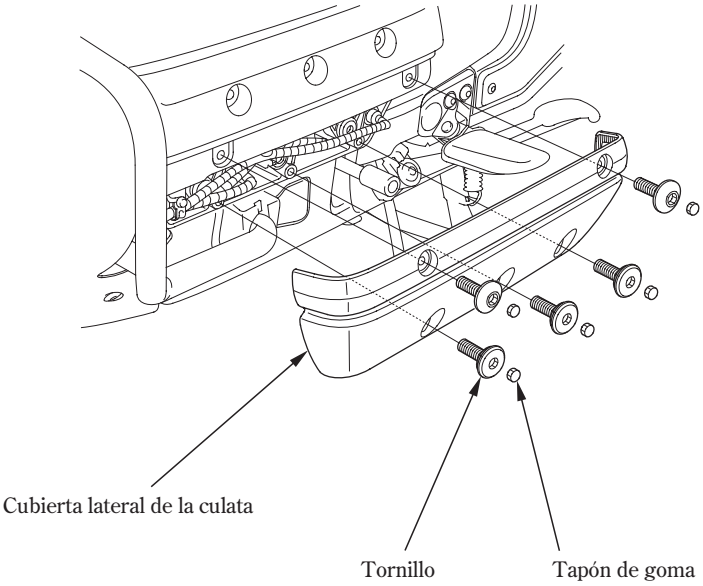

MANTENIMIENTO

Cubierta inferior frontal

Desmontaje:

1. Extraiga los retenedores.
2. Extraiga los pernos.

Montaje:

• La instalación puede hacerse en el orden inverso al desmontaje.

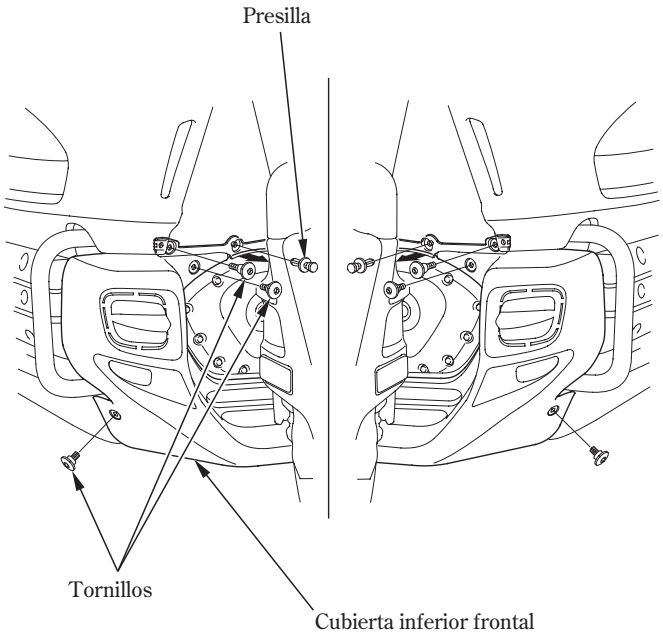

RETENEDOR

Desmontaje:

1. Presione el pasador central para liberar el bloqueo.
2. Saque el retenedor del orificio.

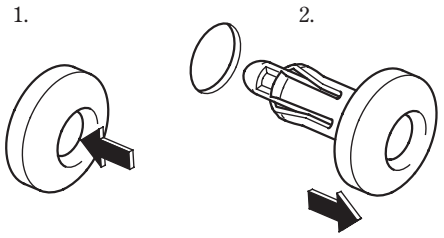

Montaje:

1. Empuje la parte inferior del pasador.
2. Inserte el retenedor en el orificio.
3. Presione ligeramente el pasador central para bloquear el retenedor.

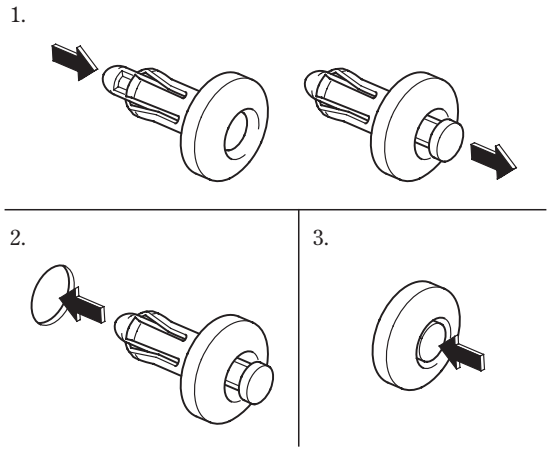

MANTENIMIENTO

ACEITE DEL MOTOR

Consulte las precauciones de seguridad de la página 164.

Recomendación del aceite

Clasificación API	SG o superior con excepción de los aceites etiquetados como de conservación de energía en la etiqueta circular de servicio API
Viscosidad	SAE 10W-30
Norma JASO T 903	MA

Aceite recomendado
Honda "4-STROKE MOTORCYCLE OIL" (aceite de 4 tiempos para motocicletas) u otro equivalente.

Su motocicleta no necesita aditivos en el aceite. Emplee el aceite recomendado.
No emplee aceites con aditivos de grafito o molibdeno. Pueden afectar negativamente la operación del embrague.
No emplee aceites de clasificación API SH o superiores que tengan una etiqueta circular de servicio API "energy conserving" en el recipiente. Podrían afectar la lubricación y el rendimiento del embrague.



NO SE RECOMIENDA



BIEN

No utilice aceites de competición no detergentes, vegetales o con base de aceite de risino.

Viscosidad:

El grado de viscosidad del aceite del motor debe basarse en la temperatura atmosférica media de la zona donde conduce. A continuación le ofrecemos una guía para seleccionar el grado o viscosidad más adecuado del aceite que va a utilizarse a diferentes temperaturas atmosféricas.

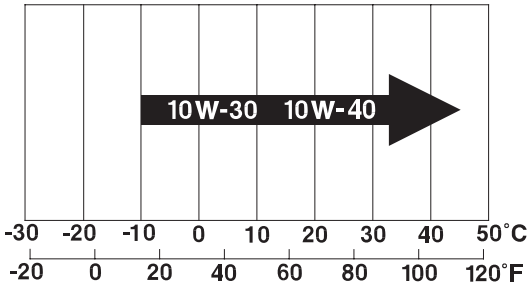

Norma JASO T 903

La norma JASO T 903 es una referencia para aceites de motor para motores de motocicletas de 4 tiempos.

Hay dos tipos: MA y MB.

El aceite que satisface la norma tiene la etiqueta en el recipiente de aceite. Por ejemplo, la etiqueta siguiente muestra la clasificación MA.

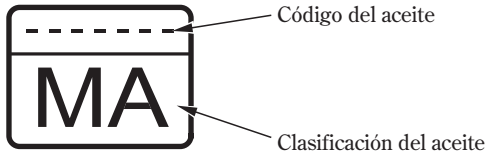

11/09/03 18:15:15 35MCA700_190

MANTENIMIENTO

Aceite del motor y filtro

La calidad del aceite de motor es el factor que más directamente afecta a la vida de servicio del motor. Cambie el aceite del motor como se especifica en el programa de mantenimiento (página 166).

Cuando se conduzca en condiciones de mucho polvo, los cambios de aceite deberán realizarse a intervalos más cortos que los especificados en el programa de mantenimiento.

Le rogamos que elimine el aceite de motor usado de manera respetuosa con el medio ambiente. Le sugerimos que lo recoja en una lata cerrada y lo lleve a un centro de reciclaje o estación de servicio para reciclarlo. No lo tire a la basura ni lo derrame en el suelo, ni en un sumidero.

El aceite del motor usado puede causar cáncer en la piel si se deja en contacto con ella durante largos períodos de tiempo. A pesar de que esto es improbable, a menos que usted utilice aceite diariamente, le recomendamos que se lave perfectamente las manos con jabón y agua, tan pronto como sea posible, después de haber manipulado aceite usado.

Para cambiar el filtro de aceite se requiere una herramienta especial para filtros de aceite y una llave dinamométrica. Si usted no dispone de estas herramientas y no posee los conocimientos necesarios, le recomendamos que solicite este servicio a su concesionario.

Si no se utiliza una llave dinamométrica para esta instalación, solicite a su concesionario que verifique si el montaje es correcto tan pronto como sea posible.

Cambie el aceite del motor con el motor a temperatura de funcionamiento normal y la motocicleta apoyada en su soporte central para asegurar un drenaje completo y rápido.

1. Establece la motocicleta sobre su soporte central en una superficie firme y nivelada.
2. Si el motor está frío, póngalo en marcha y déjelo al ralentí durante 3 a 5 minutos. Pare el motor. Espere de 2 a 3 minutos para que se estabilice el aceite.
3. Extraiga la cubierta lateral derecha del motor (página 174).
4. Extraiga la cubierta inferior frontal (página 176).
5. Para drenar el aceite, extraiga la tapa de relleno de aceite/varilla de medición, el perno de drenaje del cárter, y la arandela de sellado.
6. Extraiga el filtro de aceite con una llave de filtros y deje que se drene el aceite restante.
   Tire el filtro de aceite.

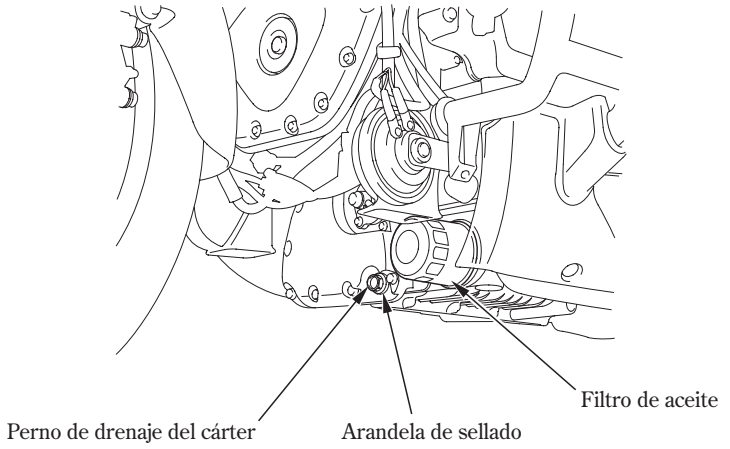

7. Aplique una capa fina de aceite de motor al nuevo sello de goma del filtro de aceite.

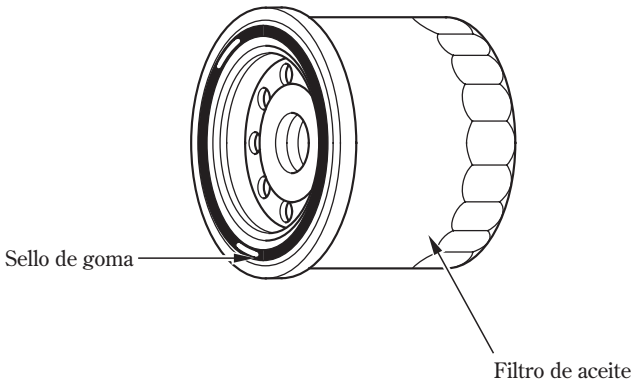

11/09/03 18:15:36 35MCA700_192

8. Empleando una herramienta especial y una llave dinamométrica, instale el filtro de aceite nuevo y apriételo a la torsión de:
   26 N·m (2,7 kgf·m)

   Utilice un filtro de aceite original de Honda o uno equivalente especifico para su modelo. El uso de un filtro Honda incorrecto o de uno que no sea de marca Honda que no tenga la calidad equivalente puede causar daños en el motor.

9. Compruebe que la arandela de sellado del tornillo de drenaje esté en buen estado e instale el tornillo. Reemplace la arandela de sellado cada dos veces que cambie el aceite, o cada vez si es necesario.
   Par de torsión del tornillo de drenaje de aceite:
   34 N·m (3,5 kgf·m)

10. Llene el cárter con el aceite de grado recomendado; aproximadamente:
    3,7 ℓ

11. Instale la tapa de relleno/varilla de medición del nivel de aceite.
12. Ponga en marcha el motor y déjelo al ralentí durante 3 a 5 minutos.
13. 2 ó 3 minutos después de haber parado el motor, compruebe que el nivel de aceite esté en la marca de nivel superior de la tapa de relleno/varilla de medición del nivel de aceite con la motocicleta en posición vertical y sobre una superficie firme y nivelada. Asegúrese de que no haya fugas de aceite.
14. Instale la cubierta del lado derecho del motor (página 174).
15. Instale la cubierta inferior frontal (página 176).

RESPIRADERO DEL CÁRTER

Consulte las precauciones de seguridad de la página 164.

1. Extraiga la cubierta lateral izquierda de la culata de cilindros (página 175).
2. Ponga un recipiente de drenaje debajo del tapón del tubo del respiradero del cárter.
3. Extraiga el tapón del tubo de respiradero del cárter del tubo y drene los depósitos.
4. Vuelva a instalar el tapón del tubo del respiradero del cárter.
5. Vuelva a instalar la cubierta del lado izquierdo de la culata de cilindros.

Realice el servicio con mayor frecuencia cuando circule bajo la lluvia, a plena aceleración, o cuando puedan verse acumulaciones en la parte transparente del tubo de drenaje.

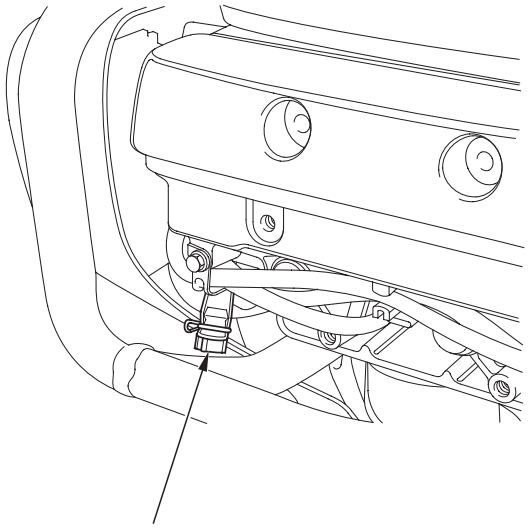

Tapón del tubo del respiradero del cáter

MANTENIMIENTO

BUJÍAS

Consulte las precauciones de seguridad de la página 164.

Bujías recomendadas:

Estándar:

BKR6E-11 (NGK) o K20PR-U11 (DENSO)

Para climas fríos (menos de 5°C):

BKR5E-11 (NGK) o K16PR-U11 (DENSO)

Para largos recorridos a alta velocidad:

BKR7E-11 (NGK) o K22PR-U11 (DENSO)

NOTA

Nunca utilice una bujía de gama térmica inapropiada porque de lo contrario podría causar serías averías en el motor.

1. Extraiga la cubierta lateral derecha de la culata de cilindros (página 175).
2. Limpie la suciedad en torno a las bases de las bujías.
3. Desconecte las tapas de las bujías. Tenga cuidado en evitar dañar el cable de la bujía cuando desconecte las tapas.
4. Extraiga las bujías empleando una llave de bujías incluida en el juego de herramientas.

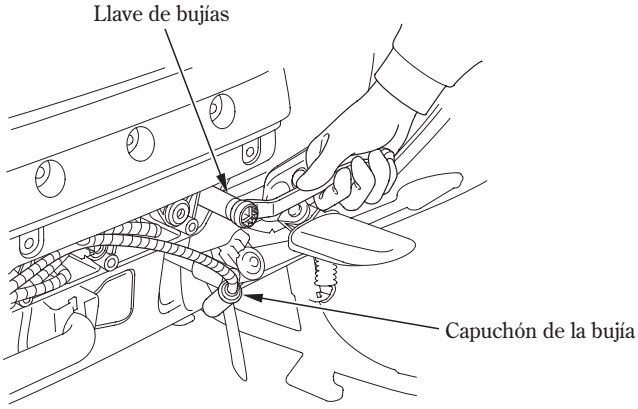

5. Inspeccione los electrodos y la porcelana central para ver si están sucios, corroídos o tienen acumulaciones de carbonilla. Si la corrosión o acumulaciones de carbonilla fuesen grandes, cambie las bujía. Limpie la bujía mojadas o sucias con un limpiador de bujía o, si esto no fuese suficiente, utilice un cepillo de alambre.
6. Compruebe el huelgo de la bujía empleando un calibre de espesores del tipo de alambre. Si es necesario efectuar el ajuste, doble con cuidado el electrodo lateral.
   El huelgo deberá ser:
   1,00 – 1,10 mm
7. Con las arandelas de bujía instaladas, enrosque las bujías con la mano para evitar el apriete excesivo.
8. Apriete cada bujía:
   - Si la bujía usada está en buen estado:
     1/8 de vuelta después de haberse asentado.
   - Si instala una bujía nueva, apriétela en dos pasos para evitar que se afloje:
     a) Primero, apriete la bujía:
        NGK: 3/4 girar después de haberse sentado.
        DENSO: 1/2 girar después de haberse sentado.
     b) Luego, afloje la bujía.
     c) Después, apriete de nuevo la bujía:
        1/8 de vuelta después de haberse sentado.

NOTA

Las bujías incorrectamente apretadas pueden causar daños en el motor. Si la bujía está demasiado floja, puede dañarse un pistón. Si la bujía está demasiado apretada, pueden dañarse las roscas.

9. Vuelva a instalar las tapas de las bujías. Tenga cuidado en evitar pellizcar ningún cable o conductor.
10. Vuelva a instalar la cubierta lateral de la culata de cilindros.

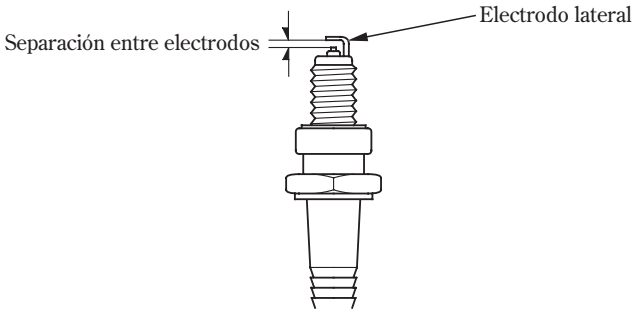

MANTENIMIENTO

REFRIGERANTE

Consulte las precauciones de seguridad de la página 164.

Cambio del refrigerante

El refrigerante deberá cambiarlo un concesionario, a menos que el propietario disponga de las herramientas adecuadas y de los datos del servicio y esté cualificado mecánicamente para ello. Consulte un Manual de taller oficial de Honda.

Añada siempre refrigerante al depósito de reserva. No intente añadir refrigerante quitando la tapa del radiador.

⚠ ADVERTENCIA

Si retira el tapón del radiador estando el motor caliente podrá dar lugar a que el refrigerante salga despedido a presión y escaldarse seriamente.

Deje enfriar siempre el motor y el radiador antes de quitar el tapón del radiador.

11/09/03 18:16:23 35MCA700_197

INSPECCIÓN DE LA SUSPENSION DELANTERA Y TRASERA

Consulte las precauciones de seguridad de la página 164.

1. Compruebe el conjunto de la horquilla aplicando el freno delantero y moviendo la horquilla hacia arriba y hacia abajo vigorosamente. El movimiento de suspensión debe ser suave y no debe haber fugas de aceite.
2. Los cojinetes del brazo oscilante pueden comprobarse empujando con fuerza contra el lado de la rueda trasera mientras la motocicleta está apoyada en el soporte central. El juego libre indica que los cojinetes están desgastados.
3. Inspeccione cuidadosamente todos los dispositivos de fijación de la suspensión delantera y trasera para verificar si están bien apretados.

MANTENIMIENTO

CABALLETE LATERAL

Consulte las precauciones de seguridad de la página 164.

De acuerdo al programa de mantenimiento, haga los trabajos de mantenimiento siguientes.

Comprobación de función:

- Compruebe el resorte por si estuviese dañado o hubiese perdido tensión y el conjunto del soporte lateral para verificar si se mueve libremente.
- Compruebe el sistema de corte del encendido:
  1. Siéntese a horcajadas en la motocicleta, ponga el soporte lateral hacia arriba y la caja de cambios en punto muerto.
  2. Ponga en marcha el motor y una vez aplicado el embrague ponga la caja de cambios en una velocidad.
  3. Mueva el soporte lateral hacia abajo. El motor debe parar al poner el soporte lateral hacia abajo.

Si el sistema del soporte lateral no funciona tal y como se describe, consulte a su concesionario para que se lo arregle.

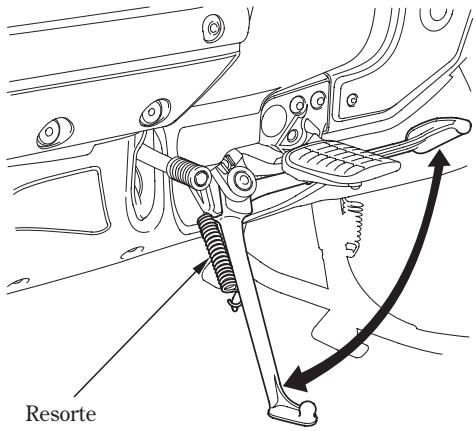

11/09/03 18:16:42 35MCA700_199

DESMONTAJE DE RUEDAS

Consulte las precauciones de seguridad de la página 164.

Desmontaje de la rueda delantera

Recomendamos que la extracción de la rueda la efectúe sólo su concesionario u otro mecánico cualificado. No intente extraer la rueda por sí mismo. La extracción de la rueda requiere conocimientos mecánicos y herramientas profesionales.

1. Estacione la motocicleta sobre una superficie firme y nivelada.
2. Levante la rueda delantera del suelo poniendo un bloque de soporte debajo del motor, teniendo cuidado en que no se ponga en contacto con el tubo de escape y la cubierta inferior frontal.
3. Extraiga las partes en secuencia, de acuerdo con el orden de la ilustración.
   - Cuando extraiga e instale la rueda, tenga cuidado en no dañar el sensor ni el anillo de pulsos.
   - Para evitar daños en la manguera del freno durante la extracción, sostenga el conjunto de la pinza de modo que no quede colgando de la manguera. No retuerza la manguera del freno.

     Evite manchar con grasa, aceite, o suciedad las superficies de los discos o de las pastillas. Cualquier resto de suciedad podrá ocasionar un funcionamiento defectuoso de los frenos o un rápido desgaste de las pastillas después de reinstalarlos.
   - No presione la palanca del freno ni pise el pedal del freno cuando la rueda no esté colocada en la motocicleta.

     De lo contrario, los pistones de la pinza saldrían forzados de los cilindros. Como resultado, se perdería líquido de frenos. Si se diera el caso, sería necesario realizar el servicio del sistema de frenos. Consulte a su concesionario para este servicio.

MANTENIMIENTO

En cuanto a las especificaciones de las torsiones de apriete respectivas, consulte la página 192. Cubra ambos lados de la rueda delantera con cinta protectora o algo equivalente.
Los números indican la secuencia de desmontaje.

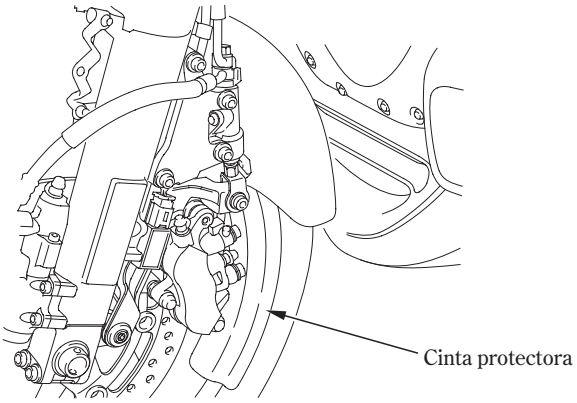

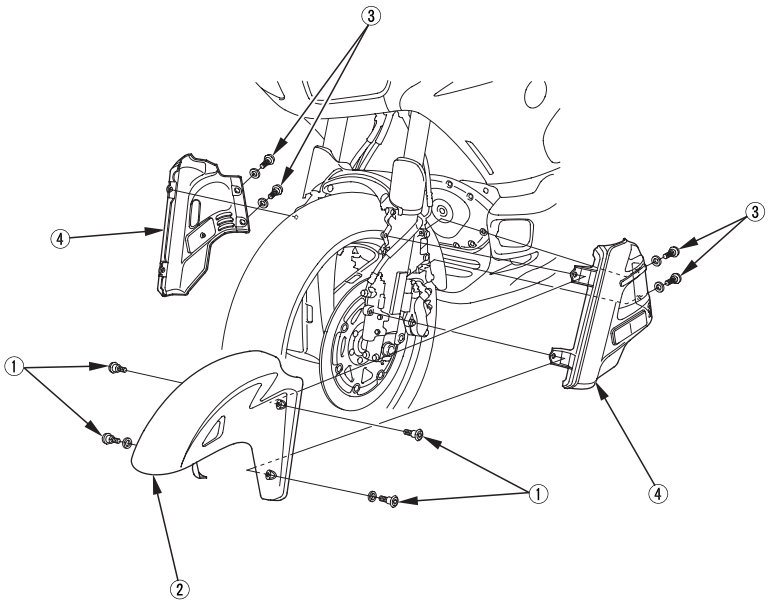

(Modelos no equipados con bolsa de aire)

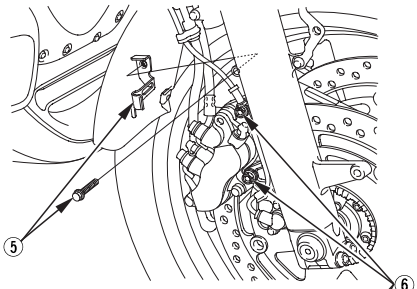

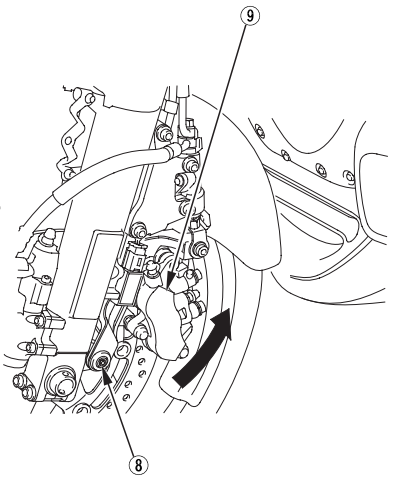

(Modelos equipados con bolsa de aire)

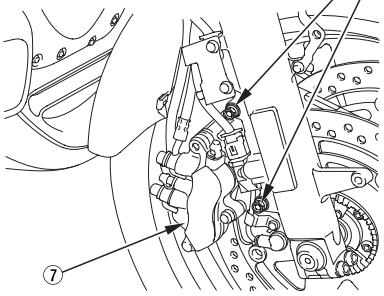

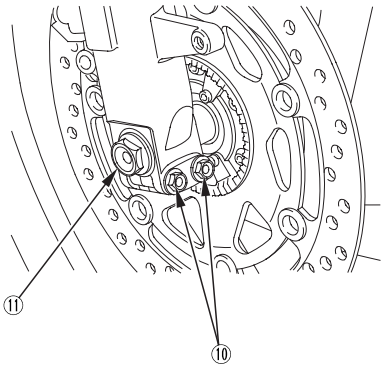

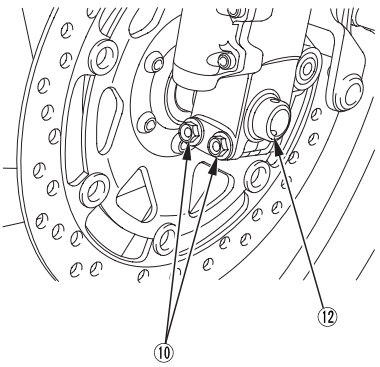

MANTENIMIENTO

Instalación de la rueda delantera

1. Vuelva a montar las partes extraídas en el orden inverso al de la extracción.

   - Ponga la rueda entre las barras de la horquilla e inserte el eje delantero desde el lado izquierdo, a través de la barra izquierda de la horquilla y el cubo de la rueda.
   - Alinee la línea de referencia del semieje delantero con la superficie ahuecada de la pata de la horquilla.

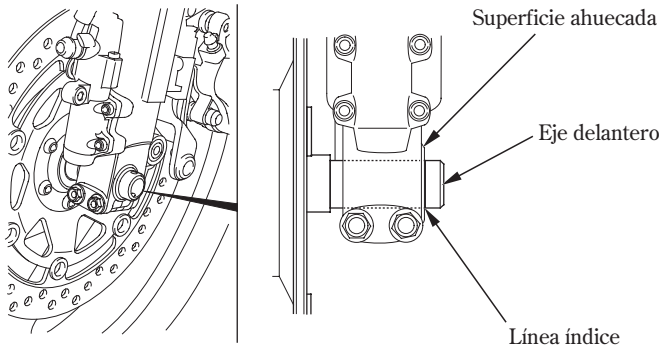

   - Adapte con cuidado el disco del freno entre las pastillas del freno para evitar daños en las pastillas.

2. Instale los pernos y apriételos a la torsión especificada:
   perno del eje delantero:
   59 N·m (6,0 kgf·m)
   pernos de fijación de la pinza derecha:
   31 N·m (3,2 kgf·m)
   pernos de cabeza hueca de la pinza izquierda:
   31 N·m (3,2 kgf·m)

3. Mida la holgura entre el disco del freno y el soporte de la pinza en cada lado con un calibre de espesores de 0,7 mm.
   - Si el calibre de espesores se inserta con facilidad, extráigalo y apriete los pernos de sujeción del eje a la torsión especificada:
     22 N·m (2,2 kgf·m)
   - Si no puede insertarse con facilidad el calibre de espesores, afloje el perno de sujeción del eje izquierdo y tire hacia fuera de la horquilla izquierda o empújela hacia dentro para ajustar la holgura. Luego, apriete los pernos de sujeción del eje a la torsión especificada.

Si el juego entre disco y soporte del mecanismo no es adecuado, los discos del freno podrán dañarse y la eficacia del frenado se reducirá.

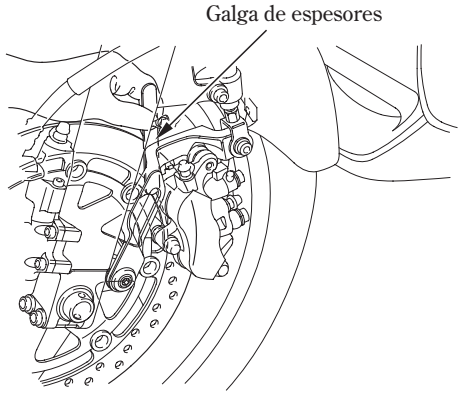

4. Después de haber instalado la rueda delantera, aplique varias veces la palanca del freno Y el pedal del freno, y luego vuelva a comprobar ambos discos para ver la holgura entre el soporte de la pinaza y el disco. No opere la motocicleta sin una holgura adecuada.

   - Compruebe que una vez soltados la palanca y el pedal del freno la rueda gira libremente. Vuelva a inspeccionar la rueda si el freno roza o si la rueda no gira libremente.
   - Después de haber instalado la rueda, opere varias veces la palanca del freno y TAMBIÉN el pedal del freno hasta notas presión. Deberá reponer la presión de AMBOS, de la palanca y TAMBIÉN del pedal, porque esta motocicleta está provista de un sistema de frenos dobles combinados.
   - Antes de conducir verifique que los frenos funcionan bien.

5. Extraiga las cintas protectoras de la rueda delantera.

   Si no se utiliza una llave dinamométrica para la instalación, solicite a su concesionario que verifique si el montaje es correcto tan pronto como sea posible. Un montaje incorrecto puede ocasionar la pérdida de la capacidad de frenado.

MANTENIMIENTO

Desmontaje de la rueda trasera

Recomendamos que la extracción de la rueda la efectúe sólo su concesionario u otro mecánico cualificado. No intente extraer la rueda por sí mismo. La extracción de la rueda requiere conocimientos mecánicos y herramientas profesionales.

1. Apoye la motocicleta en su soporte central sobre una superficie firme y nivelada.
2. Extraiga las partes en secuencia, de acuerdo con el orden de la ilustración.
   - Evite manchar con grasa, aceite, o suciedad las superficies de los discos o de las pastillas. Cualquier resto de suciedad podrá ocasionar un funcionamiento defectuoso de los frenos o un rápido desgaste de las pastillas después de reinstalarlos.
   - Cuando extraiga e instale la rueda, tenga cuidado en no dañar el sensor ni el anillo de pulsos.

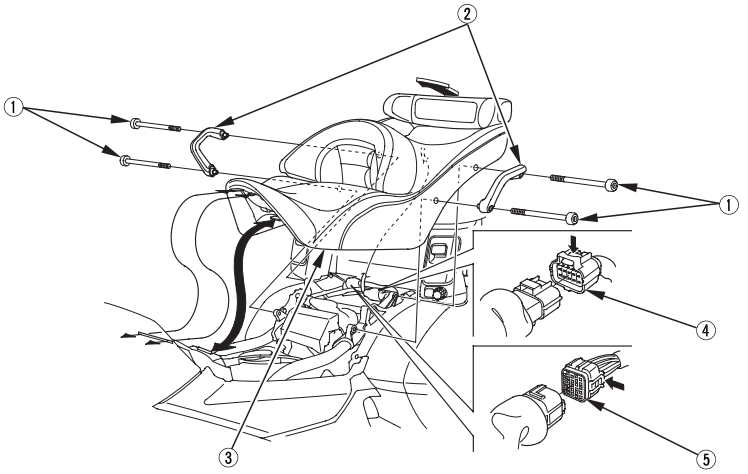
2
1
1
4
3
5

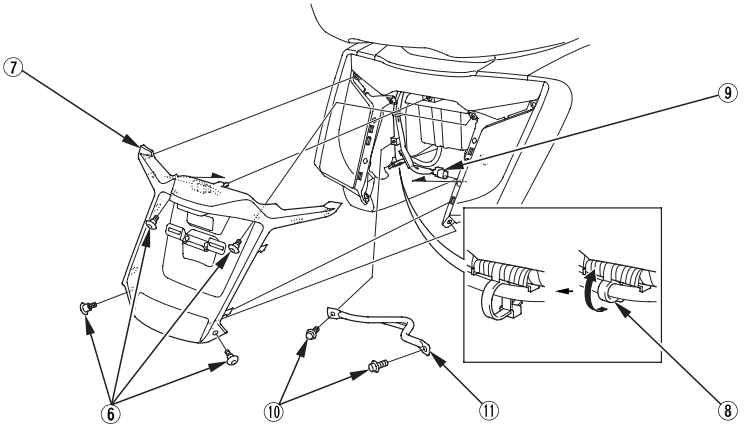
7
9
6
10
11
8

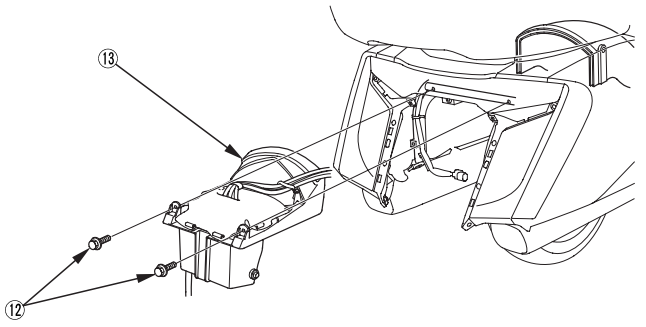
13
12

MANTENIMIENTO

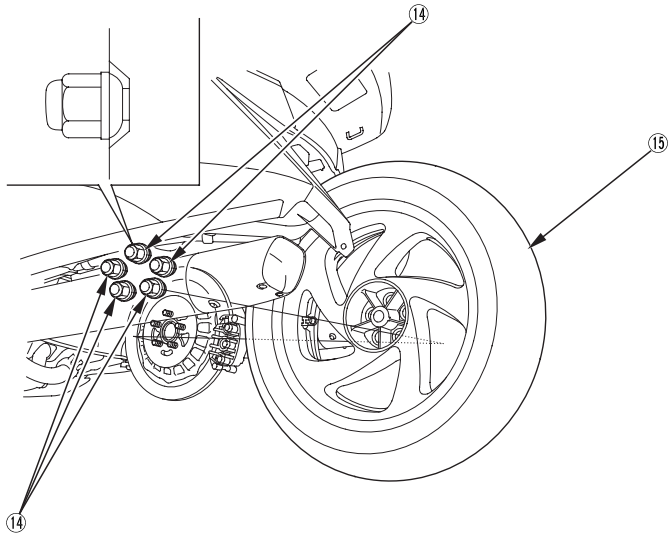

Instalación de la rueda trasera

1. Vuelva a montar las partes extraídas en el orden inverso al de la extracción.
2. Apriete las tuercas de la rueda trasera a la torsión especificada:
   108 N·m (11,0 kgf·m)
3. Una vez instalada la rueda, aplique varias veces los frenos y compruebe si la rueda gira libremente. Vuelva a comprobar las ruedas si el freno arrastra o si las ruedas no giran libremente.

   Si no se utiliza una llave dinamométrica para la instalación, solicite a su concesionario que verifique si el montaje es correcto tan pronto como sea posible. Un montaje incorrecto puede ocasionar la pérdida de la capacidad de frenado.

11/09/03 18:17:49 35MCA700_207

DESGASTE DE PASTILLAS DEL FRENO

Consulte las precauciones de seguridad de la página 164.

El desgaste de las pastillas del freno depende de la severidad del uso, forma de conducción y condiciones de la carretera. (Generalmente, las pastillas se desgastarán más rápidamente en carreteras mojadas o de arena.)

Compruebe las pastillas en cada intervalo de mantenimiento normal (página 166).

Freno delantero

Inspeccione siempre cada pastilla en ambas pinzas izquierda y derecha del freno.

Compruebe las ranuras en cada pastilla.

Si alguna pastilla está desgastada hasta las ranuras, reemplace ambas pastillas al mismo tiempo. Consulte a su concesionario para este servicio.

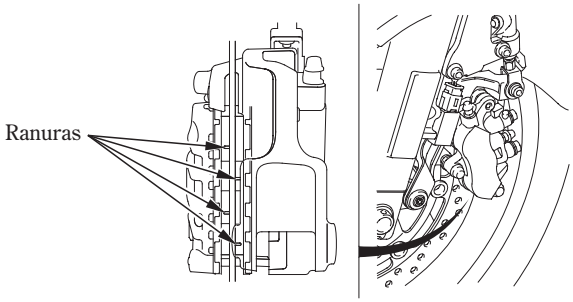

Freno trasero

Compruebe el corte en cada pastilla.

Si cualquiera de las dos pastillas está desgastada hasta el corte, reemplácelas ambas a la vez. Consulte a su concesionario para este servicio.

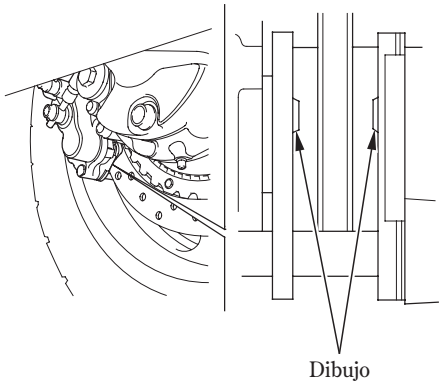

MANTENIMIENTO

INSPECCIÓN DEL SISTEMA DE FRENOS

Consulte las precauciones de seguridad de la página 164.

Compruebe el sistema de los frenos de la forma siguiente:

1. Coloque la motocicleta sobre su soporte central, pare el motor y ponga la transmisión en punto muerto.
2. Mueva hacia arriba el conjunto de la pinza izquierda mientras gira lentamente la rueda trasera. El sistema de frenos está bien si la rueda trasera se para. Si la rueda trasera no se para, consulte a su concesionario.

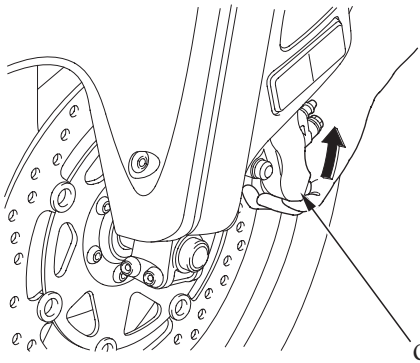

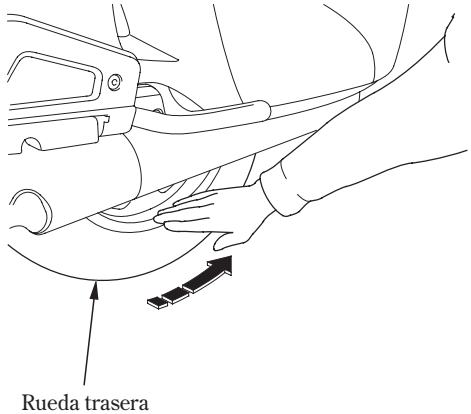

BATERÍA

Consulte las precauciones de seguridad de la página 164.

No es necesario comprobar el nivel del electrólito de la batería ni añadir agua destilada porque la batería es del tipo exenta de mantenimiento (sellada). Si parece que la batería está debilitada y/o que tiene fugas de electrólito (dificultando el arranque o causando otros problemas eléctricos), póngase en contacto con su concesionario.

NOTA

Su batería es de las del tipo que no necesitan mantenimiento podrá dañarse de forma permanente si se quita la ristra de tapones.



Este símbolo que hay en la batería significa que este producto no debe tratarse como un residuo doméstico.

NOTA

La eliminación inadecuada de la batería puede ser perjudicial para el medio ambiente y la salud pública.
Para su eliminación, confirme siempre las regulaciones locales.

⚠ ADVERTENCIA

La batería desprende gas de hidrógeno durante el uso normal.

Una chispa o llama puede hacer que la batería explote con fuerza suficiente como para causarle la muerte o lesiones graves.

Póngase ropa de protección y pantalla facial, o pida a un mecánico cualificado que le haga el mantenimiento a la batería.

MANTENIMIENTO

La batería está situada en la caja de la batería, detrás de la cubierta lateral izquierda.
Después de girar el interruptor de encendido a la posición OFF, espere más de 10 segundos y luego extraiga el cable negativo de la batería. El sistema de navegación podría no funcionar correctamente.

Desmontaje:

1. Asegúrese de que el interruptor del encendido esté en la posición OFF.
2. Quite la tapa izquierda (página 173).
3. Tire del retenedor y extraiga la placa de la batería.
4. Desconecte primero el cable del terminal negativo (−) de la batería.
5. Extraiga el perno y abra el soporte de la batería.
6. Desconecte el cable del terminal positivo (+).
7. Extraiga la batería de la caja de la batería.
   Tenga cuidado para evitar daños en la cubierta de debajo de la caja de la batería cuando extraiga la batería.

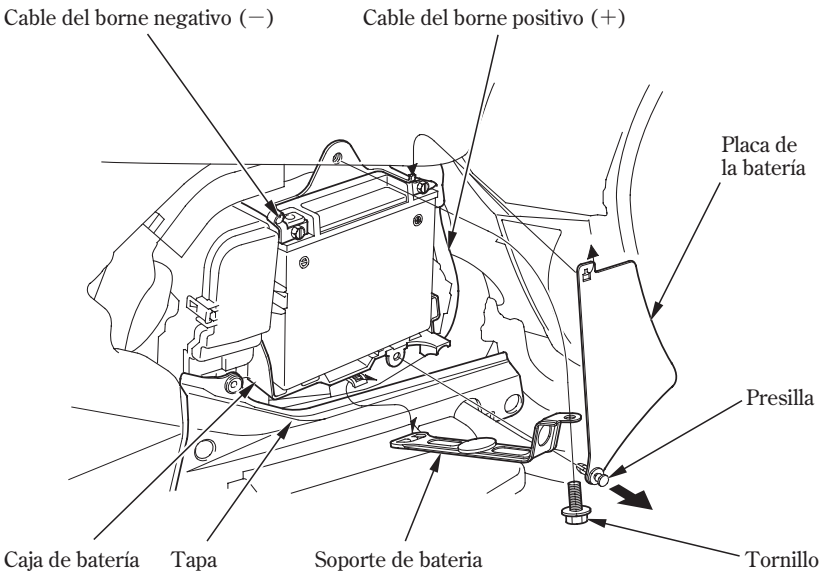

Montaje:

1. Efectúe la instalación en el orden inverso a la extracción. Asegúrese de conectar primero el terminal positivo (+), y luego el terminal negativo (−).
2. Compruebe que todos los tornillos y demás fijadores estén bien apretados y seguros.

CAMBIO DE FUSIBLE

Consulte las precauciones de seguridad de la página 164.

Los fallos frecuentes de los fusibles indican generalmente la existencia de un cortocircuito o una sobrecarga en el sistema eléctrico. Consulte a su concesionario para la reparación.

NOTA

Nunca utilice un fusible de amperaje diferente al especificado. De lo contrario, podría dañarse seriamente el sistema eléctrico o producirse un incendio, causándose una peligrosa pérdida de iluminación o potencia del motor.

Fusibles recomendados:

Fusible principal A:	30 A
Fusible principal B/	
Fusible del amplificador exterior:	120/40 A
Fusible de límite de velocidad:	60 A
Fusibles de circuitos:	30 A, 20 A, 15 A, 10 A, 5 A

La caja de fusibles (incluyendo los fusibles de repuesto) está situada detrás de la cubierta lateral izquierda.
El fusible principal está situado en la caja de fusibles.

1. Para evitar un cortocircuito accidental, gire el interruptor de encendido a la posición OFF antes de comprobar o reemplazar los fusibles.
2. Extraiga la cubierta lateral izquierda (página 173).
3. Extraiga la cubierta de la caja de fusibles.

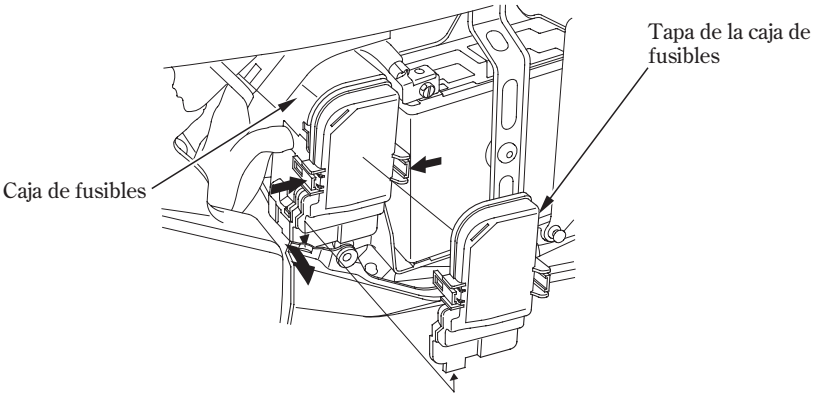

MANTENIMIENTO

Fusible principal:

4. Compruebe los fusibles principales (A y B/fusible del amplificador exterior) para ver si están quemados.

   Para reemplazar los fusibles principales (A y B/fusible del amplificador exterior), solicite este servicio a su concesionario.

Fusible de límite de velocidad:

5. Compruebe si se ha quemado el fusible del limitador de la velocidad (sistema de marcha atrás), y solicite este servicio a su concesionario.

Fusibles de los circuitos:

6. Para comprobar o reemplazar el fusible de un circuito, extraiga el fusible viejo de sus retenedores de sujeción con el extractor de fusibles. Mire si hay algún conductor quemado dentro del fusible. Si el fusible está quemado, reemplácelo por un fusible de repuesto del mismo amperaje o de uno inferior.

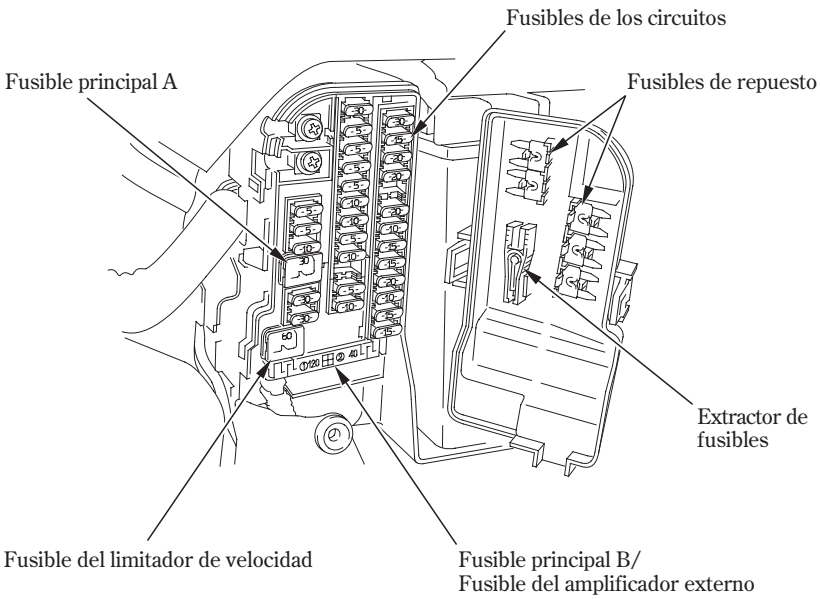

7. Cierre la cubierta de la caja de fusibles.
8. Instale la cubierta lateral izquierda.

11/09/03 18:18:52 35MCA700_213

REEMPLAZO DE LA BOMBILLA

Consulte las precauciones de seguridad de la página 164.

La bombilla se calienta mucho mientras la luz está encendida, y permanece caliente durante un rato después de apagarla. Asegúrese de que se haya enfriado antes de realizar el servicio.

No deje huellas dactilares en la bombilla del faro, porque pueden crear puntos calientes en la bombilla y causar su ruptura.
Póngase guantes limpios para reemplazar la bombilla.
Si toca la bombilla con las manos desnudas, límpiela con un paño humedecido con alcohol para evitar que falle pronto.

- Asegúrese de colocar en OFF el interruptor de encendido cuando reemplace la bombilla.
- No emplee bombillas que no sean las especificadas.
- Después de instalar una bombilla nueva, compruebe que la luz opera correctamente.

MANTENIMIENTO

Bombilla de la luz de carretera del faro

1. Coloque un paño en la cubierta y extraiga la cubierta con cuidado empleando un destornillador de punta plana.
2. Abra la cubierta izquierda del compartimiento del carenado y extraiga los retenedores (página 177).
3. Extraiga los pernos A y la tapa.
4. Extraiga los pernos B y levante el actuador para quitarlo.

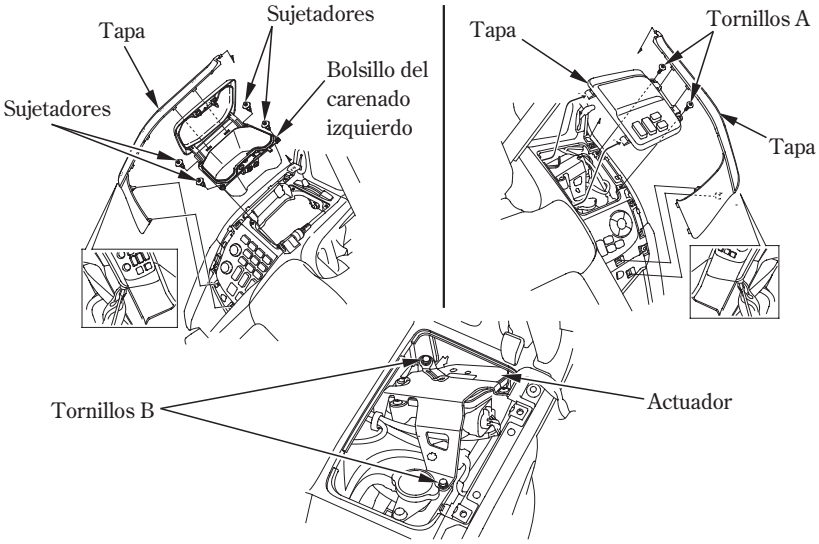

5. Extraiga el casquillo sin girar.
6. Quite la cubierta guardapolvos.
7. Extraiga la bombilla mientras presiona el pasador.
8. Saque la bombilla sin girarla.
9. Instale la nueva bombilla en el orden inverso al desmontaje.
   - Instale la cubierta guardapolvo con su marca de flecha hacia arriba.

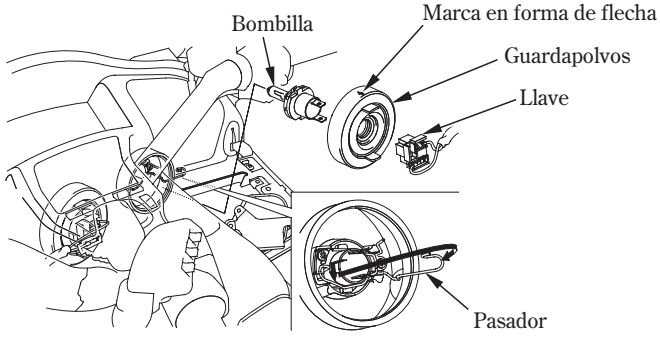

Bombilla de la luz de cruce del faro

1. Extraiga el casquillo sin girar.
2. Quite la cubierta guardapolvos.
3. Extraiga la bombilla mientras presiona el pasador.
4. Saque la bombilla sin girarla.
5. Instale la nueva bombilla en el orden inverso al desmontaje.
   - Instale la cubierta guardapolvo con su marca de flecha hacia arriba.

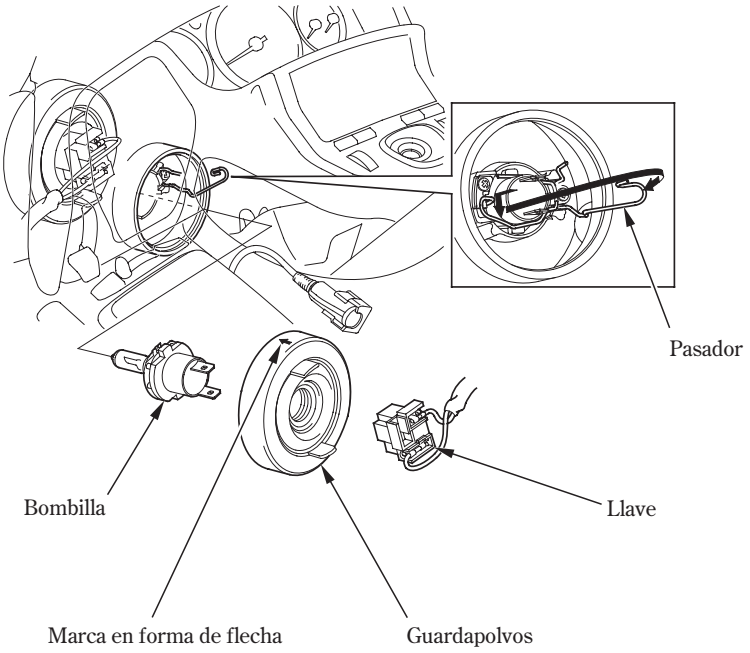

MANTENIMIENTO

Bombilla de la luz del freno

(Tipo KO: Bombilla de la luz del freno/cola)

1. Abra el portaequipajes para viajes (página 76).
2. Extraiga las tuercas y extraiga el conjunto de la luz del freno.

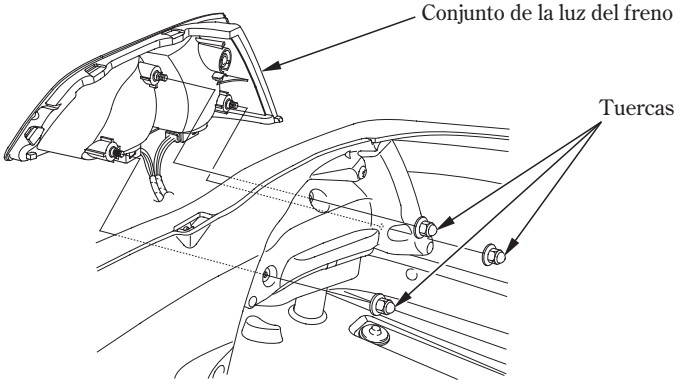

3. Gire el receptáculo aproximadamente 45° hacia la izquierda, y sáquelo tirando del mismo hacia usted.
4. Saque la bombilla sin girarla.
5. Instale la nueva bombilla en el orden inverso al desmontaje.

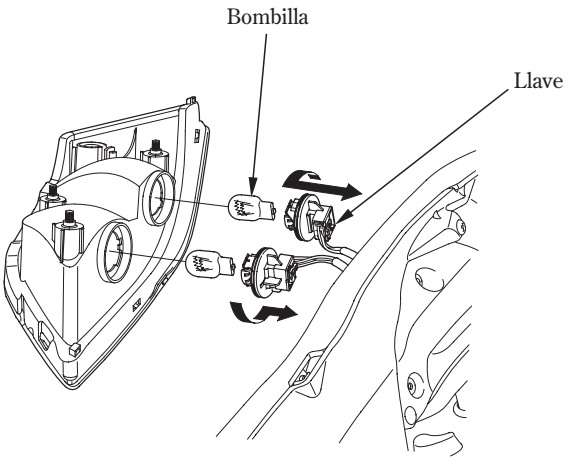

Bombilla de intermitencia delantera

1. Extraiga el espejo retrovisor extrayendo el tornillo.

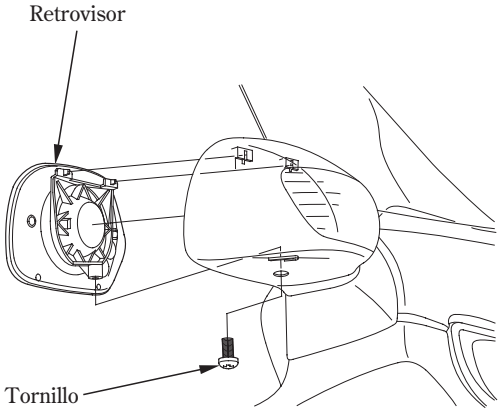

2. Gire el receptáculo aproximadamente 45° hacia la izquierda, y sáquelo tirando del mismo hacia usted.
3. Saque la bombilla sin girarla.
4. Instale la nueva bombilla en el orden inverso al desmontaje.

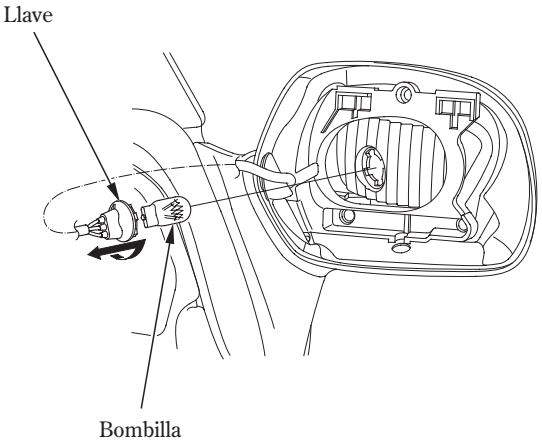

11/09/03 18:19:43 35MCA700_218

Bombilla de la señal de giro trasera/luz de cola

1. Abra las alforjas (página 76).
2. Extraiga las tuercas y el conjunto de la luz de cola.

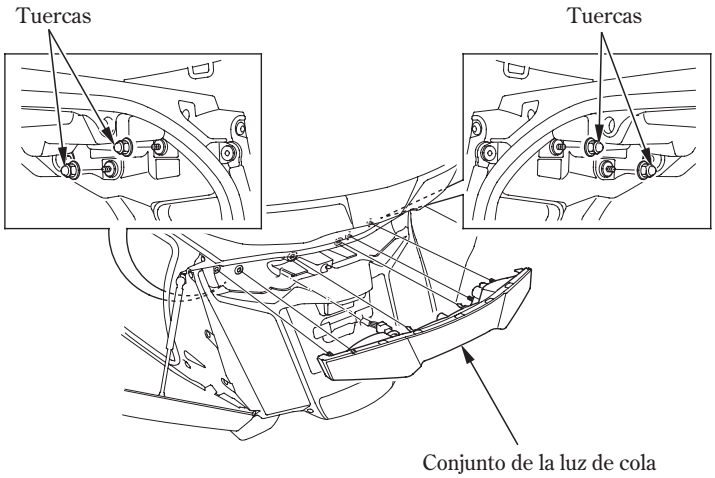

3. Gire el receptáculo aproximadamente 45° hacia la izquierda, y sáquelo tirando del mismo hacia usted.
4. Saque la bombilla sin girarla.
5. Instale la nueva bombilla en el orden inverso al desmontaje.
   - Bombilla de la señal de giro trasera: Emplee sólo una bombilla ámbar.

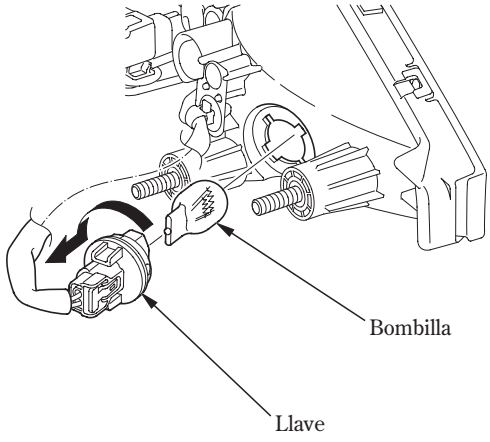

11/09/03 18:19:50 35MCA700_219

Luz de la matrícula

1. Extraiga la cubierta de la luz de la matrícula extrayendo los tornillos.
2. Saque la bombilla sin girarla.
3. Instale la nueva bombilla en el orden inverso al desmontaje.

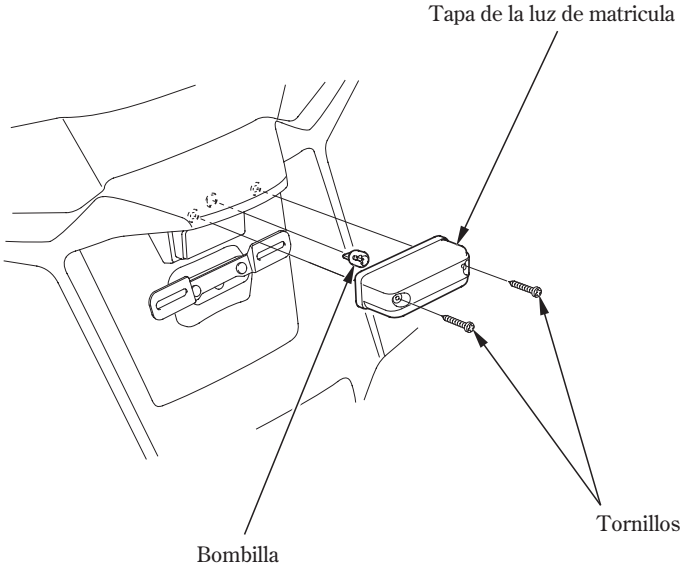

LIMPIEZA

LIMPIEZA

Limpie la motocicleta con regularidad para proteger los acabados de la superficie e inspeccione si hay daños, desgaste, y escapes de aceite, refrigerante o de líquido (frenos y embrague).

Evite los productos de limpieza que no hayan sido fabricados específicamente para motocicletas o automóviles.
Estos podrán contener detergentes agresivos o disolventes químicos que podrán dañar las partes metálicas y de plástico, y la pintura de su motocicleta.

Si la motocicleta todavía está caliente desqués de haberla usado recientemente, deje que el motor y el sistema de escape se enfríen.

Estacione en un lugar a la sombra. Si se lava la motocicleta bajo la luz del sol puede afectar el acabado porque las gotas de agua intensifican la luz del sol. También pueden producirse manchas porque el agua de la superficie se seca antes de que usted tenga tiempo de frotarla.

Le recomendamos que no use agua a alta presión (típica de los lavadores de automóviles que funcionan con monedas).

NOTA

El agua (o el aire) a alta presión puede dañar ciertas partes de la motocicleta.

El sistema de audio está diseñado para ser impermeable a menos que se rocíe agua directamente con una manguera.

Lavado de la motocicleta

1. Aclare bien la motocicleta con agua fría para quitar la suciedad suelta.
2. Limpie la motocicleta con una esponja o paño suave utilizando agua fría.
   Evite dirigir el agua a las salidas del silenciador y a las partes eléctricas.
3. Limpie las partes de plástico empleando un paño o una esponja humedecída en una solución de detergente suave y agua. Frote la parte sucia con cuidado, aclarándola frecuentemente con agua limpia.
   Tenga cuidado mantener el líquido de frenos y los disolventes químicos alejados de la motocicleta.
   Estos pueden dañar las partes de plástico y las superficies pintadas.

El interior de la lente del faro puede empañarse después de lavar la motocicleta. La condensación de humedad en el interior de la lente del faro desaparecera gradualmente encendiendo el faro con la luz de carretera. Tenga en marcha el motor mientras el faro este encendido.

4. Una vez finalizada la limpieza, aclare completamente la motocicleta con abundante agua limpia. Los residuos de detergente pueden corroer las piezas de aleación.
5. Seque la motocicleta, ponga en marcha el motor y déjelo en funcionamiento durante varios minutos.
6. Pruebe los frenos antes de conducir la motocicleta. Para restablecer el rendimiento normal de los frenos será necesario aplicarlos varias veces.

La eficacia de la frenada se reducirá temporalmente inmediatamente después de lavar la motocicleta.
Para evitar posibles accidentes, deje distancias más largas para frenar.

Limpie el asiento

Debido al diseño del revestimiento superior, la superficie del asiento tiende a atrapar y acumular suciedad o polvo en su textura.

Utilizando agua en abundancia, limpie el asiento con una esponja y detergente poco concentrado.

Después de haberlo lavado, séquelo con un paño suave y limpio.

11/09/03 18:20:21 35MCA700_222

LIMPIEZA

Retoques de acabado

Después de lavar la motocicleta, considere utilizar un limpiador de spray/abrillantador, líquido de buena calidad o cera para acabar la limpieza. Utilice únicamente abrillantadores o cera no abrasivos fabricados especialmente para motocicletas o automóviles. Aplique el abrillantado o la cera de acuerdo con las instrucciones mostardas en el envase.

Para retirar la sal de carretera

La sal para carreteras empleada en las carreteras en invierto y la sal del agua del mar causan oxidación.
Lave la motocicleta de la forma siguiente después de haber circulado por agua salada o por carreteras tratadas con sal para carreteras.

1. Lave la motocicleta con agua fría (página 211).

No utilice agua caliente.
Con ella empeorará el efecto de la sal.

2. Seque la motocicleta y asegúrese de que las superficies metálicas estén protegidas con cera.

Mantenimiento del tubo de escape y silenciador

El tubo de escape y el silenciador son de acero inoxidable pero pueden mancharse con el barro o el polvo.

Para sacar el barro o el polvo, emplee una esponja humedecida, y luego limpie bien con agua limpia. Seque con gamuzas o una toalla suave.
Si es necesario, quite las manchas causadas por el calor empleando un pulimento fino de venta en los establecimientos del sector. Luego, limpie del mismo modo que para sacar el barro o el polvo.

Mantenimiento de la llanta de aluminio pintadas

El aluminio puede corroerse cuando entra en contacto con la suciedad, barro, o con la sal de la carretera. Limpie las llantas después de circular por tales lugares. Emplee una esponja humedecida y detergente poco concentrado. No emplee cepillos duros, lana de acero, ni limpiadores que contengan compuestos abrasivos o químicos.

Después del lavado, enjuague con mucha agua y seque con un paño limpio.

Limpie el parabrisas

Utilizando agua en abundancia, limpie el parabrisas con un paño suave o una esponja. (No emplee detergentes ni ningún tipo de limpiadores químicos en el parabrisas.) Séquelo con un paño suave y limpio.

NOTA

Para evitar rayadas y otros posibles daños, emplee solamente agua y un paño suave o una esponja para limpiar el parabrisas.

Cuando el parabrisas esté muy sucio, emplee un detergente neutro diluido y una esponja con abundante agua. Asegúrese de aclarar por completo todo el detergente. (Los residuos de detergente pueden ocasionar grietas en el parabrisas.)

Reemplace al parabrisas si las rayadas no pueden eliminarse y obstruyen la visión despejada.

No permita que el electrólito de la batería, el líquido de frenos ni otros agentes químicos ácidos se pongan en contacto con el parabrisas ni con la guarnición del parabrisas. Dañarían el plástico.

Limpieza de la pantalla y de las lentes de las luces

Limpie el visualizador y las lentes de las luces con un paño suave humedecido. Podrá emplear un limpiador delicado para gafas o para pantallas de ordenador.
Los agentes químicos más fuertes dañarían el visualizador y las lentes de las luces.

NOTA

Para evitar rayadas y otros posibles daños, emplee solamente agua y un paño suave o una esponja para limpiar el visualizador y las lentes de las luces.

No permita que el electrólito de la batería, el líquido de frenos ni otros agentes químicos ácidos entren en contacto con el visualizador y las lentes de las luces. Dañarían el visualizador y las lentes de las luces.

11/09/03 18:20:39 35MCA700_224

GUÍA DE ALMACENAMIENTO

Cuando guarde la motocicleta durante largos períodos de tiempo, durante el invierno por ejemplo, tendrá que tomar ciertas medidas para reducir los efectos del deterioro causado al no utilizarla. Además, las reparaciones necesarias deberá realizarlas ANTES de guardar la motocicleta. De lo contrario, podría olvidarse de realizar estas reparaciones cuando vuelva a utilizar la motocicleta.

ALMACENAMIENTO

1. Cambie el aceite del motor y el filtro de aceite.
2. Asegúrese que el sistema de refrigeración esté lleno con un 50 % de solución anticongelante.
3. Llene el depósito de combustible. Asegúrese de instalar correctamente la tapa de relleno de combustible.
4. Para evitar que se oxiden los cilindros, efectúe lo siguiente:
   - Extraiga las tapas de las bujías. Empleando un trozo de cinta o cuerda, fije las tapas en cualquier parte de plástico conveniente de la carrocería para que queden apartadas de las bujías.
   - Extraiga las bujías del motor y guárdelas en un lugar seguro. No conecte las bujías a las tapas de bujías.
   - Introduzca una cucharada (15 — 20 cm^3) de aceite de motor limpio en cada cilindro y cubra los orificios de bujías con un trozo de tela.
   - Vire varias veces el motor para distribuir el aceite.
   - Vuelva a instalar las bujías y las tapas de las bujías.

5. Quite la batería. Guárdela en un lugar que no esté expuesto a temperaturas de congelación ni tampoco a los rayos directos del sol.
   Cargue la batería lentamente una vez al mes.
6. Lave y seque la motocicleta. Encere todas las superficies pintadas. Cubra las superficies cromadas con aceite contra la oxidación.
7. Infle los neumáticos a las presiones recomendadas. Ponga la motocicleta sobre bloques para levantar ambas ruedas del suelo.
8. Tape la motocicleta (no utilice plásticos u otros materiales revestidos) y guárdela en un lugar al que no llegue calor, que no tenga humedad y cuyos cambios de temperatura diarios sean mínimos. No guarde la motocicleta bajo los rayos directos del sol.

PARA VOLVER A UTILIZAR LA MOTOCICLETA

1. Destape y limpie la motocicleta.
2. Cambie el aceite del motor si han pasado más de 4 meses desde que guardó la motocicleta.
3. Cargue la batería según sea necesario. Instale la batería.
4. Llene el depósito de combustible con gasolina nueva.
5. Compruebe el aceite de la transmisión final, añadiendo el aceite de engranajes recomendado si fuese necesario. Cambie el aceite de la transmisión según se especifica en el programa de mantenimiento.
6. Realice todas las comprobaciones de la inspección antes de conducir (página 149).
   Haga una prueba conduciendo la motocicleta a poca velocidad en un lugar seguro alejado del tráfico.

11/09/03 18:20:55 35MCA700_226

CUIDADOS PARA SITUACIONES INESPERADAS

SI USTED TIENE UN ACCIDENTE

La seguridad personal es lo primero después de un accidente. Si usted o alguna otra persona han resultado heridos, juzgue con serenidad la gravedad de las heridas y decida si es seguro seguir conduciendo. Solicite asistencia de emergencia si es necesario. Siga también las leyes y regulaciones aplicables si alguna otra persona u otro vehículo se han visto involucrados en el accidente.

Si usted decide que puede circular con seguridad, evalúe primero el estado de su motocicleta. Si el motor todavía está en marcha, párelo y revíselo con cuidado; inspeccione si hay fugas de líquidos, compruebe el apriete de las tuercas y tornillos importantes, e inspeccione las partes como puedan ser el manillar, los mandos de control, los frenos, y las ruedas.

Si hay algún daño secundario, o si no está seguro de los posibles daños, conduzca a baja velocidad y con mucho cuidado. A veces los daños debidos a colisiones están ocultos o no pueden verse inmediatamente, por lo que deberá solicitar a un taller de servicio cualificado que le revise por completo la motocicleta tan pronto como sea posible. Asegúrese también de que su concesionario compruebe el bastidor y la suspensión después de cualquier choque fuerte.

ESPECIFICACIONES

DIMENSIONES

Longitud total	2.630 mm
Anchura total	945 mm …Excepto tipo KO
	900 mm …Sólo el tipo KO
Altura total	1.455 mm
Distancia entre ejes	1.690 mm

CAPACIDADES

Aceite de motor	
− Después del desmontaje	4,6 ℓ
− Después del cambio del filtro de aceite	3,7 ℓ
− Después del drenaje	3,6 ℓ
Aceite de engranajes de la transmisión final	
− Después del drenaje	120 cm^3
Depósito de combustible	25 ℓ
Capacidad del sistema de enfriamiento	4,5 ℓ
Capacidad de pasajeros	Conductor y un pasajero
Capacidad de peso máximo	190 kg …Excepto tipo KO
	170 kg …Sólo el tipo KO

MOTOR

Calibre y carrera	74,0 × 71,0 mm
Relación de compresión	9,8 ± 0,2 : 1
Cilindrada	1.832 cm^3
Bujía	
estándar	BKR6E-11 (NGK) o
	K20PR-U11 (DENSO)
Para climas fríos	BKR5E-11 (NGK) o
(por debajo de 5°C)	K16PR-U11 (DENSO)
Para circular prolongadamente a altas	BKR7E-11 (NGK) o
velocidades	K22PR-U11 (DENSO)
Huelgo de bujía	1,00 − 1,10 mm
Velocidad de ralentí	730 ± 70 min^{-1} (rpm)
Holgura de válvulas (en frío)	Admisión: 0,15 mm
	Escape: 0,22 mm

11/09/03 18:21:21 35MCA700_228

ESPECIFICACIONES

CHASIS Y SUSPENSIÓN

Inclinación del eje	29°15′
Rodadura	109 mm
Tamaño del neumático, delantero	130/70R18M/C 63H BRIDGESTONE G709 RADIAL
Tamaño del neumático, trasero	180/60R16M/C 74H BRIDGESTONE G704 RADIAL
Tipo de neumático	radial, neumático sin cámara

TRANSMISIÓN DE POTENCIA

Reducción primaria	1,591
Relación de engranajes, primera	2,375
Segunda	1,454
Tercera	1,068
Cuarta	0,843
Sobremarcha	0,685
Reducción final	2,750

SISTEMA ELÉCTRICO

Batería	GYZ20L 12V — 20Ah (10HR) / 21,1Ah (20HR)
Generador	1,2 kW/5.000 min^{-1} (rpm)

11/09/03 18:21:32 35MCA700_229

LUCES

Faro (luz de carretera)	12 V−55 W ×2
(luz de cruce)	12 V−55 W ×2
Excepto el tipo KO	
Luz del freno	12 V−21/5 W ×4
Luz de cola	12 V−21/5 W ×2
Tipo KO	
Luz del freno	12 V−21/5 W ×2
Luz del freno/cola	12 V−21/5 W ×2
Luz de cola	12 V−21/5 W ×2
Luz de la señal de giro (delantera)	12 V−21 W ×2
(trasera)	12 V−21 W ×2
Luz de posición	12 V−5 W ×2 …Excepto tipo U, ⅡU
Luz de la matrícula	12 V−5 W

FUSIBLES

Fusible principal A	30 A
Fusible principal B/	
Fusible del amplificador exterior	120/40 A
Fusible del límite de la velocidad	60 A
Otros fusibles	30 A, 20 A, 15 A, 10 A, 5 A

11/09/03 18:21:37 35MCA700_230

CONVERTIDOR CATALÍTICO

Esta motocicleta está equipada con un convertidor catalítico.
El convertidor catalítico contiene metales preciosos que sirven de catalíticos, para producir reacciones químicas y convertir los gases de escape sin que afecten a los metales.
El convertidor catalizador actúa sobre HC, CO, y NOx. Las piezas de recambio deberán ser un repuesto original de Honda o su equivalente.

El convertidor catalítico debe funcionar a alta temperatura para que se puedan producir las reacciones químicas, y podría prender fuego a cualquier material combustible que sea puesto cerca del mismo. Aparque su motocicleta alejada de hierbas altas, hojas secas y materiales combustibles.

Un convertidor catalítico defectuoso contribuirá a contaminar el aire, y podrá entorpecer el funcionamiento del motor. Siga estas directrices para proteger el convertidor catalítico de su motocicleta.

- Emplee siempre gasolina sin plomo. Hasta una pequeña cantidad de gasolina con plomo puede contaminar los metales del catalizador, dejando ineficaz el convertidor catalítico.

- Mantenga el motor en buen estado de funcionamiento.
  Si el motor no funciona como debiera podría producirse sobrecalentamiento del convertidor catalítico y causar daños en el convertidor o en la motocicleta.

- Si el motor produce fallos de encendido, explosiones de encendido, o cualquier otro mal funcionamiento, deje de circular y pare el motor. Solicite el servicio de la motocicleta tan pronto como sea posible.