05/08/29 08:56:18 35MAT680_001

Honda CBR1100XX

MANUAL DEL PROPIETARIO

© Honda Motor Co., Ltd. 2005

05/08/29 08:56:22 35MAT680_002

INFORMACIÓN IMPORTANTE

- **CONDUCTOR Y PASAJERO**
  Esta motocicleta se ha concebido para llevar al conductor y un pasajero. Nunca exceda la capacidad de carga máxima que se indica en la etiqueta sobre accesorios y carga.

- **UTILIZACIÓN EN CARRETERA**
  Esta motocicleta ha sido diseñada para ser utilizada solamente en carretera.

- **LEA ATENTAMENTE ESTE MANUAL DEL USUARIO**
  Preste especial atención a los mensajes de seguridad que aparecen a lo largo del manual. Estos mensajes se explican detalladamente en la sección “Mensajes de seguridad” que aparecen antes de la página del Índice.

  Este manual ha de considerarse como parte permanente de la motocicleta y deberá permanecer con la motocicleta si el usuario la vende.

05/08/29 08:56:26 35MAT680_003

Honda CBR1100XX
MANUAL DEL PROPIETARIO

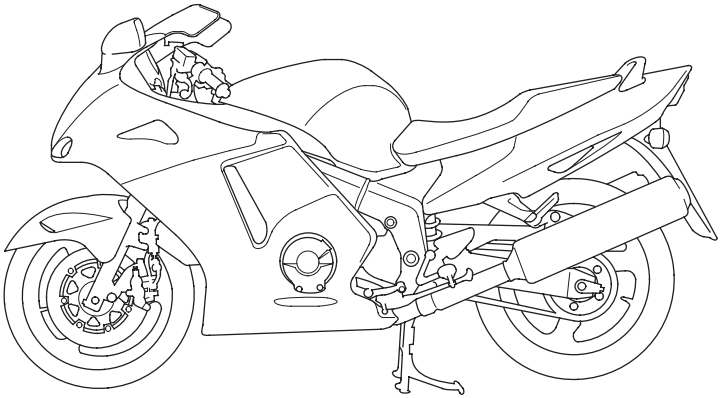

Toda la información de esta publicación se basa en la información más reciente del producto disponible en el momento de aprobarse la impresión. Honda Motor Co., Ltd. se reserva el derecho de hacer cambios en cualquier momento sin previo aviso y sin incurrir en ninguna obligación.
Ninguna parte de este manual puede reproducirse sin permiso por escrito.

05/08/29 08:56:30 35MAT680_004

BIENVENIDO

Esta motocicleta le ofrece el reto de dominar una máquina, un reto a la aventura. Usted conduce a través del viento, unido a la carretera por un vehículo que responde a sus órdenes como no responde ningún otro. A diferencia de un automóvil, no existe caja metálica que le rodee. Como en un avión, solo una inspección antes de conducir y un mantenimiento regular son esenciales para su seguridad. Su recompensa es la libertad.

Para hacer frente a todos los retos con seguridad, y para gozar plenamente de la aventura, usted deberá familiarizarse completamente con el contenido de este manual de instrucciones ANTES DE CONDUCIR LA MOTOCICLETA.

Durante la lectura de este manual encontrará información procedida del símbolo NOTA . Esta información tiene como objetivo ayudarle a evitar daños a su motocicleta, a otras propiedades, o al medio ambiente.

Cuando sea necesario realizar trabajos de mantenimiento, recuerde que su concesionaio Honda es el que mejor conoce su motocicleta. Si usted dispone de las herramientas y conocimientos mecánicos necesarios, su concesionario podrá entregarle el manual de servicio Honda para que usted pueda realizar muchos trabajos de reparación y mantenimiento.

Tenga usted una conducción agradable, y gracias por haber elegido una Honda !

• En este manual los códigos siguientes indican cada país.

E	Reino Unido		
ED	Ventas directas a Europa		
	Austria	Hungría	Rumania
	Bélgica	Islandia	Rusia
	Bulgaria	Israel	Eslovaquia
	Croacia	Italia	Eslovenia
	Checo	Latvia	España
	Dinamarca	Luxemburgo	Suecia
	Finlandia	Macedonia	Suiza
	Alemania	Noruega	Ucrania
	Grecia	Polonia	
	Holanda	Portugal	

F	Francia Bélgica
U	Australia Nueva Zelanda
EK	Irlanda
IIF	(Tipo II F)
IIED	(Europa Tipo II)
IVEK	(Tipo II EK)
IIU	(Tipo II U)
IIIE	(Tipo III E)

• Las especificaciones pueden cambiar con cada lugar.

05/08/29 08:56:56 35MAT680_006

UNAS PALABRAS ACERCA DE LA SEGURIDAD

Su seguridad, y la de otras personas, es muy importante. Y la conducción de esta motocicleta es una responsabilidad importante.

Para ayudarle a tomar decisiones acertadas sobre seguridad, hemos provisto una serie de procedimientos de operación y otra información en etiquetas y en este manual. Esta información le alerta sobre peligros potenciales que podrían herirle a usted o a otras personas.

Por supuesto, no es práctico o posible alertarle sobre todos los peligros asociados con la utilización o el mantenimiento de la motocicleta. Usted deberá tomar decisiones utilizando el buen sentido común.

La información de seguridad importante podrá encontrarla en una variedad de formas, incluyendo:

- **Etiquetas de seguridad —** en la motocicleta.
- **Mensajes de seguridad —** precedidos de un símbolo de aviso de seguridad ⚠ y de una de las tres palabras de alerta siguientes:
  PELIGRO, ADVERTENCIA, o **PRECAUCIÓN.**

Estas palabras de alerta significan:

05/08/29 08:57:00 35MAT680_007

⚠PELIGRO **Usted PERDERÁ LA VIDA o SE LESIONARÁ GRAVEMENTE si no sigue las instrucciones.**

⚠ADVERTENCIA **Usted PODRÁ PERDER LA VIDA o LESIONARSE GRAVEMENTE si no sigue las instrucciones.**

⚠PRECAUCION **Usted PODRÁ LESIONARSE si no sigue las instrucciones.**

- **Encabezamientos de seguridad —** tales como Notas importantes de seguridad o Precauciones importantes de seguridad.
- **Sección de seguridad —** tal como Seguridad en motocicleta.
- **Instrucciones —** cómo utilizar la motocicleta de forma correcta y segura.

Este manual contiene en su totalidad información importante de seguridad — léalo detenidamente.

05/08/29 08:57:13 35MAT680_008

OPERACIÓN

Página

1 SEGURIDAD DE LA MOTOCICLETA
1 INFORMACIÓN IMPORTANTE DE SEGURIDAD
2 VESTIMENTA DE SEGURIDAD
4 LÍMITES DE CARGA Y DIRECTRICES

8 UBICACIÓN DE LAS PIEZAS
11 INSTRUMENTOS E INDICADORES

24 COMPONENTES PRINCIPALES (Información que usted necesita para utilizar esta motocicleta)
24 SUSPENSIÓN
26 FRENOS
29 EMBRAGUE
31 REFRIGERANTE
33 COMBUSTIBLE
36 ACEITE DEL MOTOR
37 NEUMÁTICOS SIN CÁMARA DE AIRE

Página

43 COMPONENTES INDIVIDUALES ESENCIALES
43 INTERRUPTOR DE ENCENDIDO
44 LLAVES
46 SISTEMA DE INMOVILIZACION (HISS)
49 CONTROLES DEL MANILLAR DERECHO
50 CONTROLES DEL MANILLAR IZQUIERDO

05/08/29 08:57:25 35MAT680_009

Página

51 CARACTERÍSTICAS (No son necesarias para el funcionamiento)

51 BLOQUEO DE LA DIRECCIÓN
52 PORTACASCOS
53 ASIENTO
54 BOLSA DE DOCUMENTOS
55 COMPARTIMIENTO DE ALMACENAJE PARA EL CIERRE ANTIRROBO EN FORMA DE U
56 CARENADO TRASERO
57 CARENAJE INFERIOR
59 CUBIERTA DEL CARENAJE SUPERIOR
60 QUITAVIENTOS
61 PANEL INTERIOR
62 AJUSTE VERTICAL DEL ENFOQUE DEL FARO DELANTERO

Página

63 OPERACIÓN

63 INSPECCIÓN ANTES DE CONDUCIR
65 PUESTA EN MARCHA DEL MOTOR
68 RODAJE
69 CONDUCCIÓN
71 FRENADO
73 ESTACIONAMIENTO
74 SUGERENCIAS PARA EVITAR ROBOS

05/08/29 08:57:43 35MAT680_010

MANTENIMIENTO

Página

75 MANTENIMIENTO
75 LA IMPORTANCIA DEL MANTENIMIENTO
76 SEGURIDAD EN EL MANTENIMIENTO
77 PRECAUCIONES DE SEGURIDAD
78 PROGRAMA DE MANTENIMIENTO
81 JUEGO DE HERRAMIENTAS
82 NÚMEROS DE SERIE
83 ETIQUETA DE COLOR
84 ACEITE DEL MOTOR
89 BUJÍAS
94 FUNCIONAMIENTO DEL ACELERADOR
95 RALENTÍ
96 REFRIGERANTE
97 CADENA DE TRANSMISIÓN
103 CORREDERA DE LA CADENA DE IMPULSIÓN
104 INSPECCIÓN DE LA SUSPENSION DELANTERA Y TRASERA
105 SOPORTE LATERAL
106 DESMONTAJE DE RUEDAS
114 DESGASTE DE PASTILLAS DEL FRENO

Página

116 INSPECCIÓN DEL SISTEMA DE FRENOS
117 BATERÍA
119 CAMBIO DE FUSIBLE
122 AJUSTE DEL INTERRUPTOR DE LA LUZ DEL FRENO
123 REEMPLAZO DE LA BOMBILLA

129 LIMPIEZA

134 GUÍA PARA GUARDAR LA MOTOCICLETA
134 PARA GUARDARLA
136 PARA VOLVER A UTILIZAR LA MOTOCICLETA

137 ESPECIFICACIONES

141 CONVERTIDORES CATALÍTICOS

05/08/29 08:57:50 35MAT680_011

SEGURIDAD DE LA MOTOCICLETA

INFORMACIÓN IMPORTANTE DE SEGURIDAD

Su motocicleta puede ofrecerle muchos años de servicio y placer — si se responsabiliza de su propia seguridad y entiende los retos con los que se puede encontrar en la carretera.

Hay muchas cosas que usted puede hacer para protegerse cuando conduce. A lo largo de este manual encontrará muchas recomendaciones. A continuación se indican las consideradas más importantes.

Conduzca siempre con el casco puesto

Es un hecho probado: Los cascos reducen de manera significativa el número y la gravedad de las lesiones en la cabeza. Por consiguiente, póngase siempre el casco de motocicleta homologado y asegúrese de que el pasajero haga lo propio. También le recomendamos que utilice protección para los ojos, se ponga botas robustas, guantes y otros atuendos de protección (página 2).

Hágase fácil de ver en carretera

Algunos conductores no se percatan de las motocicletas porque no esperan encontrarlas. Para hacerse visible, póngase ropa brillante reflectora, sitúese en posición donde otros conductores puedan verlo, ponga el intermitente antes de girar o cambiar de línea, y utilice la bocina cuando sirva de ayuda para que otros se percaten de usted.

Conduzca dentro de sus límites

Otra de las principales causas de accidentes de motocicleta es el excederse en los límites. No conduzca nunca superando sus propias habilidades ni a mayor velocidad de lo que las condiciones seguras lo permitan. Recuerde que el alcohol, las drogas, la fatiga y la falta de atención pueden reducir de forma significativa su habilidad para tomar buenas decisiones y conducir con seguridad.

05/08/29 08:57:56 35MAT680_012

No beba y conduzca
Alcohol y conducción no son compatibles. Incluso solo un trago puede reducir la capacidad de respuesta en los continuos cambios de condiciones, y su tiempo en reaccionar empeorará con cada trago adicional. Por lo tanto, no beba y conduzca, y tampoco deje que sus amigos beban y conduzcan.

Mantenga la motocicleta en buenas condiciones
Para una conducción segura, es importante inspeccionar la motocicleta todos los días antes de conducirla y realizar todas las tareas de mantenimiento recomendadas. No exceda nunca los límites de carga, y utilice solamente los accesorios que hayan sido homologados por Honda para esta motocicleta. Consulte la página 4 para más detalles.

VESTIMENTA DE SEGURIDAD
Por su propia seguridad, le recomendamos encarecidamente que se ponga siempre un casco homologado, protección para los ojos, botas, guantes, pantalones largos, y una camisa de manga larga o chaqueta siempre que conduzca. Aunque una protección completa sea imposible, poniéndose la vestimenta apropiada podrá reducir las posibilidades de sufrir lesiones cuando conduzca.
A continuación se ofrecen algunas sugerencias para ayudarle a escoger la vestimenta apropiada.

⚠ ADVERTENCIA

La no utilización del casco aumenta la posibilidad de sufrir lesiones de gravedad o incluso de perder la vida en caso de colisión.

Asegúrese de que tanto usted como el pasajero llevan siempre puesto el casco, protección para los ojos y otras indumentarias de protección cuando conduzca.

05/08/29 08:57:59 35MAT680_013

Cascos y protección de los ojos

El casco es la pieza más importante durante la conducción porque le ofrece la mejor protección posible contra las lesiones en la cabeza. El casco deberá encajar en su cabeza de forma confortable y segura. Un casco de color brillante puede hacerle más destacable en el tráfico, al igual que las bandas reflectoras.

Un casco de cara descubierta puede ofrecerle cierta protección, pero uno que la cubra completamente le ofrecerá aún más. Póngase siempre una pantalla facial o gafas de seguridad para proteger sus ojos y ayudarle a ver mejor.

Vestimenta adicional para conducción

Además del casco y de la protección para los ojos, también le recomendamos usar:

- Botas robustas con suela antideslizante para ayudarle a proteger sus pies y tobillos.
- Guantes de cuero para mantener sus manos calientes y ayudarle a prevenir ampollas, cortes, quemaduras y contusiones.
- Un traje o chaqueta de motociclista para su propia seguridad y buena protección. Las ropas de color brillante y reflectoras le ayudarán a ser más destacable en el tráfico. Asegúrese de evitar las ropas holgadas que puedan engancharse en cualquier parte de la motocicleta.

05/08/29 08:58:04 35MAT680_014

LÍMITES DE CARGA Y DIRECTRICES

La motocicleta ha sido diseñada para llevar el conductor y un pasajero. Cuando lleve un pasajero, podrá sentir algunas diferencias al acelerar y al frenar. Pero en tanto que conserve la motocicleta en buen estado de mantenimiento, con buenos neumáticos y frenos, podrá llevar cargas de forma segura dentro de los límites y recomendaciones.

Sin embargo, si excede el peso máximo permitido o si transporta carga mal equilibrada el manejo, el frenado y la estabilidad de la motocicleta podrán verse afectados seriamente. Los accesorios que no sean de Honda, las modificaciones no apropiadas, y la falta de mantenimiento también podrán reducir su margen de seguridad.

En las páginas siguientes se ofrece información más específica sobre la carga, accesorios y modificaciones.

Carga

El peso que ponga en la motocicleta, y cómo lo cargue, son factores de seguridad importantes. Siempre que conduzca con un pasajero o carga deberá tener en cuenta la siguiente información.

⚠ ADVERTENCIA

Una carga excesiva o incorrecta puede dar lugar a un accidente en el que podrá sufrir lesiones de gravedad o incluso perder la vida.

Observe siempre los límites de carga y otros consejos sobre la carga ofrecidos en este manual.

05/08/29 08:58:12 35MAT680_015

Límites de carga

A continuación se muestran los límites de carga para la motocicleta:

Capacidad máxima de carga:
185 kg

Incluye el peso de conductor, el del pasajero, y el de toda la carga y accesorios

Peso máximo de la carga:
27 kg

El peso de los accesorios añadidos reducirá el peso de carga máximo permitido que puede transportar.

Consejos sobre la carga

La motocicleta ha sido concebida principalmente para transportar al conductor y a un pasajero. Cuando no lleve pasajero, podrá si lo desea amarrar una chaqueta u otros objetos pequeños en el asiento.

Si desea llevar más carga, pida consejo a su distribuidor Honda, y no se olvide de leer la información relacionada con los accesorios en la página 6 .

Si carga la motocicleta de forma no apropiada se verán afectados la estabilidad y el manejo. Aunque la motocicleta esté correctamente cargada, cuando lleve carga deberá conducir a menos velocidad y nunca exceder los 130 km/h.

05/08/29 08:58:17 35MAT680_016

Siga estos consejos siempre que lleve a un pasajero o carga:

- Compruebe que ambas ruedas estén debidamente infladas.
- Si cambie la carga normal, deberá ajustar la suspensión trasera (página 24).
- Para evitar crear un riesgo de accidente a causa de objetos sueltos, antes de conducir asegúrese de que toda la carga esté atada de forma segura.
- Ponga el peso de la carga lo más cerca posible del centro de la motocicleta.
- Equilibre el peso de la carga de forma uniforme en ambos lados.

Accesorios y modificaciones

La modificación de la motocicleta o la utilización accesorios que no sean de Honda podrán hacer que ésta resulte poco segura. Antes de considerar hacer modificaciones o utilizar accesorios que no sean de Honda, asegúrese de leer la siguiente información:

⚠ ADVERTENCIA

Los accesorios o modificaciones no apropiados pueden dar lugar a un accidente en el que podrá sufrir lesiones de gravedad o incluso perder la vida.

Siga todas las instrucciones de este manual del propietario relacionadas con los accesorios y modificaciones.

Accesorios
Le recomendamos encarecidamente que utilice exclusivamente accesorios genuinos de Honda, que han sido diseñados y sometidos a pruebas especialmente para su motocicleta. Dado que Honda no puede responder por otros accesorios, usted es personalmente responsable de la correcta selección, instalación, y uso de los accesorios que no sean de Honda. Solicite asistencia a su distribuidor y sigua siempre estos consejos:

- Asegúrese de que el accesorio no interfiera con ninguna luz, reduzca la distancia al suelo ni el ángulo de inclinación lateral, así como que no limite el recorrido de la suspensión, movimiento de la dirección, ni altere su postura de conducción o interfiera con la operación de ninguno de los controles.

- Asegúrese de que el equipo eléctrico no exceda la capacidad del sistema eléctrico de la motocicleta (página 140). Un fusible fundido puede ocasionar una pérdida de luz o de potencia de en el motor.

- No enganche un remolque ni sidecar a la motocicleta. Esta motocicleta no ha sido diseñada para llevar estos accesorios, y su uso puede perjudicar seriamente al manejo de la misma.

Modificaciones
Le recomendamos encarecidamente que no quite nada del equipo original ni modifique la motocicleta de forma alguna que pueda cambiar su diseño o funcionamiento. Este tipo de cambios puede perjudicar seriamente al manejo, la estabilidad y el frenado de la motocicleta, haciendo que su conducción resulte poca segura.

El quitar o modificar las luces, silenciadores, sistema de control de emisiones u otras partes del equipamiento original también puede hacer de ella un vehículo ilegal.

05/08/29 08:58:28 35MAT680_018

UBICACIÓN DE LAS PIEZAS

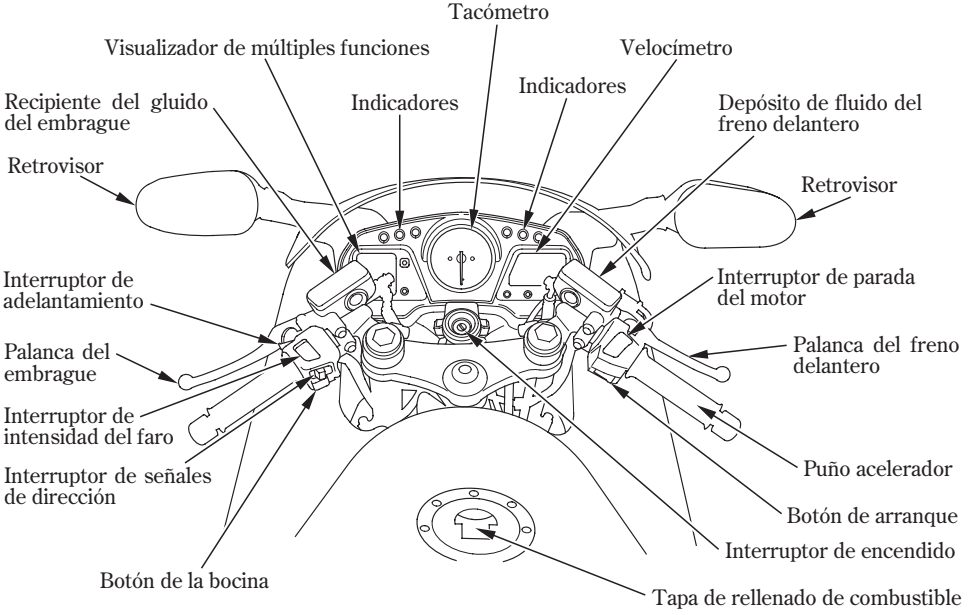

05/08/29 08:58:31 35MAT680_019

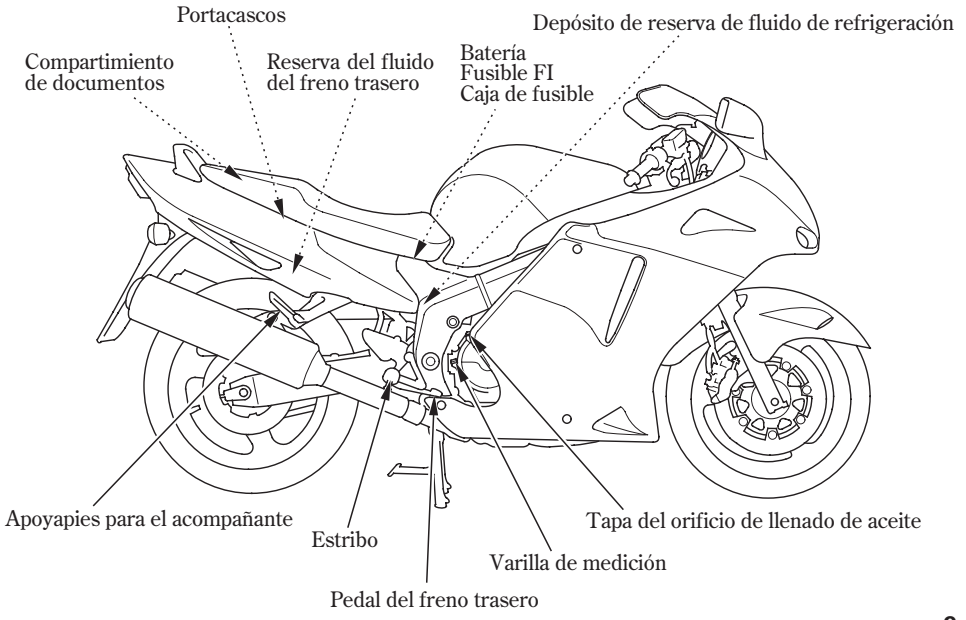

05/08/29 08:58:34 35MAT680_020

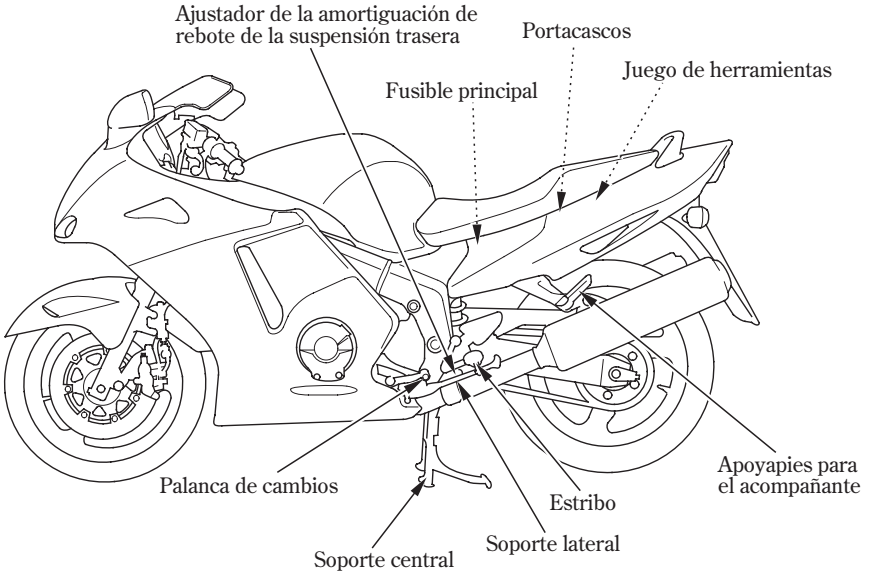

05/08/29 08:58:39 35MAT680_021

INSTRUMENTOS E INDICADORES

Los indicadores están incluidos en el tablero de instrumentos. Sus funciones se describen en las tablas de las páginas siguientes.

(1) Indicador de punto muerto
(2) Indicador de presión baja de aceite
(3) Indicador de intermitente derecho
(4) Velocímetro
(5) Botón HISS
(6) Sistema inmovililzador Indicador (HISS)
(7) Botón MODE
(8) Botón SET
(9) Visualizador de múltiples funciones
(10) Indicador de intermitente izquierdo
(11) Indicador de luz de carretera
(12) Lámpara indicadora de mal funcionamiento de PGM-FI (MIL)
(13) Tacómetro
(14) Zona roja del tacómetro

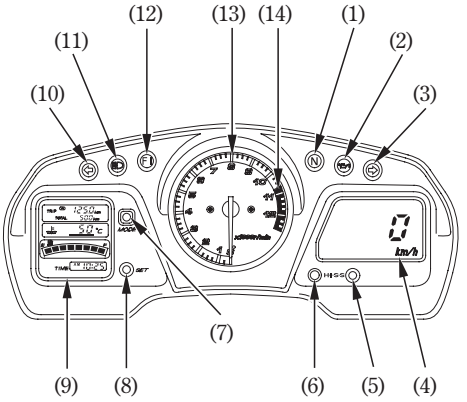

(N.° de ref.) Descripción	Función
(1) Indicador de punto muerto (verde)	Se enciende cuando la transmisión está en punto muerto. También deberá encenderse durante algunos segundos y luego apagarse cuando se gira el interruptor de encendido a la posición ON.
(2) Indicador de presión baja de aceite (rojo)	Se enciende cuando la presión de aceite del motor está por debajo de la gama de operación normal. Se deberá encender cuando el interruptor de encendido está en ON y el motor parado. Se deberá apagar cuando se arranca el motor, excepto parpadeo ocasional en o cerca de velocidad al ralentí cuando el motor está caliente. **NOTA** El funcionamiento del motor sin suficiente presión de aceite podría ser causa de que éste sufriese serias averías.
(3) Indicador de intermitente derecho (verde)	Parpadea cuando opera la señal de giro hacia la derecha. Deberá encenderse durante algunos segundos y luego apagarse cuando se gira el interruptor de encendido a la posición ON.
(4) Velocímetro	Muestra la velocidad de conducción (página 21).

05/08/29 08:58:57 35MAT680_023

(N.° de ref.) Descripción	Función
(5) Botón HISS	Este botón se utiliza para hacer parpadear el indicador del sistema inmovilizador (HISS) cuando el interruptor de encendido está en OFF (página 47).
(6) Sistema inmovililzador Indicador (HISS) (rojo)	Este indicador se enciende durante unos pocos segundos cuando el interruptor de encendido es puesto en ON y el interruptor de parada del motor están en ↻ (RUN). Luego se apagará si se ha insertado la llave con la codificación correcta. Si se ha insertado una llave de codificación incorrecta, el indicador se mantendrá encendido y el motor no se pondrá en marcha (página 46).
(7) Botón MODE	Seleccione el cuentakilómetros de viajes A o B y repóngalo a cero (0) (página 20). Este botón también se utiliza para cambiar la unidad del velocímetro (página 21).
(8) Botón SET	Este botón se utiliza para ajustar la hora (página 22). Este botón también se utiliza para cambiar la unidad del velocímetro (página 21).

05/08/29 08:59:06 35MAT680_024

(N.° de ref.) Descripción		Función
(9)	Visualizador de múltiples funciones	El visualizador incluye las siguientes funciones; Este visualizador muestra la visualización inicial (página 17).
	Indicador de la temperatura del refrigerante	Muestra la temperatura del refrigerante (página 23).
	Indicador de combustible	Muestra aproximadamente la cantidad de combustible disponible (página 19).
	Reloj digital	Muestra la hora y los minutos (página 22).
	Cuentakilómetros totalizador	Muestra los kilómetros acumulados (página 20).
	Cuentakilómetros de viaje	Muestra los kilómetros por viaje (página 20).

05/08/29 08:59:13 35MAT680_025

(N.° de ref.) Descripción	Función
(10) Indicador de intermitente izquierdo (verde)	Parpadea cuando opera la señal de giro hacia la izquierda. Deberá encenderse durante algunos segundos y luego apagarse cuando se gira el interruptor de encendido a la posición ON.
(11) Indicador de luz de carretera (azul)	Se enciende cuando se enciende la luz de carretera del faro. También deberá encenderse durante algunos segundos y luego apagarse cuando se gira el interruptor de encendido a la posición ON.
(12) Lámpara indicadora de mal funcionamiento de PGM-FI (MIL) (roja)	Parpadea cuando hay alguna anormalidad en el sistema PGM-FI (Inyección de combustible programada). Debe encenderse también durante unos pocos segundos y después apagarse cuando el interruptor de encendido se gira a la posición ON y el interruptor de parada del motor esta en ⟲ (RUN). Si se enciende en cualquier otro momento, reduzca la velocidad y lleve la motocicleta a su concesionario Honda lo antes posible.

(N.° de ref.) Descripción	Función
(13) Tacómetro	Muestra las revoluciones por minuto del motor.
(14) Zona roja del tacómetro	No permita nunca que la aguja del tacómetro entre en la zona roja, incluso después de haber hecho el rodaje al motor. **NOTA** Si hace funcionar el motor más allá de la velocidad máxima recomendada del motor (principio de la zona roja del cuentarrevoluciones) se puede dañar el motor.

05/08/29 08:59:24 35MAT680_027

Visualización inicial

Cuando se pone el interruptor de encendido en la posición ON, el visualizador de múltiples funciones (1) y el velocímetro (2) mostrarán momentáneamente todos los modos y segmentos digitales. Después, el velocímetro mostrará de 290 km/h a 0 km/h (sólo el tipo E: Desde 180 mph a 0 mph en millas por hora) y el medidor de la temperatura del refrigerante (3) mostrará de 132°C a 35°C.

Cuando vea esta operación, podrá estar seguro que el visualizador de cristal líquido está en perfecto estado de funcionamiento.

(Excepto el reloj digital)

La unidad "mph" y "mile" solamente se visualizarán para el tipo E.

El reloj digital (4) y el cuentakilómetros de viajes (5) se repondrán si se desconecta la batería.

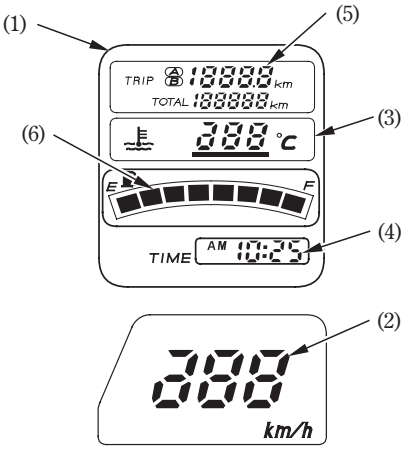

(1) Visualizador de múltiples funciones
(2) Velocímetro
(3) Medidor de la temperatura del refrigerante
(4) Reloj digital
(5) Totalizador parcial
(6) Indicador de combustible

05/08/29 08:59:28 35MAT680_028

Visualizador de múltiples funciones

El visualizador de múltiples funciones (1) incluye las siguientes funciones:

Cuentakilómetros
Totalizador parcial
Medidor de la temperatura del refrigerante
Indicador de combustible
Reloj digital

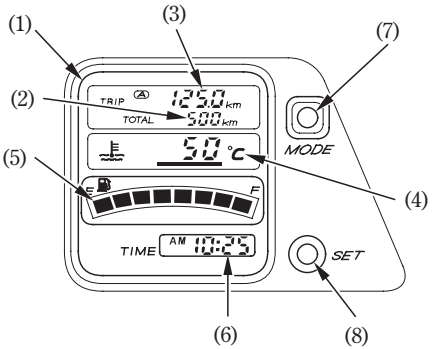

(1) Visualizador de múltiples funciones
(2) Cuentakilómetros
(3) Totalizador parcial
(4) Medidor de la temperatura del refrigerante
(5) Indicador de combustible
(6) Reloj digital
(7) Botón de mode (MODE)
(8) Botón SET

Indicador de combustible

El visualizador de cristal l'iquido del medidor de la gasolina (1) muestra aproximadamente el suministro de gasolina disponible en una visualización graduada. Cuando se enciende el segmento F, la capacidad del depósito de gasolina incluyendo las reservas es:

23,0 ℓ

Cuando el segmento E (2) parpadea, la gasolina estará baja y usted deberá llenar el depósito tan pronto como sea posible.

La cantidad aproximada de gasolina que queda en el depósito con el automóvil en posición horizontal es:

3,0 ℓ

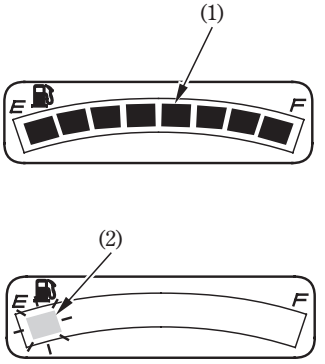

(1) Visualización del indicador de combustible
(2) Segmento E

Cuentakilómetros totalizador
Muestra los kilómetros acumulados.

Totalizador parcial
Muestra los kilómetros por viaje.
Hay dos cuentakilómetros de viajes, cuentakilómetros de viajes A (3) y cuentakilómetros de viajes B (4). Cambie entre las visualizaciones A y B presionando repetidamente el botón MODE (5).
Para reponer el cuentakilómetros de viajes, mantenga presionado el botón MODE con la visualización en el modo del cuentakilómetros de viajes A o cuentakilómetros de viajes B.

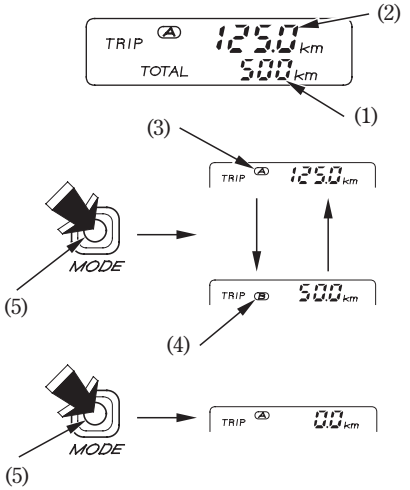

(1) Cuentakilómetros
(2) Totalizador parcial
(3) Totalizador parcial A
(4) Totalizador parcial B
(5) Botón de mode (MODE)

Velocímetro
Muestra la velocidad de conducción.

Cambio de unidad de velocidad
(Tipo E solamente)
El velocímetro muestra “km/h” y “mph”.
Mantenga presionado los botones MODE (2) y SET (3) para seleccionar “km/h” o “mph”.
Esta función no responde mientras el reloj está en el modo de ajuste.

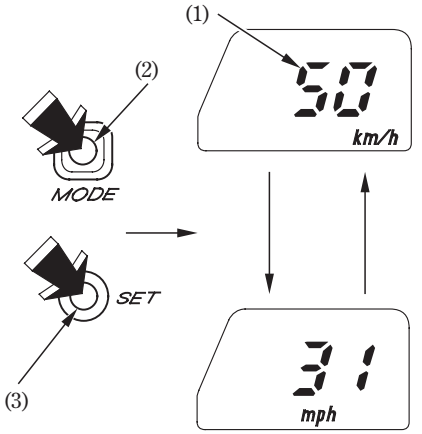

(1) Velocímetro
(2) Botón de mode (MODE)
(3) Botón SET

Reloj digital

Muestra la hora y los minutos. Para ajustar la hora, proceda de la forma siguiente:

1. Ponga el interruptor de arranque en ON.

2. Mantenga presionado el botón SET (2) durante más de 2 segundos. El reloj se pondrá en el modo de ajuste con el visualizador parpadeando.

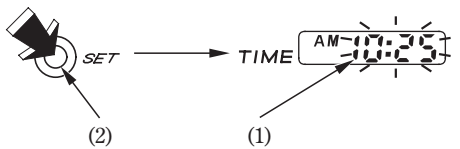

(1) Reloj digital
(2) Botón SET

3. Presione el botón SET hasta que aparezca la hora deseada.
   - La hora avanza un minuto cada vez que se presiona el botón SET.
   - La hora avanza diez minutos cuando se presiona y se mantiene presionado el botón SET.

4. Presione el botón SET para introducir la hora después de transcurridos cinco segundos sin haber hecho nada.
   Cuando el interruptor de encendido se gire a OFF mientras el reloj esté en el modo de ajuste, la hora se fijará a la establecida justo antes de ponerlo en OFF.

Medidor de la temperatura del refrigerante
El medidor de la temperatura del refrigerante (1) muestra la temperatura del refrigerante digitalmente.

Visualización de la temperatura

Inferior a 34° C	Se visualiza "— —".
Entre 35° C y 132° C	Se indica la temperatura real del refrigerante.
Superior a 132° C	La visualización permanece en "132° C".

Indicación de recalentamiento
Cuando la temperatura del refrigerante alcance los 122°C, la visualización comenzará a parpadear y en el visualizador aparecerá "red line" (2).
En este caso, pare el motor y compruebe el nivel del refrigerante en el tanque de reserva. Lea las páginas 31 — 32 y no conduzca la motocicleta hasta haber solucionado el problema.

NOTA

Si se excede la temperatura máxima de funcionamiento podrían producirse serias averías en el motor.

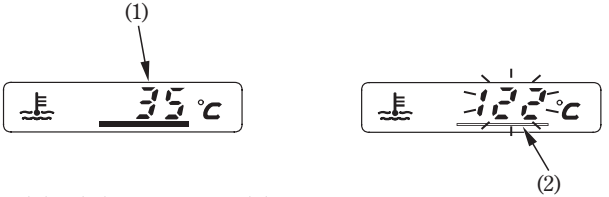

(1) Medidor de la temperatura del refrigerante
(2) Línea roja

05/08/29 09:00:12 35MAT680_034

COMPONENTES PRINCIPALES
(Información que usted necesita para utilizar esta motocicleta)

SUSPENSIÓN

Suspensión trasera

Con distintos pesos de conductor/pasajero y estados de conducción, la suspensión trasera puede proporcionar la conducción deseada, ajustando el ajustador de amortiguación de rebote.

Amortiguación rebote:

El ajustador de la fuerza de amortiguación (1) está situado detrás del soporte del peldaño izquierdo.

Para reducir (ablandar) :

Gire el ajustador a la izquierda hacia la posición SOFT para cargas ligeras y carreteras lisas en buenas condiciones.

Para aumentar (endurecer) :

Gire el ajustador a la derecha hacia la posición HARD para conseguir una monta más firme y para carreteras en condiciones difíciles.

Para ajustar el ajustador en la posición normal, proceda como sigue :

1. Gire el ajustador de la amortiguación (1) hacia la derecha, hasta que no pueda girar más (asiento ligeramente). Esta es la posición de mayor dureza.
2. El ajustador está en la posición normal cuando se gira a la izquierda aproximadamente 1 vueltas de modo que su marca punzonada (2) coincida con la marca punzonada (3) de referencia.

05/08/29 09:00:17 35MAT680_035

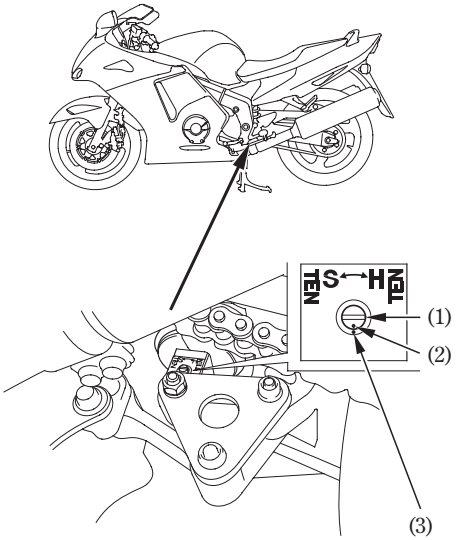

(1) Regulador de amortiguación
(2) Marca punzonada
(3) Marca de referencia

No toque el tubo de escape cuando ajuste el ajustador de la amortiguación de rebote.

El conjunto de la suspensión trasera incluye una unidad de amortiguación que contiene gas nitrógeno a alta presión. No intente desarmar ni de hacer usted el mantenimiento al amortiguador porque no puede volverse a montar y debe ser sustituido por otro cuando se gasta. Su puesta fuera de servicio deberá ser realizada solamente por el concesionario Honda. Las instrucciones ofrecidas en este manual del propietario sólo sirven para hacer los ajustes en el conjunto de la suspensión.

FRENOS

Ambos frenos delantero y trasero son de tipo hidráulico.

Al gastarse las pastillas del freno, el nivel del líquido de frenos disminuye.

Usted no tiene que realizar ajuste alguno, pero el nivel del líquido y el desgaste de las pastillas deben ser inspeccionados periódicamente. El sistema debe ser inspeccionado frecuentemente para asegurarse de que no hay fugas de líquido. Si el recorrido libre de la palanca de control o del pedal se vuelve excesivo y las pastillas del freno no están gastadas más allá del límite recomendado (página 114), probablemente hay aire en el sistema de frenos y habrá que purgarlo. Póngase en contacto con el concesionario de Honda para realizar este trabajo.

Nivel del fluido del freno delantero:

Con la motocicleta en posición vertical, compruebe el nivel del líquido. Éste deberá estar por encima de la marca de nivel inferior "LOWER" (1). Si el nivel está a la altura o por debajo de la marca de nivel inferior "LOWER", inspeccione las pastillas del freno para ver si están desgastadas (página 114).

Si las pastillas del freno están desgastadas habrá que sustituirlas. Si no están desgastadas, haga que le inspeccionen el motor para ver si tiene fugas.

El líquido de frenos recomendado es Honda DOT 4 de una lata sellada, o uno equivalente.

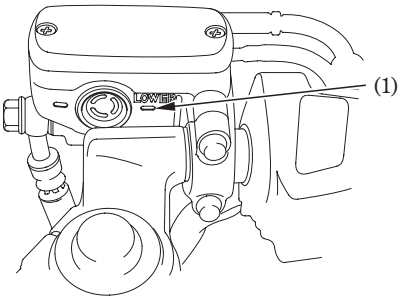

(1) Marca de nivel inferior (LOWER)

Nivel del fluido del freno trasero:
La distancia entre la punta de la palanca del freno (1) y la empuñadura se puede ajustar girando el regulador (2) mientras se empuja la palanca hacia delante.
Alinee la flecha (3) de la palanca del freno con la marca índice (4) del regulador.

Aplique el freno varias veces y compruebe si la rueda gira libremente al soltar la palanca del freno.

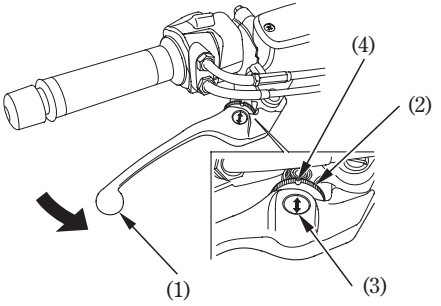

(1) Palanca del freno
(2) Regulador
(3) Flecha
(4) Marca de referencia

Otras comprobaciones:
Asegúrese que no existan fugas de líquido. Compruebe las mangueras y accesorios por si tuviesen deterioros o grietas.

Nivel del fluido del freno trasero:
Compruebe el nivel del líquido de frenos desde la ventanilla de inspección (1) del carenaje trasero estando la motocicleta en posición vertical.
Éste deberá estar entre las marcas de nivel superior “UPPER” (2) e inferior “LOWER” (3). Si el nivel está a la altura o por debajo de la marca de nivel inferior “LOWER”, inspeccione las pastillas del freno para ver si están desgastadas (página 114).

Si las pastillas del freno están desgastadas habrá que sustituirlas. Si no están desgastadas, haga que le inspeccionen el motor para ver si tiene fugas.

El líquido de frenos recomendado es Honda DOT 4 de una lata sellada, o uno equivalente.

Otras comprobaciones:
Asegúrese que no existan fugas de líquido. Compruebe las mangueras y accesorios por si tuviesen deterioros o grietas.

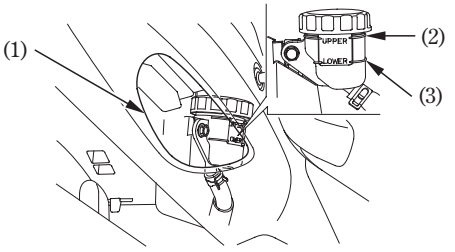

(1) Ventanilla de inspección
(2) Marca de nivel superior (UPPER)
(3) Marca de nivel inferior (LOWER)

EMBRAGUE

Esta motocicleta tiene un embrague de accionamiento hidráulico. No es necesario efectuar ningún ajuste, pero debe inspeccionarse periódicamente el sistema del embrague para comprobar el nivel del líquido y cerciorarse de que no haya fugas.

Si la motocicleta avanza lentamente o se cala al engranarla, o si el embrague patina, haciendo que la aceleración se retrase con relación a la velocidad del motor, esto se deberá probablemente a la existencia de aire en el sistema de embrague y deberá sangrarse. Para realizar este servicio, consulte a su concesionario Honda.

Nivel de líquido:

Compruebe si el nivel del líquido se encuentra sobre la marca de nivel LOWER (1) estando la motocicleta en posición vertical. Si el nivel del líquido se encuentra por debajo de la línea de nivel inferior será que existen fugas de líquido. Póngase en contacto con su concesionario Honda.

Otras comprobaciones:

Asegúrese que no existan fugas de líquido. Compruebe las mangueras y accesorios por si tuviesen deterioros o grietas.

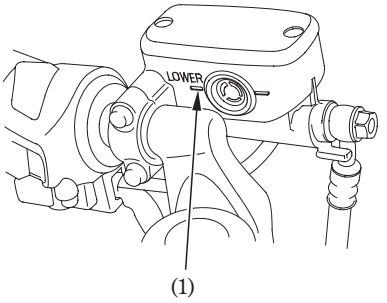

(1) Marca de nivel inferior (LOWER)

05/08/29 09:00:43 35MAT680_040

Palanca del embrague:
La distancia entre la punta de la palanca de embrague (1) y la empuñadura puede ajustarse girando el regulador (2) a la vez que se empuja la palanca hacia delante.
Alinee la flecha (3) sobre la palanca del embrague con la marca de guía (4) en el ajustador.

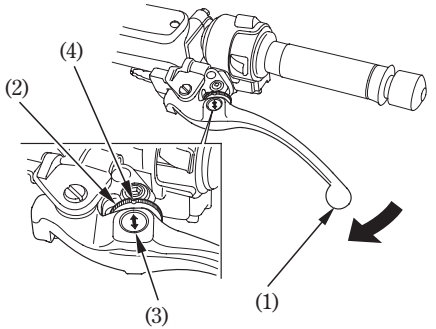

(1) Palanca del embrague
(2) Regulador
(3) Flecha
(4) Marca de referencia

05/08/29 09:00:48 35MAT680_041

REFRIGERANTE

Recomendaciones sobre el refrigerante

El propietario debe mantener el nivel correcto del refrigerante para evitar la congelación, el sobrecalentamiento y la corrosión. Utilice solamente anticongelante de glicol etilénico de alta calidad que contenga inhibidores de protección contra la corrosión específicamente recomendados para ser utilizados en motores de aluminio. (CONSULTE LA ETIQUETA DEL RECIPIENTE DE ANTICONGELANTE).

Utilice agua potable de bajo contenido mineral o agua destilada como parte de la solución anticongelante. El agua con alto contenido mineral o sal puede dañar el motor de aluminio.

La utilización de refrigerante con inhibidores de silicato puede causar un desgaste prematuro en los sellos de la bomba de agua u obstrucciones en los pasajes del radiador.

La utilización del agua del grifo puede causar daños en el motor.

Honda suministra una solución del 50/50 de anticongelante y agua con esta motocicleta. Esta solución de refrigerante es la más adecuada para la mayoría de las temperaturas de funcionamiento, y ofrece además una buena protección contra la corrosión. Una concentración alta de anticongelante disminuye el rendimiento del sistema de enfriamiento y sólo se recomienda cuando sea necesaria una mayor protección contra la congelación. Una concentración de menos del 40/60 (40% de anticongelante) no ofrecerá la protección apropiada contra la corrosión. Durante temperaturas de congelación, compruebe con frecuencia el sistema de enfriamiento y añada una concentración mayor de anticongelante (un máximo del 60% de anticongelante) si fuese necesario.

Inspección

El tanque de reserva está detrás del bastidor.

Compruebe el nivel del refrigerante en el depósito de reserva (1) mientras el motor esté a la temperatura de funcionamiento normal con la motocicleta en posición vertical. Si el nivel del refrigerante está por debajo de la marca de nivel inferior LOWER (2), extraiga el asiento (página 53) y la tapa del depósito de reserva (3) y añada mezcla de refrigerante hasta que llegue a la marca de nivel superior UPPER (4). Añada siempre refrigerante al depósito de reserva. No intente añadir refrigerante quitando la tapa del radiador.

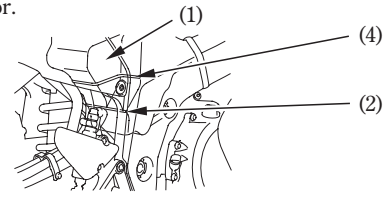

(1) Depósito de reserva
(2) Marca de nivel inferior (LOWER)
(4) Marca de nivel superior (UPPER)

Si el depósito de reserva estuviese vacío, o si la pérdida de refrigerante fuese excesiva, compruebe si existen fugas y póngase en contacto con su concesionario Honda para realizar reparaciones.

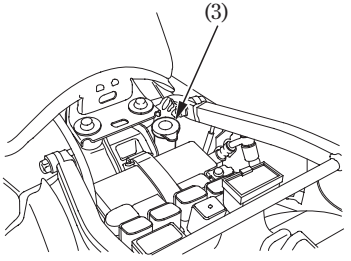

(3) Tapa del depósito de reserva

05/08/29 09:01:01 35MAT680_043

COMBUSTIBLE

Depósito de combustible

La capacidad del depósito de combustible, incluida la reserva es de:

23,0 ℓ

Para abrir la tapa de rellenado de combustible (1), inserte la llave de encendido (2) y gírela hacia la derecha. La tapa se levantará sobre su bisagra.

No llene demasiado el tanque. El combustible no deberá llegar al cuello de llenado (3).

Después de haber rellenado con combustible, cierre la tapa de rellenado, empuje la tapa en el cuello del orificio de rellenado hasta que chasquee y quede bloqueada. Extraiga la llave.

⚠ ADVERTENCIA

La gasolina es muy inflamable y explosiva. Manejando el combustible se podrá quemar o lesionar gravemente.

- Pare el motor y mantenga el calor, las chispas y las llamas alejadas.
- Reposte solamente en exteriores.
- Limpie inmediatamente el combustible derramado.

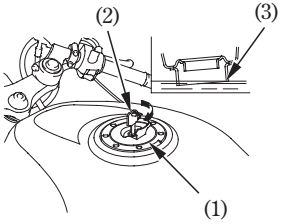

(1) Tapa de rellenado de combustible
(2) Llave de contacto
(3) Boca orificio de relleno

Utilice gasolina sin plomo de 91 octanos o más. El empleo de gasolina con plomo ocasionará daño prematuro de los convertidores catalíticos.

NOTA

Si se produjesen golpes del encendido o detonaciones a velocidades estables del motor bajo cargas normales, cambie a otra marca de gasolina. Si los golpes del encendido o las detonaciones persisten, póngase en contacto con su concesionario Honda. De lo contrario, esto lo consideraremos como una mala utilización, y los daños causados por una mala utilización no están cubiertos por la garantía limitada de Honda.

05/08/29 09:01:07 35MAT680_045

Gasolina con alcohol

Si decide utilizar gasolina con alcohol (gasohol), asegúrese que el octanaje sea al menos tan alto como el recomendado por Honda. Existen dos tipos de "gasohol": uno que contiene etanol y otro que contiene metanol. No utilice gasohol con más del 10 % de etanol. No utilice tampoco gasolina que contenga metanol (alcohol metílico o de madera) sin tener disolventes e inhibidores contra la corrosión. No utilice nunca gasolina con más del 5 % de metanol, incluso cuando ésta tenga disolventes e inhibidores contra la corrosión.

Los daños en el sistema de combustible o las problemas de rendimiento del motor debido a la utilización de combustibles que contengan alcohol no están cubiertos por la garantía. Honda no puede aprobar la utilización de combustibles con metanol porque no dispone de pruebas que demuestren su idoneidad.

Antes de adquirir combustible de una gasolinera desconocida, compruebe si el combustible tiene alcohol. Si lo tuviese, asegúrese del tipo y porcentaje de alcohol utilizado. Si notase algún síntoma de funcionamiento inapropiado cuando utiliza gasolina con alcohol, o una que usted cree que tiene alcohol, cambie la gasolina por otra que usted sepa que no tiene alcohol.

05/08/29 09:01:15 35MAT680_046

ACEITE DEL MOTOR

Comprobación del nivel de aceite del motor

Compruebe diariamente el nivel de aceite del motor antes de conducir la motocicleta.

El nivel debe mantenerse entre las marcas de nivel superior (1) e inferior (2) de la varilla de nivel de aceite (3).

1. Ponga en marcha el motor y déjelo al ralentí durante 3 a 5 minutos. Asegúrese de que el indicador de baja presión del aceite se apaga. Si la luz permanece encendida, pare el motor inmediatamente.
2. Pare el motor y ponga la motocicleta sobre su soporte central en un suelo nivelado.
3. Después de 2 ó 3 minutos, extraiga la varilla de medición del nivel de aceite, frótela para limpiarla y vuelva a insertar la varilla de medición sin enroscarla. Extraiga la varilla de medición del nivel de aceite. El nivel de aceite debe estar entre las marcas superior e inferior de la varilla de medición del nivel de aceite.
4. Si es necesario, quite el tapón de aceite (4) y añada aceite especificado (página 84) hasta la marca de nivel superior. No llene excesivamente.
5. Vuelva a instalar la bayoneta de nivel de aceite y el tapón de suministro de aceite. Compruebe si hay fugas de aceite.

NOTA

El funcionamiento del motor sin suficiente presión de aceite podría ser causa de que éste sufriese serias averías.

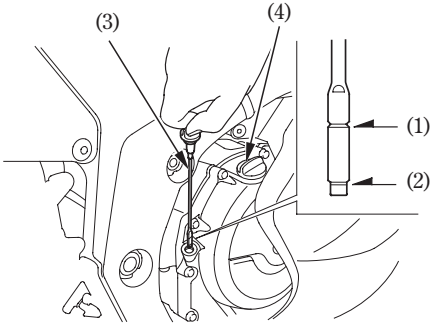

(1) Marca de nivel superior
(2) Marca de nivel inferior
(3) Varilla de medición
(4) Tapa del orificio de llenado de aceite

05/08/29 09:01:20 35MAT680_047

NEUMÁTICOS SIN CÁMARA DE AIRE

Para utilizar la motocicleta de forma segura, los neumáticos deberán ser del tipo y tamaño apropiados, estar en buenas condiciones y tener las estrías adecuadas, y estar inflados correctamente para la carga que se quiere transportar. Las páginas siguientes ofrecen información más detallada sobre cómo y cuándo comprobar la presión de los neumáticos, cómo inspeccionarlos en busca de daños, y sobre qué hacer cuando haya que repararlos o sustituirlos.

⚠ ADVERTENCIA

Si utiliza neumáticos excesivamente gastados o incorrectamente inflados podrá dar lugar a un accidente en el que podrá sufrir lesiones de gravedad o incluso perder la vida.

Siga todas las instrucciones de este manual del propietario relacionadas con el inflado y el mantenimiento de los neumáticos.

Presión de los neumáticos

El mantenimiento de los neumáticos correctamente inflados proporciona la mejor combinación de manejo, duración de la parte de rodadura y confort de marcha. Por lo general, los neumáticos insuficientemente inflados se desgastan sin uniformidad, afectan adversamente el manejo, y son más sensibles a los fallos debidos al sobrecalentamiento.

Los neumáticos excesivamente inflados hacen que la motocicleta sea dura, se dañan con mayor facilidad en carreteras en mal estado y se desgastan sin uniformidad.

Le recomendamos que siempre inspeccione visualmente los neumáticos antes de conducir y que emplee un manómetro para medir la presión del aire por lo menos una vez al mes o siempre que usted crea que falta aire en los neumáticos.

Los neumáticos sin cámara tienen cierta capacidad de autorrecuperarse en caso de un pinchazo. Sin embargo, debido a que la fuga de aire es frecuentemente muy lenta, deberá buscar minuciosamente los pinchazos siempre que note que un neumático no está completamente inflado.

Compruebe siempre la presión de los neumáticos en “frío” — cuando la motocicleta haya estado aparcada durante tres horas por lo menos. Si comprueba la presión en “caliente” — después de haber conducido la motocicleta aunque sólo hayan sido unos cuantos kilómetros —, la lectura será más alta que si los neumáticos hubieran estado en “frío”. Esto es normal, y en estas condiciones no deberá desinflarlos hasta las presiones en “frío” ofrecidas más abajo. Si lo hace, los neumáticos estarán menos inflados de lo requerido.

Las presiones en “frío” de los neumáticos son:

Delantero	290 kPa (2,90 kgf/cm²)
Trasero	290 kPa (2,90 kgf/cm²)

Inspección
Cada vez que compruebe la presión de los neumáticos, deberá examinar también sus estrías y paredes laterales para ver si están desgastados, dañados, o tienen incrustados objetos extraños:

Observe si hay:
- Golpes o bultos en los laterales del neumático o en sus estrías. Sustituya el neumático si encuentra cualquier golpe o bulto.
- Cortes, rajas o grietas en el neumático. Sustituya el neumático si puede ver tejido o cable.
- Desgaste excesivo de las estrías.

También, si pilla un bache o golpea algún objeto duro, pare en el arcén lo más rápidamente que de forma segura se pueda e inspecciones cuidadosamente los neumáticos para ver si están dañados.

Desgaste de las estrías de los neumáticos
Cambie los neumáticos antes de que el resalto en el centro del neumático alcance el límite siguiente:

Profundidad mínima del resalto	
Delantero:	1,5 mm
Trasero:	2,0 mm

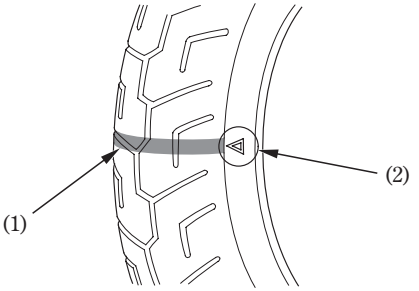

(1) Indicador de desgaste
(2) Marca de ubicación del indicador de desgaste

05/08/29 09:01:33 35MAT680_050

Reparación de los neumáticos
Si un neumático está pinchado o dañado, deberá sustituirlo; no repararlo. Como se puede ver más abajo, un neumático que haya sido reparado, ya sea temporal o de forma permanente, tendrá unos límites de velocidad y de rendimiento más bajos que los de uno nuevo.

Una reparación temporal, tal como la puesta de un parche externo en un neumático sin cámara, podrá no resultar seguro para velocidades y condiciones de conducción normales. Si hace en un neumático una reparación temporal o de emergencia, deberá conducir lentamente y con mucha precaución hasta un distribuidor y sustituir el neumático. A ser posible, deberá no transportar pasajero ni carga hasta haber sustituido el neumático.

Aún en el caso de que el neumático sea reparado profesionalmente con un parche interior permanente, nunca será tan bueno como uno nuevo. A partir de la reparación, no deberá exceder los 80 km/h durante las primeras 24 horas, ni los 130 km/h a partir de entonces. Por consiguiente, le recomendamos encarecidamente que sustituya el neumático dañado. Si opta por repararlo, asegúrese de que la rueda esté equilibrada antes de conducir.

05/08/29 09:01:40 35MAT680_051

Cambio de la rueda

Los neumáticos con los que salió de fábrica su motocicleta han sido diseñados según el rendimiento y capacidades de su motocicleta y le ofrecen la mejor combinación de manejo, frenado, durabilidad y comodidad.

⚠ ADVERTENCIA

La instalación de neumáticos no apropiados en su motocicleta puede afectar al manejo y la estabilidad. Esto puede dar lugar a un accedente en el que podrá sufrir lesiones de gravedad o incluso perder la vida.

Utilice siempre neumáticos del tamaño y tipo recomendados en este manual de instrucciones.

Los neumáticos recomendados para su motocicleta son:

Delantero: 120/70ZR17M/C (58W)
- BRIDGESTONE
  - BT57F RADIAL G
- DUNLOP
  - D205FJ

Trasero: 180/55ZR17M/C (73W)
- BRIDGESTONE
  - BT57R RADIAL G
- DUNLOP
  - D205 G

Tipo de neumático: radial de tejido, sin cámara

Siempre que sustituya un neumático, utilice uno que sea equivalente al original y asegúrese de que la rueda esté equilibrada después de instalar un neumático nuevo.

05/08/29 09:01:43 35MAT680_052

Notas importantes de seguridad

- No ponga una cámara dentro de un neumático sin cámara de la motocicleta. La acumulación excesiva de calor puede hacer que el neumático reviente.
- Para esta motocicleta utilice solamente neumáticos sin cámara. Las llantas están diseñadas para neumáticos sin cámara y, durante la aceleración o frenazo bruscos, los neumáticos de tipo con cámara pueden resbalar en la llanta y desinflarse rápidamente.

COMPONENTES INDIVIDUALES ESENCIALES

INTERRUPTOR DE ENCENDIDO

El interruptor de encendido (1) se encuentra debajo del panel indicador.

El faro y las luces de cola se encenderán siempre que ponga el interruptor de encendido en la posición ON. Si su motocicleta está parada con el interruptor en la posición ON y el motor no está en marcha, el faro y las luces de cola seguirán encendidos, y la batería se descargará.

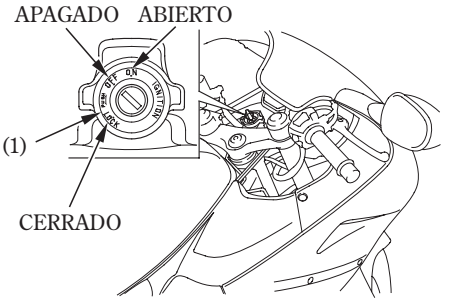

(1) Interruptor de encendido

Posición de la llave	Función	Extracción de la llave
LOCK (Bloqueo de la dirección)	La dirección está bloqueada. El motor y las luces no se pueden utilizar.	La llave puede retirarse
OFF	Ni el motor ni las luces pueden utilizarze.	La llave puede retirarse
ON	El motor y las luces funcionan.	La llave no puede retirarse

05/08/29 09:01:53 35MAT680_054

LLAVES

Esta motocicleta tiene dos llaves y una placa de número de la llave.

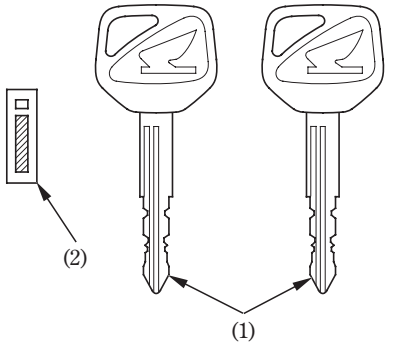

(1) Llaves (2) Chapa del número de llave

Usted necesitará el número de la llave si tiene alguna vez que cambiar la llave. Guarde la placa en un lugar seguro.

Para hacer copias de las llaves lleve todas las llaves, la placa de número de la llave y la motocicleta a su concesionario Honda.

Se pueden registrar hasta cuatro llaves con el sistema de inmovilización (HISS), incluyendo las que ya tiene.

Si se pierden todas las llaves, deberá cambiarse el módulo de control de encendido/unidad PGM-FI. Para evitar esto, recomendamos que si sólo le queda una llave haga copias inmediatamente para asegurarse de que haya llaves de reserva.
Estas llaves contienen circuitos electrónicos que son activados por el sistema de inmovilización (HISS). No funcionarán para arrancar el motor si los circuitos se encuentran dañados.

- No pulimente, taladre ni altere en ninguna manera la forma original de las llaves.
- No deje caer las llaves ni ponga objetos pesados encima de ellas.
- Mantenga las llaves alejadas de objetos magnéticos.

05/08/29 09:02:03 35MAT680_056

SISTEMA DE INMOVILIZACION (HISS)

HISS es la abreviatura de Honda Ignition Security System o Sistema de seguridad de encendido Honda.

El sistema de inmovilización (HISS) protege su motocicleta contra el robo. Tiene que utilizarse una llave adecuadamente codificada en el interruptor de encendido para que arranque el motor. Si se utiliza una llave que no está adecuadamente codificada (u otro dispositivo) el circuito de arranque del motor quedará inutilizado.

Cuando se gira el interruptor de encendido a la posición ON y el interruptor de parada del motor está en la posición " ○ " (RUN), el indicador del sistema inmovilizador (HISS) se enciende durante algunos segundos y luego se apaga. Si el indicador permanece encendido, significa que el sistema no reconoce el código de la llave. Gire el interruptor de encendido a la posición OFF, saque la llave, vuelva a insertarla y gire de nuevo el interruptor a la posición ON.

05/08/29 09:02:09 35MAT680_057

El indicador del sistema inmovilizador (HISS) sigue parpadeando cada 2 segundos durante 24 horas cuando el interruptor de encendido está en la posición OFF. Después de este período, el indicador se apaga automáticamente.

Para utilizar esta función, proceda de la forma siguiente:

1. Ponga el interruptor de arranque en ON.
2. Mantenga presionado el botón HISS (2).
   El indicador del sistema inmovilizador (1) parpadeará instantáneamente, y se activará la función.
3. Gire el interruptor de encendido a la posición OFF y extraiga la llave, y entonces el indicador empezará a parpadear.

Siempre que se ponga el interruptor de encendido en ON, la operación de la luz se cancelará.

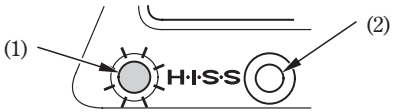

(1) Indicador del sistema inmovilizador (HISS)
(2) Botón HISS

06/02/14 09:59:06 35MAT680_058

Si el sistema no reconoce el código de su llave repetidas veces, póngase en contacto con su concesionario Honda.

- Es posible que el sistema no reconozca el código de la llave si cualquier otra llave del sistema inmovilizador se encuentra cerca del interruptor de encendido. Para asegurase que el sistema reconozca el código de la llave, mantenga cada llave del sistema inmovilizador en un llavero separado.
- No intente alterar el sistema de inmovilización (HISS) ni añadirle ningún dispositivo. Podrían causarse problemas eléctricos que harían imposible arrancar su motocicleta.
- Si se pierden todas las llaves, deberá cambiarse el módulo de control de encendido/ unidad PGM-FI.

Directivas EC

El sistema inmovilizador cumple con la directiva R & TTE (Radio equipment and Telecommunications Terminal Equipment) y el reconocimiento mutuo de su conformidad.

CE

En el momento de la adquisición al propietario se le entrega la declaración de conformidad con las directivas R & TTE. Esta declaración de conformidad deberá guardarse en un lugar seguro. En caso de no recibirla o si se pierde, póngase en contacto con el distribuidor Honda.

05/08/29 09:02:23 35MAT680_059

CONTROLES DEL MANILLAR DERECHO

Interruptor de parada del motor

El interruptor de parada del motor (1) está a continuación de la empuñadura del acelerador. Cuando el interruptor esté en la posición ⟳ (RUN), el motor funcionará. Cuando el interruptor esté en la posición ⊠ (OFF), el motor no funcionará. Este interruptor sirve principalmente como interruptor de seguridad y emergencia y debe permanecer normalmente en la posición ⟳ (RUN).

Si su motocicleta se para con el interruptor de encendido en la posición ON y el interruptor de parada del motor en la posición ⊠ (OFF), el faro y las luces de cola seguirán encendidas, y la batería podrá descargarse.

Botón de arranque

El botón de arranque ( ) está debajo del interruptor de parada del motor.

El botón de arranque se utiliza para arrancar el motor. El motor se pone en marcha presionando el botón. Consulte el apartado Procedimiento de arranque, página 66 .

Cuando se presiona el botón de arranque, el motor de arranque hace virar el motor, el faro se apaga automáticamente, pero las luces de cola permanecen encendidas.

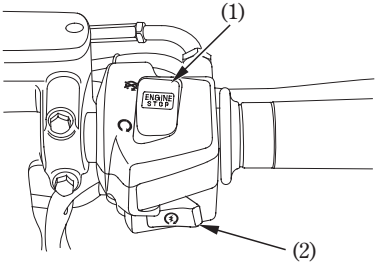

(1) Interruptor de parada del motor
(2) Botón de arranque

05/08/29 09:02:31 35MAT680_060

CONTROLES DEL MANILLAR IZQUIERDO

Interruptor de intensidad de luz del faro (1)
Presione el interruptor de intensidad de luz del faro hacia la posición ≣D (HI) para seleccionar la luz de carretera, y hacia la posición ≣D (LO) para seleccionar la luz de cruce.

Interruptor de control de la luz de adelantamiento (2)
Cuando presione este interruptor, el faro parpadeará para avisar a los vehículos que se aproximan o al realizar adelantamientos.

Interruptor de intermitentes (3)
Mueva el interruptor hacia la posición ⇦ para indicar un giro hacia la izquierda, y hacia la posición ⇨ para indicar un giro hacia la derecha. Presiónelo para apagar los intermitentes.

Botón de la bocina (4)
Presione este botón para que suene la bocina.

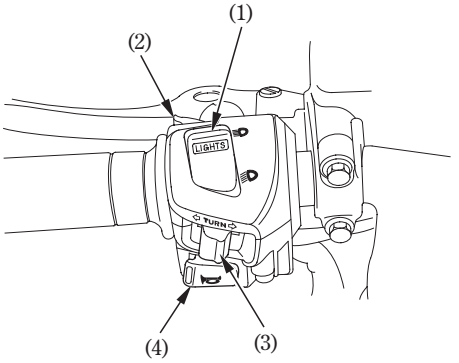

(1) Interruptor de intensidad del faro
(2) Interruptor de adelantamiento
(3) Interruptor de señales de dirección
(4) Botón de la bocina

05/08/29 09:02:37 35MAT680_061

CARACTERÍSTICAS
(No son necesarias para el funcionamiento)

BLOQUEO DE LA DIRECCIÓN

Para cerrar la dirección, gire los manillares completamente hacia la izquierda o hacia la derecha y ponga la llave (1) en la posición LOCK mientras la empuja hacia adentro. Retire luego la llave.

Para desbloquear la dirección gire la llave a OFF mientras presiona para adentro.

No ponga la llave en la posición LOCK mientras conduce la motocicleta porque podría perder el control del vehículo.

Para bloquear

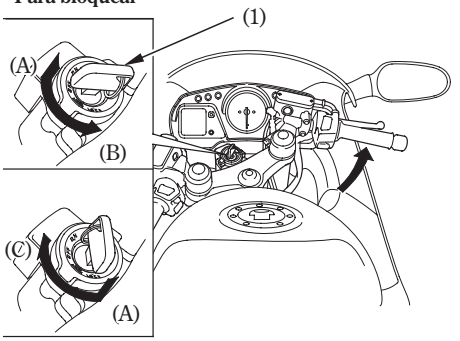

Para desbloquear

(1) Llave de contacto
(A) Empuje hacia adentro
(B) Gire hacia la posición LOCK
(C) Gire hacia la posición OFF

PORTACASCOS

Los portacascos están debajo del asiento.
Quite el asiento (página 53).
Cuelgue los cascos en los ganchos (1) del portacascos.
Instale el asiento y bloquéelo firmemente.

⚠ ADVERTENCIA

Si conduce con un casco sujetado en el soporte para casco, el casco podrá interferir con la rueda trasera o con la suspensión y dar lugar a un accidente en el que podrá sufrir lesiones de gravedad o incluso perder la vida.

Utilice el soporte para casco solamente mientras esté aparcado. No conduzca con un casco sujetado en el soporte.

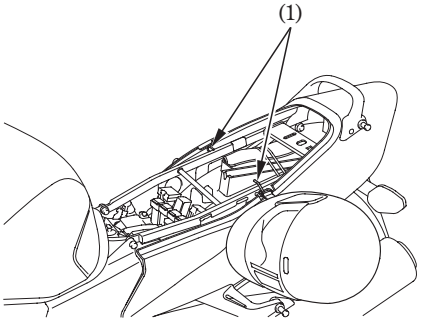

(1) Ganchos del soporte

05/08/29 09:02:47 35MAT680_063

ASIENTO

Para quitar el asiento (1), inserte la llave de contacto (2) en la cerradura del asiento (3) y gírela hacia la derecha. Empuje el asiento hacia atrás y hacia arriba.

Para instalar el asiento, inserte el gancho delantero (4) en el soporte (5) del depósito de combustible y los ganchos traseros (6) en el soporte (7) trasero del bastidor y después presione hacia abajo en la parte trasera del asiento.

Una vez instalado el asiento, asegúrese que esté firmemente cerrado.

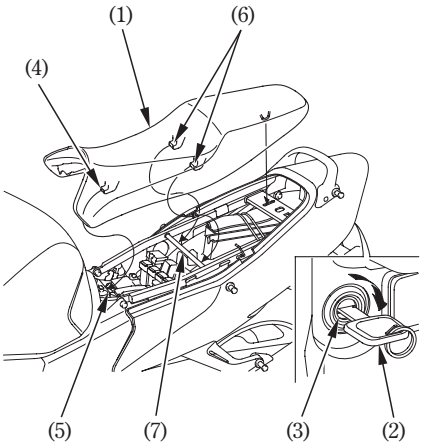

(1) Asiento
(2) Llave de contacto
(3) Cerradura del asiento
(4) Gancho delantero
(5) Soporte del depósito de combustible
(6) Ganchos traseros
(7) Soporte trasero

BOLSA DE DOCUMENTOS

La bolsa de documentos (1) está en el compartimiento de documentos (2) del lado inverso del asiento (3).

El manual del propietario y otros documentos deben guardarse en esta bolsa. Cuando lave la motocicleta, tenga cuidado de no inundar esta zona con agua.

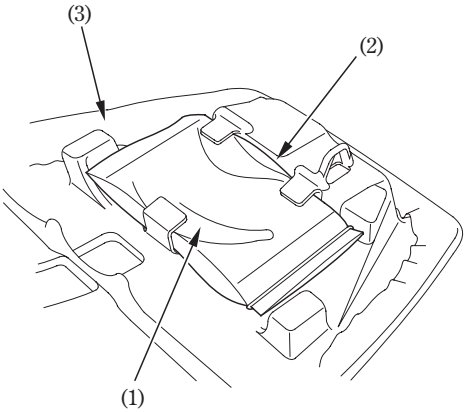

(1) Bolsa de documentos
(2) Compartimiento de documentos
(3) Asiento

COMPARTIMIENTO DE ALMACENAJE PARA EL CIERRE ANTIRROBO EN FORMA DE U

El guardabarros trasero tiene un compartimiento de almacenaje para guardar el cierre antirrobo en forma de U debajo del asiento. Después de haberlo guardado, asegúrese de apretar bien el cierre con la banda de goma (1).

Algunos cierres en forma de U no pueden guardarse en el compartimiento debido a su tamaño o diseño.

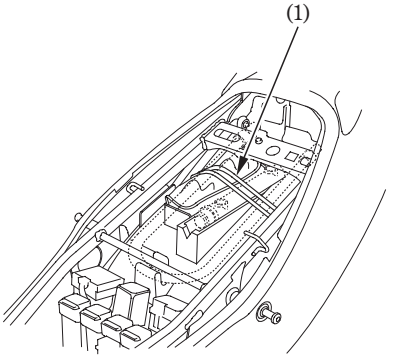

(1) Banda de goma

05/08/29 09:03:05 35MAT680_066

CARENADO TRASERO

Desmontaje:
1. Quite el asiento (página 53).
2. Quite los tapones (1), pernos (2) y arandelas (3).
3. Quite la barra de sostén (4).
4. Quite los pernos (5) y las arandelas (6).
5. Haga palanca en las uñas delanteras (7) del carenaje trasero (8), y quite el carenaje trasero deslizándolo hacia atrás.

Montaje:
- La instalación puede hacerse en el orden inverso al desmontaje.

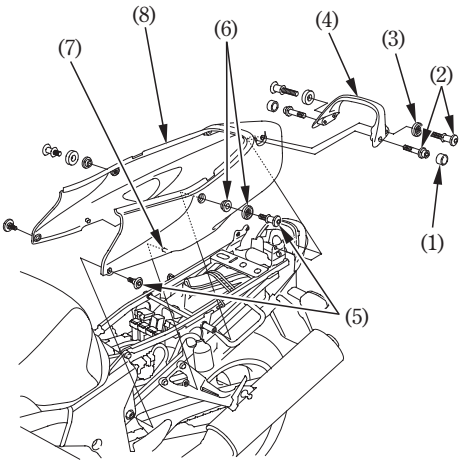

(1) Tapones
(2) Pernos
(3) Arandelas
(4) Barra de sostén
(5) Pernos
(6) Arandelas
(7) Dientes
(8) Carenado trasero

CARENAJE INFERIOR

Desmontaje:

1. Quite los pernos A (1) y los pernos B (2).
2. Extraiga el retenedor A (3).

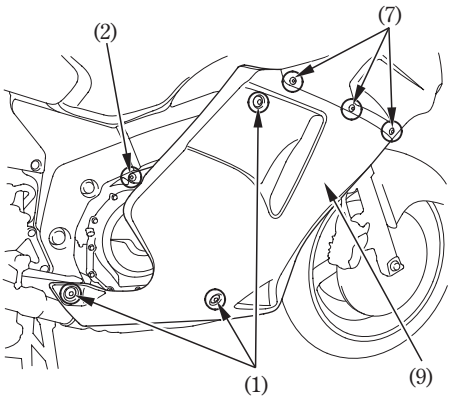

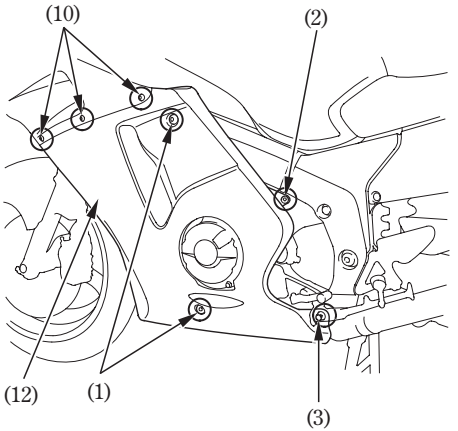

(1) Pernos A
(2) Pernos B
(3) Presilla A
(7) Pernos D
(9) Carenaje inferior derecho
(10) Pernos E
(12) Carenaje inferior izquierdo

3. Quite los pernos C (4).
4. Quite las presillas B (5) y las presillas C (6).
5. Quite los pernos D (7).
6. Suelte la uña (8) del carenaje inferior derecho (9) de la virola y quite el carenaje inferior derecho.
7. Quite los pernos E (10).
8. Suelte la uña (11) del carenaje inferior izquierdo (12) de la virola y quite el carenaje inferior izquierdo.
9. Quite las presillas D (13).
10. Quite el semicarenaje interior (14).

Montaje:

- La instalación puede hacerse en el orden inverso al desmontaje.

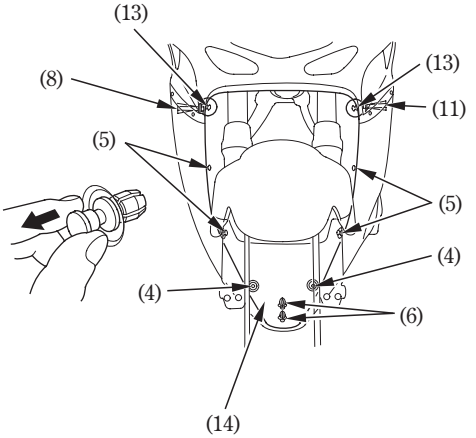

(4) Pernos C
(5) Sujetadores B
(6) Sujetadores C
(8) Punta
(11) Punta
(13) Sujetadores D
(14) Semicarenaje interior

CUBIERTA DEL CARENAJE SUPERIOR

Los paneles interiores derecho e izquierdo podrán extraerse de la misma forma.

Desmontaje:
1. Quite la tuerca (1) y el perno de montaje largo (2).
2. Quite el perno de montaje corto (3).
3. Quite la presilla (4).
4. Quite la cubierta del carenaje superior (5).

Montaje:
- La instalación puede hacerse en el orden inverso al desmontaje.

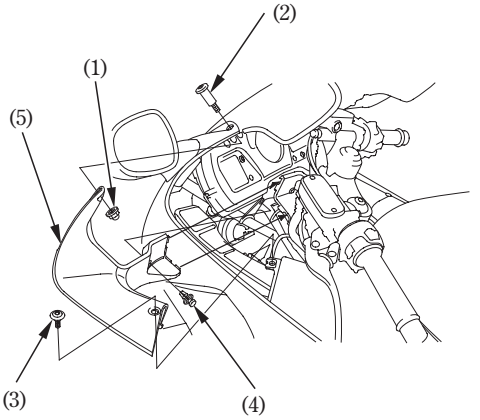

(1) Tuerca
(2) Perno largo de montaje
(3) Perno corto de montaje
(4) Presilla
(5) Cubierta del carenaje superior

QUITAVIENTOS

El quitavientos derecho e izquierdo pueden quitarse de la misma manera.

Desmontaje:

1. Quite la cubierta de la capucha superior (página 59).
2. Retire las pinzas A (1).
3. Retire las pinzas B (2).
4. Quite los quitavientos (3).

Montaje:

- La instalación puede hacerse en el orden inverso al desmontaje.

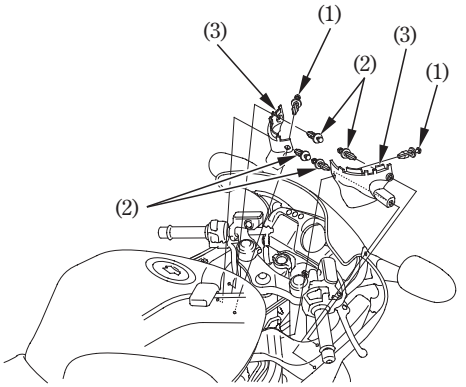

(1) Sujetadores A
(2) Sujetadores B
(3) Protectores contra el viento

05/08/29 09:03:47 35MAT680_071

PANEL INTERIOR

Los paneles interiores derecho e izquierdo pueden quitarse de la misma manera.

Desmontaje:

1. Quite el carenaje inferior (página 57) y la cubierta del carenaje superior (página 59).
2. Extraiga el retenedor A (1).
3. Extraiga el retenedor B (2).
4. Quite el panel interior (3) soltándolo de cubo del bastidor (4).
5. Extraiga el panel interior (3) liberándolo del anillo protector (5) que hay en el depósito de combustible.

Montaje:

- La instalación puede hacerse en el orden inverso al desmontaje.

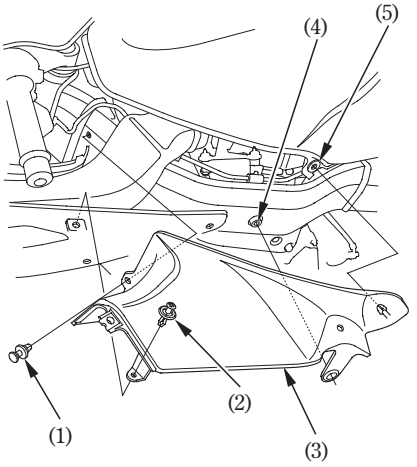

(1) Presilla A
(2) Presilla B
(3) Panel interior
(4) Buje del bastidor
(5) Arandela

AJUSTE VERTICAL DEL ENFOQUE DEL FARO DELANTERO

El ajuste vertical podrá realizarse apretando o aflojando la perilla (1) como sea necesario.

Extraiga la cubierta superior del carenado (página 59) para ajustar la orientación de la luz del faro.

Respete las leyes y regulaciones locales.

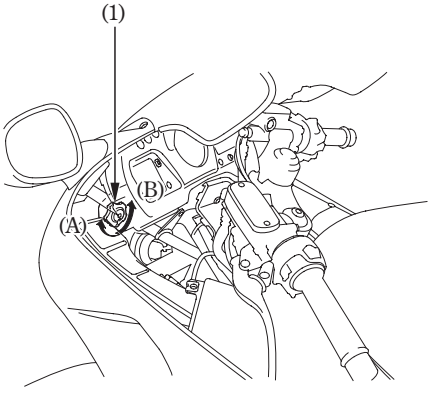

(1) Perilla (A) Arriba
(B) Abajo

05/08/29 09:03:58 35MAT680_073

OPERACIÓN

INSPECCIÓN ANTES DE CONDUCIR

Por su propia seguridad, es muy importante que antes de cada conducción dedique unos momentos para caminar alrededor de la motocicleta comprobando su condición. Si detecta algún problema, asegúrese de solucionarlo, o de pedirle al distribuidor Honda que lo haga por usted.

⚠ ADVERTENCIA

Si no dispensa un mantenimiento apropiado a la motocicleta o si no corrige un problema antes de conducir podrá dar lugar a un accidente en el que podrá sufrir lesiones de gravedad o incluso perder la vida.

Realice siempre una inspección antes conducir para corregir cualquier problema que pueda haber.

1. Nivel de aceite del motor: añada aceite de motor si fuese necesario (página 36). Compruebe si hay fugas.
2. Nivel de combustible: llene el depósito cuando sea necesario (página 33). Compruebe si hay fugas.
3. Nivel de refrigerante: añada refrigerante si fuese necesario. Compruebe si hay fugas (páginas 31 – 32).
4. Freno delantero y trasero: compruebe su funcionamiento y cerciórese de que no haya fugas de líquido de frenos (páginas 26 – 28).

05/08/29 09:04:04 35MAT680_074

5. Neumáticos: compruebe su condición y presión (páginas 37 – 42).
6. Cadena de transmisión: compruebe su condición y flojedad (página 97). Ajuste y lubrique si fuese necesario.
7. Acelerador: compruebe si se abre suavemente y si se cierra por completo en cualquier posición que se ponga el manillar.
8. Luces y bocina – compruebe que el faro, la luz del freno/cola, las señales de giro, los indicadores y la bocina funcionen correctamente.
9. Interruptor de parada del motor: compruebe si funciona correctamente (página 49).
10. Sistema de corte de encendido: compruebe si el sistema funciona correctamente (página 105).

05/08/29 09:04:09 35MAT680_075

PUESTA EN MARCHA DEL MOTOR
Siga siempre el procedimiento correcto de arranque descrito a continuación.

Esta motocicleta está equipada con un sistema de corte del encendido. El motor no puede ponerse en marcha si el soporte lateral se encuentra bajado, a menos que la caja de cambios esté en punto muerto. Si el soporte lateral estuviese hacia arriba, el motor pude poner en marcha en punto muerto o en velocidad estando el embrague desacoplado. Después de arrancar con el soporte lateral bajado, el motor se parara si se coloca una marcha antes de elevar el soporte lateral.

Para proteger los convertidores catalíticos del sistema de escape de su motocicleta, evite el uso prolongado a ralentí y el uso de gasolina con plomo.

Los humos de escape de su motocicleta contienen gas de monóxido de carbono que es venenoso. En lugares cerrados tales como en un garaje se pueden acumular rápidamente altos niveles de monóxido de carbono. No arranque el motor teniendo cerrada la puerta del garaje. Aún con la puerta abierta, tenga en motor en marcha solamente el tiempo suficiente necesario para sacar la motocicleta del garaje.

No emplee el motor de arranque eléctrico durante más de 5 segundos seguidos. Suelte el botón y espere unos 10 segundos antes de volver a presionarlo.

05/08/29 09:04:18 35MAT680_076

Preparación
Antes de poner en marcha el motor, introduzca la llave de contacto, gírela hacia la posición ON y confirme los puntos siguientes:

- La transmisión está en punto muerto (se enciende el indicador de punto muerto).
- El interruptor de parada del motor está en la posición ○ (RUN).
- El indicador de presión del aceite baja está encendido.
- El indicador del sistema de inmovilización (HISS) está apagado.
- La lámpara indicadora de mal funcionamiento (MIL) de PGM-FI está apagada.

La lámpara indicadora de mal funcionamiento y el indicador de baja presión del aceite deberán apagarse pocos segundos después de haberse puesto en marcha el motor. Si la lámpara indicadora de mal funcionamiento y el indicador de baja presión del aceite se encienden durante la operación, pare inmediatamente el motor y compruebe el nivel de aceite de motor.

NOTA

Si utiliza el motor con insuficiente presión de aceite podrá ocasionar serios daños al motor.

Procedimiento de puesta en marcha
La motocicleta tiene un motor de inyección de combustible con ralentí rápido automático. Siga el procedimiento indicado abajo.

Cualquier temperatura del aire

- Presione el botón de arranque con la mariposa de gases completamente cerrada.

Si el acelerador está completamente abierto el motor no arrancará (debido a que el módulo de control electrónico cortará el suministro de combustible).

Si hace funcionar el acelerador o ralentí rápido durante más de 5 minutos con temperatura del aire normal, puede causar decoloración del tubo de escape.

05/08/29 09:04:23 35MAT680_077

Motor ahogado

Si no arranca el motor después de varios intentos, es posible que esté anegado.

1. Deje ajustado el interruptor de parada del motor en la posición de marcha ○ (RUN).
2. Abra por completo la mariposa de gases.
3. Presione el botón de arranque durante 5 segundos.
4. Siga el procedimiento de arranque normal.
5. Si el motor arranca con ralentí inestable, abra un poco la mariposa de gases.
   Si no arranca el motor, espere 10 segundos, y luego siga de nuevo el procedimiento de los pasos 1 al 4.

Corte del encendido

Su motocicleta ha sido diseñada para que el motor y la bomba de combustible se paren automáticamente en caso de volcarse (un sensor cortará el sistema de encendido). Antes de volver a arrancar el motor, tendrá que poner la llave de encendido en la posición OFF y después devolverla a la posición ON.

05/08/29 09:04:25 35MAT680_078

RODAJE

Contribuya a garantizar la fiabilidad y rendimiento futuros de su motocicleta prestando atención especial a la forma en que conduce durante los primeros 500 km.

Durante este período, evite las salidas a todo gas y los aceleraciones rápidas.

05/08/29 09:04:31 35MAT680_079

CONDUCCIÓN

Revise la sección Seguridad de la motocicleta (páginas 1 — 7) antes de conducir.

Asegúrese sobre la función del mecanismo del soporte lateral. (Consulte PROGRAMA DE MANTENIMIENTO, en la página 80 , y la explicación del SOPORTE LATERAL, en la página 105).

Asegúrese de que materiales inflamables tales como hiervas u hojas secas no entren en contacto con el sistema de escape cuando conduzca la motocicleta, la tenga al ralentí o la aparque.

1. Después de haberse calentado el motor, la motocicleta estará preparada para circular.
2. Mientras el motor está al ralentí, presione la palanca del embrague y presione la palanca de cambios para cambiar al engranaje de primera (baja).
3. Suelte lentamente la palanca del embrague y, al mismo tiempo, incremente gradualmente la velocidad del motor abriendo la mariposa de gases. La coordinación de la mariposa de gases y de la palanca del embrague asegurará una puesta en marcha positiva.
4. Cuando la motocicleta alcanza una velocidad moderada, cierre la mariposa de gases, presione la palanca del embrague y cambie a segunda levantando la palanca de cambios.
   Esta secuencia se repite para cambiar progresivamente a tercera, cuarta, quinta y sexta (superior).

05/08/29 09:04:34 35MAT680_080

5. Coordine el acelerador y el freno para desacelerar suavemente.
6. El freno delantero y trasero deben utilizarse al mismo tiempo y no deben aplicarse con tanta fuerza que las ruedas queden bloqueadas. De lo contrario, la eficacia del frenado se reducirá y será difícil controlar la motocicleta.

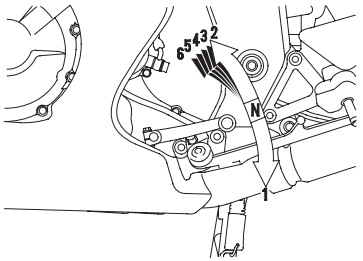

05/08/29 09:04:39 35MAT680_081

FRENADO

Esta motocicleta está equipada con un sistema de frenos doble combinado. Al accionarse la palanca del freno delantero se aplican los frenos delanteros y parcialmente los traseros. Accionando el pedal del freno trasero, se aplican los frenos traseros y parcialmente los delanteros. Para conseguir la máxima efectividad del freno, use simultáneamente la palanca y el pedal, como lo haría con una motocicleta equipada con frenos corrientes.

Como ocurre con los sistemas de frenos corrientes para motocicletas, una aplicación excesiva del freno puede bloquear la rueda, con lo que se perderá el control sobre la motocicleta.

Para un frenado normal, accione el pedal y la palanca de los frenos a la vez que cambia a una marcha más baja acorde con la velocidad. Para un frenado máximo, cierre el acelerador y accione firmemente el pedal y la palanca de los frenos; apriete la palanca del embrague antes de parar completamente para evitar que el motor se cale.

Notas importantes de seguridad:

- Cuando sea posible, reduzca la velocidad o frene antes de entrar en una curva, porque si cierra el acelerador o frena a media curva la rueda podrá patinar. El patinaje de la rueda reducirá el control de la motocicleta.
- Cuando se conduzca bajo la lluvia o con suelo mojado, o sobre superficies sueltas, se reducirá la capacidad de maniobra y de parada. En estas condiciones todas sus acciones deberán ser suaves. Una aceleración, frenado o giro rápido podrá causar la pérdida del control. Por su propia seguridad, extreme las precauciones cuando frene, acelere o gire.

05/08/29 09:04:42 35MAT680_082

- Cuando descienda una pendiente larga, muy empinada, utilice el frenado de compresión del motor cambiando a una marcha más baja, y empleando ambos frenos intermitentemente.
  Si se accionan los frenos de forma continua, éstos podrán recalentarse y se reducirá su eficacia.
- Si conduce con el pie apoyado en el pedal del freno o con la mano en la palanca del freno, es posible que se active la luz del freno, dando una indicación falsa a los otros conductores. También pueden sobrecalentarse los frenos, lo cual reduce su eficacia.

05/08/29 09:04:47 35MAT680_083

ESTACIONAMIENTO

1. Una vez parada la motocicleta, ponga la transmisión en punto muerto, gire el manillar completamente hacia la izquierda, gire el interruptor de encendido a la posición OFF y retire la llave.
2. Utilice el soporte lateral para sujetar la motocicleta mientras la tiene aparcada.

Estacione la motocicleta en un lugar firme y nivelado para evitar que se caiga.
Si estaciona la motocicleta en un lugar ligeramente inclinado, ponga la parte delantera hacia arriba para evitar que el soporte lateral pueda moverse y se caiga la motocicleta.

3. Cierre la dirección para evitar robos (página 51).

Cuando aparque la motocicleta asegúrese de que no entren en contacto con el motor materiales inflamables tales como hierva u hojas secas.

05/08/29 09:04:51 35MAT680_084

SUGERENCIAS PARA EVITAR ROBOS

1. Cierre siempre la dirección y no deje nunca la llave de contacto en el interruptor de encendido. Esto parece muy sencillo pero, a menudo, nos olvidamos de ello.
2. Asegúrese que la información del registro de su motocicleta sea precisa y esté actualizada.
3. Siempre que sea posible, estacione su motocicleta en el interior de un garaje cerrado.
4. Utilice dispositivos antirrobo adicionales para evitar que le roben la motocicleta.
5. Escriba su nombre, dirección y número telefónico en este Manual de Instrucciones y guárdelo junto con la motocicleta en todo momento.
   En muchos casos, el propietario de una motocicleta robada puede localizarse fácilmente gracias a la información escrita en el Manual de Instrucciones que se encuentra con la motocicleta.

NOMBRE:_____

DIRECCIÓN:_____

_____

_____

N.° DE TELÉFONO:_____

05/08/29 09:04:57 35MAT680_085

MANTENIMIENTO

LA IMPORTANCIA DEL MANTENIMIENTO

Para una conducción segura, económica y libre de problemas será esencial dispensar un buen mantenimiento a la motocicleta. Con ello ayudará además a reducir la contaminación del aire.

Para ayudarle a que pueda cuidar debidamente de su motocicleta, en las paginas siguientes se han incluido un programa de mantenimiento y un registro de mantenimiento con los que podrá realizar un mantenimiento programado regular.

Estas instrucciones están basadas asumiendo que la motocicleta va a ser utilizada exclusivamente para el fin que ha sido diseñada. Una conducción continuada a altas velocidades o en carreteras más mojadas o polvorientas de lo normal requerirá un servicio más frecuente que el especificado en el programa de mantenimiento. Consulte con su distribuidor para que le aconseje sobre las recomendaciones aplicables a sus necesidades y uso personales.

Si la motocicleta vuelca o sufre un choque, asegúrese de que el distribuidor Honda inspeccione todas las partes principales, aunque pueda hacer usted mismo algunas reparaciones.

⚠ ADVERTENCIA

Si no dispensa un mantenimiento apropiado a la motocicleta o si no corrige un problema antes de conducir podrá dar lugar a un accidente en el que podrá sufrir lesiones de gravedad o incluso perder la vida.

Siga siempre las recomendaciones y los programas de inspección y mantenimiento indicados en este manual del propietario.

05/08/29 09:05:00 35MAT680_086

SEGURIDAD EN EL MANTENIMIENTO

Esta sección incluye instrucciones sobre algunas tareas de mantenimiento importantes. Con las herramientas provistas usted podrá realizar algunas de estas tareas — si tiene conocimientos mecánicos básicos.

Las tareas que resultan más difíciles y que requieren de herramientas especiales es mejor dejarlas en manos de profesionales. El desmontaje de las ruedas deberá ser realizado generalmente por un técnico de Honda u otro mecánico cualificado; las instrucciones incluidas en este manual solamente son para asistirle en caso de emergencia.

A continuación se ofrecen algunas de las más importantes precauciones de seguridad. Sin embargo, nos resulta imposible alertarle de todos los riesgos concebibles que puedan surgir al realizar el mantenimiento. Solamente usted podrá decidir si deberá o no realizar una tarea dada.

⚠ ADVERTENCIA

Si no sigue debidamente las instrucciones y precauciones podrá dar a que sufra lesiones de gravedad o incluso perder la vida.

Siga siempre los procedimientos y precauciones indicados en este manual del propietario.

05/08/29 09:05:06 35MAT680_087

PRECAUCIONES DE SEGURIDAD

- Asegúrese de que el motor esté apagado antes de realizar cualquier tarea de mantenimiento o reparación. Esto le ayudará a eliminar varios peligros potenciales:
  - * **De intoxicación por monóxido de carbono del escape del motor.**
    Asegúrese de que haya una ventilación adecuada siempre que ponga en marcha el motor.
  - * **De quemaduras con piezas calientes.**
    Deje que el motor y el sistema de escape se enfríen antes de tocarlos.
  - * **De heridas con piezas en movimiento.**
    No tenga encendido el motor a menos que lo indiquen las instrucciones.
- Lea las instrucciones antes de comenzar, y asegúrese de que tiene todas las herramientas y conocimientos requeridos.
- Para ayudar a evitar que la motocicleta pueda volcarse, apárquela en una superficie firme y nivelada utilizando el soporte central o un soporte para tareas de mantenimiento para apoyarla.
- Para reducir la posibilidad de provocar un incendio o explosión, tenga cuidado cuando trabaje alrededor de gasolina o baterías.
  Utilice solamente disolventes no inflamables; no petróleo, para limpiar las piezas. Mantenga los cigarrillos, las chispas y las llamas alejados de la batería y de las partes relacionadas con el combustible.

Recuerde que su distribuidor Honda conoce su motocicleta mejor que nadie y que está completamente preparado para hacerle el mantenimiento y repararla.

Para asegurar una calidad y fiabilidad óptimas, utilice solamente piezas nuevas genuinas de Honda o sus equivalentes cuando haga reparaciones o sustituciones.

PROGRAMA DE MANTENIMIENTO

Realice la inspección antes de conducir (página 63) al cumplirse cada uno de los períodos de mantenimiento programado.
I:INSPECCIONE Y LIMPIE, AJUSTE, LUBRIQUE O CAMBIE SI FUESE NECESARIO
C: LIMPIE R: CAMBIE A: AJUSTE L: LUBRIQUE
En el plan de mantenimiento siguiente se especifican todos los puntos de mantenimiento requeridos para conservar su motocicleta en las mejores condiciones de funcionamineto. El servicio de mantenimiento deberán realizarlo técnicos adecuadamente entrenados y equipados de acuerdo con las normas y especificaciones de Honda.

* El servicio deberá ser realizado por un concesionario Honda, a menos que el propietario disponga de las herramientas apropiadas y de los datos de servicio de mantenimiento y esté cualificado mecánicamente. Consulte el Manual de taller Honda oficial.
** Por motivos de seguridad, le recomendamos que el servicio de estos elementos sea realizado solamente por un concesionario Honda.

Honda recomienda que su proveedor Honda pruebe en carretera la motocicleta después de haber realizado cada mantenimiento periódico.

NOTAS: (1) Cuando las indicaciones del cuentakilómetros sean mayores, repita el trabajo de mantenimiento al cumplirse los intervalos aquí indicados.
(2) Atienda más frecuentemente cuando conduzca la motocicleta en zonas de mucho polvo o agua.
(3) Cambie cada 2 años, o al cumplirse el intervalo indicado por el cuentakilómetros, lo que acontezca primero. El trabajo de cambio exige conocimientos de mecánica.

05/08/29 09:05:25 35MAT680_089

ITEM		FRECUENCIA / LIQUE ACONTEZCA →		LACTURA DEL ODOMETRO [NOTA (1)]							
		PRIMERO	× 1.000 km	1	6	12	18	24	30	36	Consulte la página
		↓	× 1.000 mi	0,6	4	8	12	16	20	24	
		NOTA	MES		6	12	18	24	30	36	
*	TUBERIA DE COMBUSTIBLE					I		I		I	—
*	FUNCIONAMIENTO DEL ACELERADOR					I		I		I	94
*	DEPURADOR DE AIRE	NOTA (2)					R			R	—
	BUJÍAS			Cada 24.000 km I, Cada 48.000 km R							89—93
*	ESPACIO DE VALVULA							I			—
	ACEITE DE MOTOR			R		R		R		R	84—88
	FILTRO DE ACEITE DEL MOTOR			R		R		R		R	86—88
*	VELOCIDAD AL RALENTI DEL MOTOR			I	I	I	I	I	I	I	95
	REFRIGERANTE DEL RADIADOR	NOTA (3)				I		I		R	31—32
*	SISTEMA DE REFRIGERACION					I		I		I	—
*	SISTEMA DE SUMINISTRO DE AIRE SECUNDARIO					I		I		I	—

05/08/29 09:05:39 35MAT680_090

	ITEM	FRECUENCIA / LIQUE → ACONTEZCA		LACTURA DEL ODOMETRO [NOTA (1)]							
		PRIMERO ↓	× 1.000 km	1	6	12	18	24	30	36	Consulte la página
			× 1.000 mi	0,6	4	8	12	16	20	24	
		NOTA	MES		6	12	18	24	30	36	
	CADENA DE TRANSMISION			Cada 1.000 km I, L							97−102
	DESLIZADOR DE LA CADENA DE TRANSMISION					I		I		I	103
	FLUIDO DE FRENOS	NOTA (3)			I	I	R	I	I	R	26−28
	DESGASTE DE PASTILLAS DEL FRENO				I	I	I	I	I	I	114
	SISTEMA DE FRENOS			I		I		I		I	26−28, 116
*	INTERRUPTOR DE LA LUZ DEL FRENO					I		I		I	121
*	ORIENTACION DE LOS FAROS					I		I		I	62
	SISTEMA DEL EMBRAGUE					I		I		I	29
	LIQUIDO DE EMBRAGUE	NOTA (3)			I	I	R	I	I	R	29
	SOPORTE LATERAL					I		I		I	105
*	SUSPENSION					I		I		I	104
*	TUERCAS, PERNOS Y FIADORES			I		I		I		I	—
**	RUEDAS Y NEUMATICOS					I		I		I	—
**	COJINETES DEL CABEZAL DE DIRECCION			I		I		I		I	—

05/08/29 09:05:51 35MAT680_091

JUEGO DE HERRAMIENTAS

El juego de herramientas (1) está en la caja de herramientas de debajo del asiento.

Con las herramientas de este juego podrá realizar algunas reparaciones en carretera, ajustes menores y cambios de piezas.

- Llave de bujías
- Llave fija cerrada de 10 × 12 mm
- Llave fija cerrada de 22 mm
- Llave fija cerrada de 27 mm
- Llave fija de dos bocas de 8 mm
- Llave fija de dos bocas de 10 × 12 mm
- Alicates
- Llave hexagonal de 5 mm
- Llave hexagonal de 6 mm
- Mango de destornillador
- Bolsa de herramientas
- Barra de extensión
- Galga de espesores de 0,7 mm
- Destornillador estándar/Phillips
- Llave de tubo de 8 mm

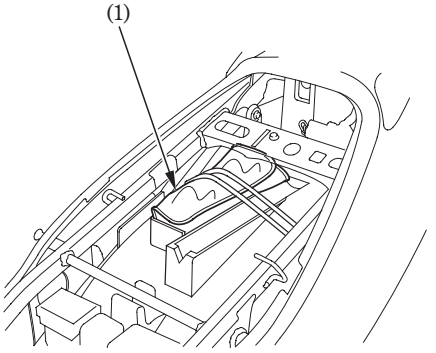

(1) Juego de herramientas

NÚMEROS DE SERIE

Los números de serie del bastidor y del motor son necesarios para poder registrar su motocicleta. También se los puede pedir su concesionario cuando pida piezas de recambio.
Anote los números para que le sirvan como referencia.

El número del bastidor (1) está estampado en el lado derecho del cabezal de dirección.

El número del motor (2) está estampado en la parte superior del cárter.

N.° DEL BASTIDOR_____

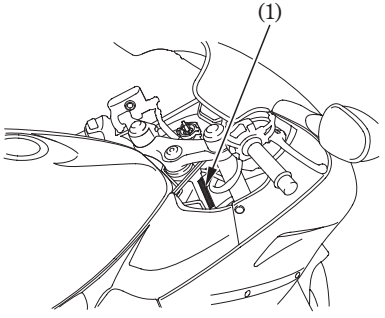

(1) Número del bastidor

N.° DEL MOTOR_____

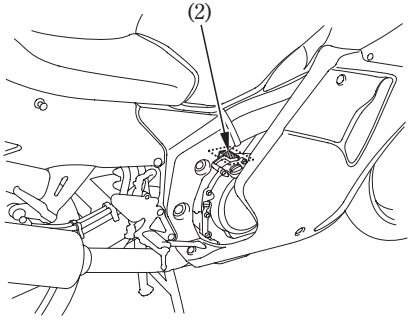

(2) Número del motor

05/08/29 09:06:02 35MAT680_093

ETIQUETA DE COLOR

La etiqueta de color (1) está colocada en el bastidor debajo del asiento (página 53).
Sirve para pedir piezas de recambio. Anote en los espacios debajo el color y el código para que le sirvan como referencia.

COLOR_____

CÓDIGO_____

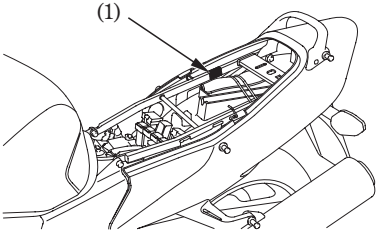

(1) Etiqueta de color

ACEITE DEL MOTOR

Consulte las precauciones de seguridad de la página 77 .

Recomendación del aceite

Clasificación API	SG o superior con excepción de los aceites etiquetados como de conservación de energía en la etiqueta circular de servicio API
Viscosidad	SAE 10W-30
Norma JASO T 903	MA

Aceite recomendado
Honda “4-STROKE MOTORCYCLE OIL” (aceite de 4 tiempos para motocicletas) u otro equivalente.

Su motocicleta no necesita aditivos en el aceite. Emplee el aceite recomendado.

No emplee aceites con aditivos de grafito o molibdeno. Pueden afectar adversamente la operación del embrague.

No emplee aceites de clasificación API SH o superiores que tengan una etiqueta circular de servicio API “energy conserving” en el recipiente. Podrían afectar la lubricación y el rendimiento del embrague.



NO SE RECOMIENDA



BIEN

No emplee aceites que no sean detergentes, vegetales, ni de carreras basados en ricino.

Viscosidad:
El grado de viscosidad del aceite del motor debe basarse en la temperatura atmosférica media de la zona donde conduce. Lo que sigue ofrece una guía para seleccionar el grado o viscosidad más adecuado del aceite que va a utilizarse a diferentes temperaturas atmosféricas.

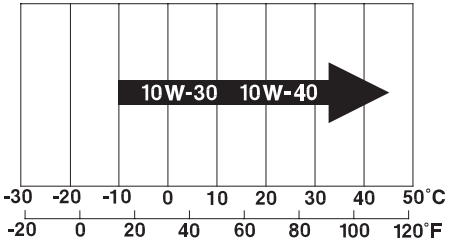

Norma JASO T 903
La norma JASO T 903 es una referencia para aceites de motor para motores de motocicletas de 4 tiempos.
Hay dos tipos: MA y MB.
El aceite que satisface la norma tiene la etiqueta en el recipiente de aceite. Por ejemplo, la etiqueta siguiente muestra la clasificación MA.

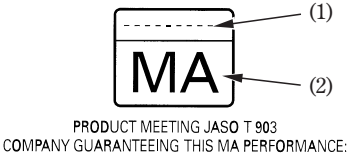

(1) Número de código de la compañía vendedora del aceite
(2) Clasificación del aceite

05/08/29 09:06:24 35MAT680_096

Aceite del motor y filtro

La calidad del aceite de motor es el factor que más directamente afecta a la vida de servicio del motor. Cambie el aceite del motor como se especifica en el programa de mantenimiento (página 79).

Cuando se conduzca en condiciones de mucho polvo, los cambios de aceite deberán realizarse a intervalos más cortos que los especificados en el programa de mantenimiento.

Le rogamos que tire el aceite de motor usado de manera respetuosa con el medio ambiente. Le sugerimos que lo recoja en una lata cerrada y lo lleve a un centro de reciclaje o estación de servicio para reciclarlo. No lo tire a la basura ni lo derrame en el suelo, ni en un sumidero.

El aceite del motor usado puede causar cáncer en la piel si se deja en contacto con ella durante largos períodos de tiempo. A pesar de que esto es improbable, a menos que usted utilice aceite diariamente, le recomendamos que se lave perfectamente las manos con jabón y agua, tan pronto como sea posible, después de haber manipulado aceite usado.

El cambio del filtro de aceite requiere una herramienta especial para filtros de aceite y una llave de apriete. Si usted no tiene estas herramientas y la pericia necesaria, le recomendamos que lleve el vehiculo a su concesionario Honda para que realice el servicio.

Si no se usa una llave de apriete para esta instalación, consulte a su concesionario Honda lo antes posible para que verifique el montaje correcto.

Cambie el aceite del motor con el motor a temperatura de funcionamiento normal y la motocicleta apoyada en su soporte central para asegurar un drenaje completo y rápido.

1. Extraiga el carenaje inferior (página 57).
2. Para drenar el aceite, extraiga la tapa de relleno de aceite y tapón de drenaje de aceite (1) y la arandela de sellado (2).

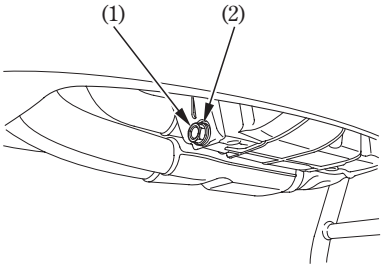

(1) Tapón de vaciado de aceite
(2) Arandela de sellado

3. Retire el filtro de aceite (3) con una llave de filtro y deje que se drene el aceite remanente.

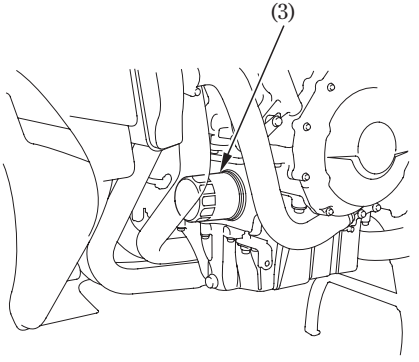

(3) Filtro de aceite

06/11/21 10:58:54 35MAT680_098

4. Aplique una ligera capa de aceite del motor en el nuevo sello de caucho del filtro de aceite (4).
5. Empleando una herramienta especial y una llave de apriete, instale el nuevo filtro de aceite y apriete a una torsión de:
   26 N·m (2,7 kgf·m)

Utilice un filtro de aire original de Honda o uno equivalente especifico para su modelo. El uso de un filtro Honda incorrecto o de uno que no sea de marca Honda que no tenga la calidad equivalente puede causar daños en el motor.

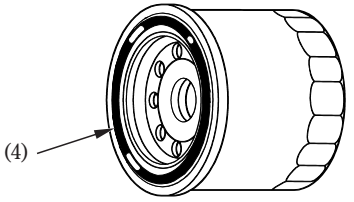

(4) Sello de caucho del filtro de aceite

6. Compruebe si la arandela de cierre del tapón de drenaje se encuentra en buenas condiciones e instale el tapón. Reemplace la arandela de cierre cada dos cambios de aceite, o cada vez que sea necesario.
   Par de torsión del tapón de drenaje de aceite:
   30 N·m (3,0 kgf·m)
7. Llene el cárter con el aceite de grado recomendado; aproximadamente:
   3,9 ℓ
8. Instale la tapa de relleno de aceite.
9. Instale el carenaje inferior.
10. Arranque el motor y déjelo al ralentí durante 3—5 minutos.
11. 2 ó 3 minutos después de haber parado el motor, compruebe que el nivel del aceite esté en la marca de nivel superior de la varilla de medición del nivel con la motocicleta apoyada en su soporte central sobre una superficie nivelada. Asegúrese de que no haya fugas de aceite.

05/08/29 09:06:45 35MAT680_099

BUJÍAS

Consulte las precauciones de seguridad de la página 77 .

Bujías recomendadas:

IMR9C−9H (NGK)

NOTA

Nunca utilice una bujía de gama térmica inapropiada porque de lo contrario podría causar serías averías en el motor.

Esta motocicleta utiliza bujías que tienen un electrodo central revestido de iridio. Asegúrese observar lo siguiente cuando realice el mantenimiento de las bujías.

- No limpie la bujía. Si los electrodos están contaminados con objetos acumulados o suciedad, reemplace la bujía con otra nueva.
- Utilice solamente el “calibrador de espesores de tipo alambre” para verificar el entrehierro de la bujía, con objeto de evitar dañar el electrodo central bañado en iridio. No utilice nunca un “calibrador de espesores de tipo hoja”.
- No ajuste el huelgo de la bujía. Si el huelgo está fuera de las especificaciones, reemplace la bujía por otra nueva.

1. Quite la capucha inferior (página 57).
2. Quite la cubierta de la capucha superior (página 59).
3. Quite el quitavientos (página 60).
4. Quite el panel interior (página 61).
5. Quite los pernos de montaje superiores del refrigerador de aceite (1) y la guía del arnés (2).
6. Quite los pernos de montaje inferiores del refrigerador de aceite (3).
7. Mueva el refrigerador de aceite (4) hacia adelante.

NOTA

Si se dañan las aletas del refrigerador de aceite se podrá reducir el enfriamiento u ocasionar fugas en el sistema. Maneje con cuidado el refrigerador de aceite.

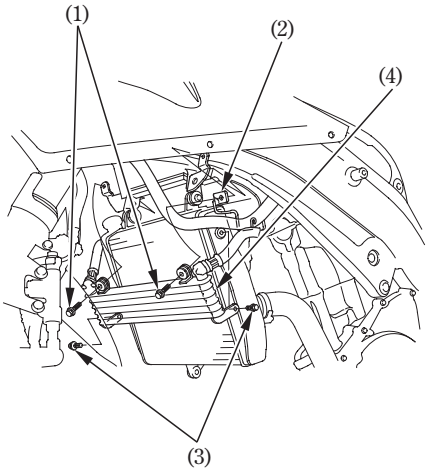

(1) Pernos de la montura superior del enfriador de aceite
(2) Guía de arnés
(3) Pernos de la montura inferior del enfriador de aceite
(4) Refrigerador del aceite

8. Quite el perno de montaje del radiador (5).
9. Retire el radiador (6) y quite las arandelas de caucho (7) de los soportes del radiador (8).
10. Tire del radiador hacia delante.

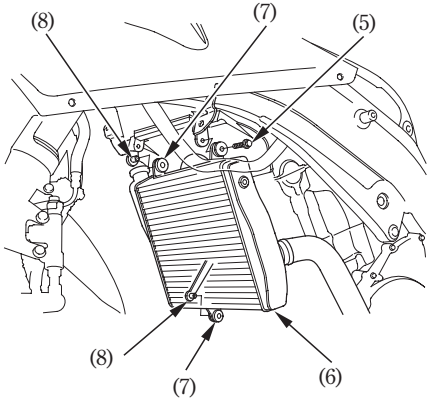

(5) Perno de montaje del radiador
(6) Radiador
(7) Arandelas de caucho
(8) Soportes del radiador

NOTA

Si se dañan las aletas del radiador se podrá reducir el enfriamiento u ocasionar fugas en el sistema. Maneje con cuidado el radiador.

11. Quite la guía de aire (9) del soportes del radiador (8).

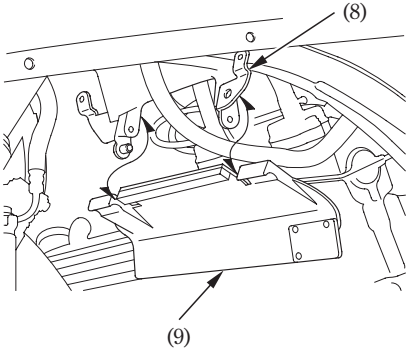

(9) Protector térmico

12. Desconecte las tapas de bujía de las bujías.
13. Limpie cualquier suciedad alrededor de las bases de las bujías.
    Retire las bujías utilizando la llave de bujías (10) incluida en el juego de herramientas.
14. Inspeccione los electrodos y la porcelana central para ver si están sucios, corroídos o tienen acumulaciones de carbonilla. Si la corrosión o acumulaciones de carbonilla fuesen grandes, cambie las bujía.

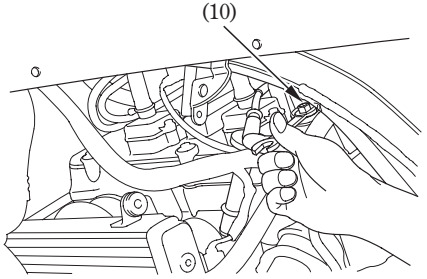

(10) Llave de bujías

15. Asegúrese de que el calibre de espesores del tipo de alambre de 1,0 mm no se inserte entre la tapa de bujía (11). Si se inserta el calibre de espesores en la tapa, reemplace la bujía por otra nueva.
16. Asegúrese que la arandela de la bujía esté en buenas condiciones.

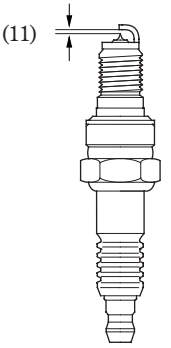

(11) Separación entre electrodos

05/08/29 09:07:13 35MAT680_103

17. Estando instalada la arandela, coloque la bujía con la mano para evitar dañar la rosca.
18. Apriete cada bujía:
    - Si la bujía usada está en buen estado: 1/8 de vuelta después de haberse sentado.
    - Si instala una bujía nueva, apriétela en dos pasos para evitar que se afloje:

    a) Primero, apriete la bujía: NGK: 1/2 de vuelta después de haberse sentado.
    b) Luego, afloje la bujía.
    c) Después, apriete de nuevo la bujía: 1/8 de vuelta después de haberse sentado.

NOTA

Las bujías incorrectamente apretadas pueden causar daños en el motor. Si la bujía está demasiado floja, puede dañarse un pistón. Si la bujía está demasiado apretada, pueden dañarse las roscas.

19. Vuelva a instalar los capuchones de las bujías.
20. Instale las piezas restantes en el orden inverso al desmontaje.

NOTA

Para evitar posibles costosos daños al radiador, no instale los pernos de montaje superiores (largos) en el soporte inferior. Evite también estropear la rosca o apretar excesivamente los pernos (3) del soporte inferior del refrigerador de aceite (página 90).

FUNCIONAMIENTO DEL ACELERADOR

Consulte las precauciones de seguridad de la página 77 .

1. Compruebe si la empuñadura del acelerador gira suavemente desde la posición de abertura completa a la posición de cierre completo, girando completamente la dirección en las dos direcciones.
2. Mida el juego libre de la empuñadura del acelerador en la brida de la empuñadura del acelerador.
   El juego libre estándar debe ser aproximadamente de:
   2−6 mm

   Para ajustar el juego libre, afloje la contratuerca (1) y gire el ajustador (2).

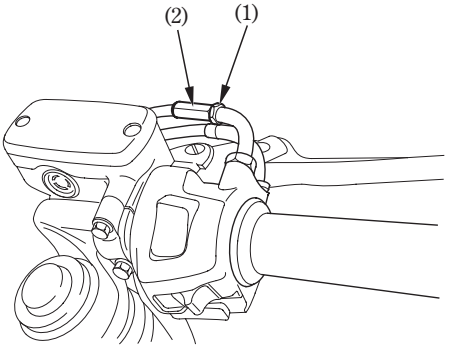

(1) Contratuerca (2) Regulador

05/08/29 09:07:25 35MAT680_105

RALENTÍ

Consulte las precauciones de seguridad de la página 77 .

El motor deberá estar a la temperatura de funcionamiento normal para poder realizar un ajuste preciso de la velocidad de ralentí. 10 minutos de circulación por ciudad serán suficientes.

1. Caliente el motor, cambie a punto muerto y apoye la motocicleta en su soporte central.
2. Ajuste el ralentí con el tornillo de tope de la mariposa de gases (1).
   Ralentí (en punto moerto):
   1.100 ± 100 min^{-1} (rpm)

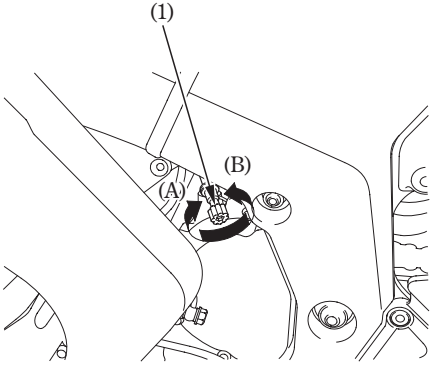

(1) Tornillo de tope de la mariposa
(A) Aumentar
(B) Reducción Reducir

05/08/29 09:07:29 35MAT680_106

REFRIGERANTE
Consulte las precauciones de seguridad de la página 77 .

Cambio del refrigerante
El refrigerante deberá ser cambiado por un distribuidor Honda, a menos que el propietario tenga las herramientas y los datos de servicio apropiados y sea mecánico cualificado. Consulte el Manual oficial de servicio Honda.

Añada siempre refrigerante al tanque de reserva. No intente añadirlo quitando el tapón del radiador.

⚠ ADVERTENCIA

Si retira el tapón del radiador estando el motor caliente podrá dar lugar a que el refrigerante salga despedido a presión y escaldarse seriamente.

Deje enfriar siempre el motor y el radiador antes de quitar el tapón del radiador.

05/08/29 09:07:37 35MAT680_107

CADENA DE TRANSMISIÓN

Consulte las precauciones de seguridad de la página 77 .

La duración de la cadena de transmisión depende de una lubricación y ajuste apropiados. El mantenimiento inadecuado puede causar un desgaste o daños prematuros en la cadena de transmisión y en las ruedas dentadas. Se tiene que comprobar y engrasar la cadena de transmisión como parte de la inspección antes de montar (página 63). Cuando la motocicleta esté sujeta a unas condiciones de funcionamiento muy severas, o cuando la utilice en zonas de mucho polvo o barro, será necesario realizar el mantenimiento con mayor frecuencia.

Inspección:

1. Apague el motor, apoye la motocicleta en su soporte central y ponga la caja de cambios en punto muerto.
2. Compruebe la flojedad en la parte inferior de la cadena de transmisión, en el punto medio entre las dos ruedas dentadas.
   La flojedad de la cadena de transmisión debe ajustarse de forma que pueda moverse verticalmente con la mano entre:
   25 – 35 mm
3. Haga girar la rueda trasera. Pare. Compruebe la tensión de la cadena de transmisión. Repita varias veces este procedimiento. La tensión de la cadena de transmisión deberá permanecer constante. Si la cadena está floja sólo en ciertas partes, significa que algunas articulaciones están dobladas y agarrotadas. El agarrotamiento y las articulaciones dobladas pueden eliminarse muchas veces mediante la lubricación.

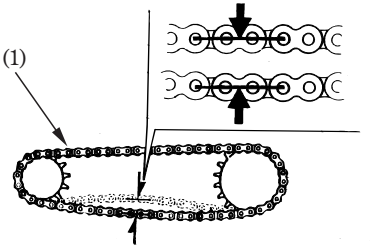

(1) Cadena de transmisión

4. Gire lentamente la rueda trasera e inspeccione la cadena de transmisión y las ruedas dentadas por si se dan las condiciones siguientes:

CADENA DE TRANSMISIÓN

*Rodillos dañados
*Pasadores flojos
*Eslabones secos u oxidados
*Eslabones retorcidos o agarrotados
*Excesivo desgaste
*Ajuste inapropiado
*Pérdida de juntas tóricas o dañadas

RUEDAS DENTADAS

*Dientes excesivamente desgastados
*Dientes rotos o dañados

Una cadena de transmisión con rodillos dañados, pasadores flojos o falta de juntas tóricas debe cambiarse. Una cadena que aparezca seca o muestre signos de estar oxidada, debe lubricarse. Los eslabones retorcidos o agarrotados deben arreglarse y lubricarse perfectamente. Si los eslabones no pudiesen arreglarse, la cadena debe cambiarse.

Dientes de la rueda dentada dañados — **REEMPLACE**

Dientes de la rueda dentada desgastados — **REEMPLACE**

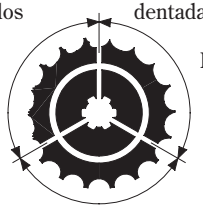

Rueda dentada normal

BUENO

Ajuste:
La tensión o juego de la cadena de transmisión debe comprobarse y ajustarse, si fuese necesario, cada 1.000 km. Cuando funcione a altas velocidades o bajo condiciones de aceleración rápida frecuente, la cadena quizá tenga que ajustarse más frecuentemente.

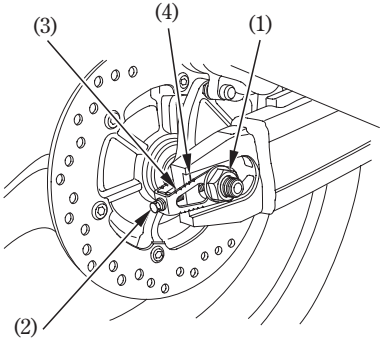

(1) Tuerca del eje trasero
(2) Ajustador
(3) Escala
(4) Marca de referencia

Si tiene que ajustarse la cadena de transmisión, el procedimiento es el siguiente:
1. Apoye la motocicleta en su soporte central con la caja de cambios en punto muerto y el interruptor de encendido en la posición OFF.
2. Afloje la tuerca del eje trasero (1).
3. Dé el mismo número de vueltas a ambos pernos de ajuste (2) hasta que se obtenga la flexión correcta de la cadena de transmisión. Gire a la izquierda los pernos de ajuste para apretar la cadena o a la derecha para aflojarla. Ajuste la flexión de la cadena en un punto a medio camino entre la rueda dentada motriz y la rueda dentada trasera. Gire la rueda trasera y vuelva a comprobar la flexión en otras partes de la cadena.
   La flexión de la cadena debe ser:
   25 – 35 mm

05/08/29 09:07:54 35MAT680_110

4. Compruebe la alineación del eje trasero contrastando la escala (3) de los ajustadores de la cadena de transmisión con las marcas de referencia (4) del brazo oscilante.
   Deben corresponder las escalas izquierda y derecha. Si el eje está mal alineado, gire el perno de ajuste izquierdo o derecho hasta que coincidan las marcas de la graduación de la escala de ambos lados del brazo oscilante y vuelva a comprobar la tensión de la cadena.
5. Apriete la tuerca del eje trasero a la torsión especificada. Torsión de la tuerca del eje trasero:
   93 N·m (9,5 kgf·m)

Si no emplea una llave de apriete para esta instalación, verifique lo antes posible el montaje correcto en el centro de su concesionario Honda.

6. Enrosque sin apretar los pernos de ajuste.

Inspección del desgaste:
Compruebe la etiqueta de desgaste de la cadena cuando ajuste la cadena. Si la zona roja (5) de la etiqueta se alinea con la marca indicadora (6) de la horquilla oscilante después de haber ajustado la tensión o juego apropiada de la cadena, la cadena estará excesivamente desgastada y tendrá que cambiarse. La tensión o juego apropiado es de:

25 – 35 mm

La parte inferior del bastidor puede dañarse ai la flojedad de la cadena de transmisión fuese excesiva más de:

50 mm

Cadena de reemplazo:

D.I.D.50ZVS

o

RK50LFO – Z1

Esta motocicleta tiene una cadena de transmisión con eslabón principal estacado y se necesita una herramienta especial para cortar y estacar. No use un eslabón ordinario con esta cadena. Consulte su concesionrio Honda.

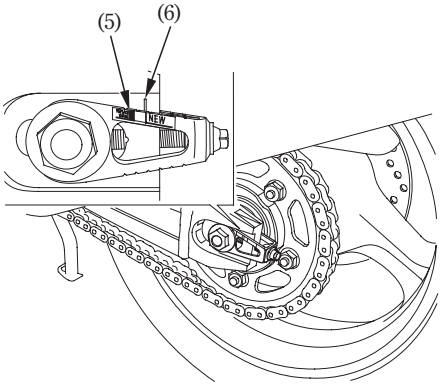

(5) Zona roja (6) Marca de referencia

Lubricación y limpieza:
Si la cadena está seca, lubríquela cada 1.000 km o antes.

La cadena de transmisión de esta motocicleta está equipada con pequeñas juntas tóricas entre los eslabones. Estas juntas tórixas retienen la grasa en el interior de la cadena para mejorar su duración.
Las juntas tóricas de la cadena pueden dañarse si utiliza vapor, lavadores de alta presión y ciertos disolventes para realizar la limpieza. Limpie las superficies laterales de la cadena con un paño seco. No cepille las juntas tóricas de goma. El cepillado podria dañarlas. Luego séquela completamente y lubríquela solamente con aceite de engranajes SAE 80 ó 90. Los lubricantes de cadenas de venta en el comercio especializado pueden dañar las juntas tóricas.

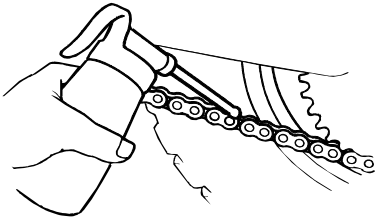

05/08/29 09:08:10 35MAT680_113

CORREDERA DE LA CADENA DE IMPULSIÓN
Consulte las precauciones de seguridad de la página 77 .

Compruebe el corredera de la cadena (1) para ver si hay desgaste.
La corredera de cadena debe reemplazarse si está gastada hasta la línea de límite de desgaste (2). Para el reemplazo, consulte a su concesionario Honda.

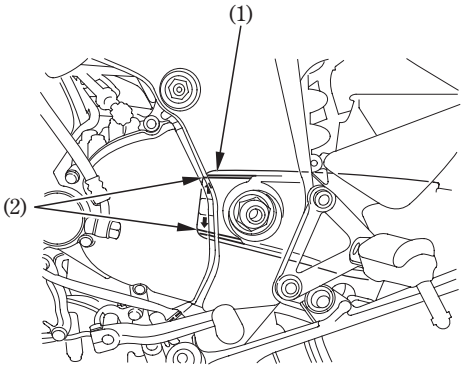

(1) Deslizador de la codena de transmisión
(2) Línea de límite de desgaste

05/08/29 09:08:15 35MAT680_114

INSPECCIÓN DE LA SUSPENSION DELANTERA Y TRASERA

Consulte las precauciones de seguridad de la página 77 .

1. Compruebe el conjunto de la horquilla aplicando el freno delantero y moviendo la horquilla hacia arriba y hacia abajo vigorosamente. El movimiento de suspensión debe ser suave y no debe haber fugas de aceite.
2. Los cojinetes del brazo oscilante pueden comprobarse empujando con fuerza contra el lado de la rueda trasera mientras la motocicleta está apoyada en el soporte central. El juego libre indica que los cojinetes están desgastados.
3. Inspeccione cuidadosamente todos los dispositivos de fijación de la suspensión delantera y trasera para verificar si están bien prietos.

05/08/29 09:08:20 35MAT680_115

SOPORTE LATERAL

Consulte las precauciones de seguridad de la página 77 .

De acuerdo al programa de mantenimiento, haga los trabajos de mantenimiento siguientes.

Comprobación de función:

- Compruebe el resorte (1) por si estuviese dañado o hubiese perdido tensión y el conjunto del soporte lateral para verificar si se mueve libremente.
- Compruebe el sistema de corte del encendido:
  1. Siéntese a horcajadas en la motocicleta, ponga el soporte lateral hacia arriba y la caja de cambios en punto muerto.
  2. Ponga en marcha el motor y una vez aplicado el embrague ponga la caja de cambios en una velocidad.
  3. Mueva el soporte lateral hacia abajo. El motor debe parar al poner el soporte lateral hacia abajo.

Si el sistema del soporte lateral no funciona tal y como se describe, acuda a su concesionario Honda para que éste se lo arregle.

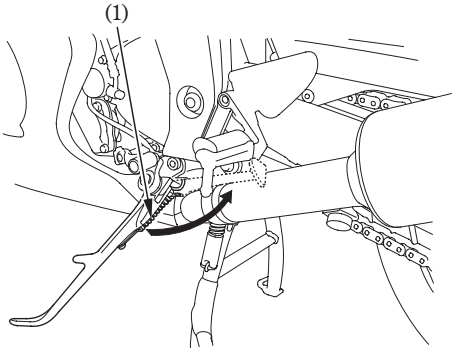

(1) Soporte lateral

DESMONTAJE DE RUEDAS
Consulte las precauciones de seguridad de la página 77 .

Desmontaje de la rueda delantera
1. Levante la rueda delantera del suelo poniendo un bloque de apoyo debajo del motor.
2. Cubra ambos de la rueda delantera con cinta protectora (1) o equivalente.

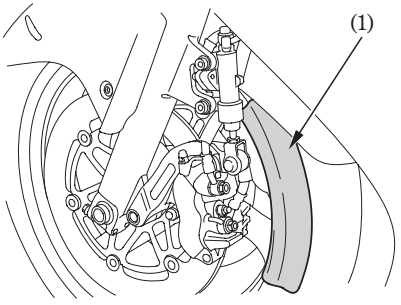

(1) Cinta protectora

3. Extraiga los pernos de cabeza hueca A (2) y el perno de cabeza hueca B (3).

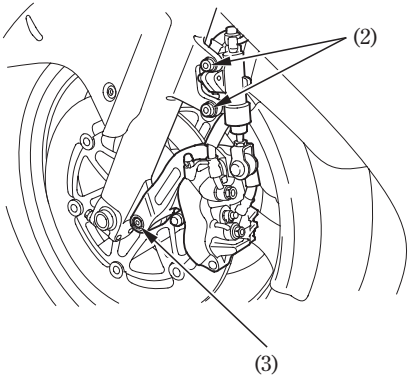

(2) Pernos de tubo A (3) Perno de tubo B

4. Extraiga el conjunto del calibrador izquierdo (4).
5. Extraiga el conjunto del calibrador derecho (5) de la pata de la horquilla sacando los pernos de fijación (6).

Para evitar dañar la manguera del freno, apoye el conjunto del mecanismo para due éste no quede colgando de la manguera. No retuerza la manguera del freno.

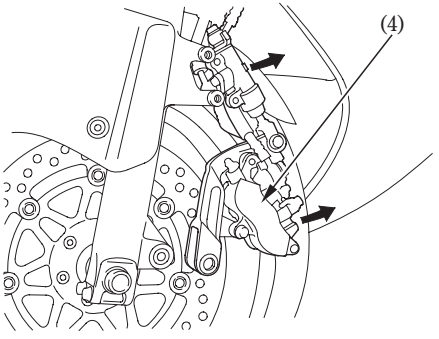

(4) Calibrador izquierdo

No apriete la palanca ni pise el pedal del freno cuando esté sacada la rueda de la motocicleta. Los pistones del calibrador pueden desprenderse de los cilindros con la subsiguiente pérdida de fluido de frenos. Si esto sucede, es preciso revisar el sistema de frenos. Acuda a su distribuidor Honda para este servicio.

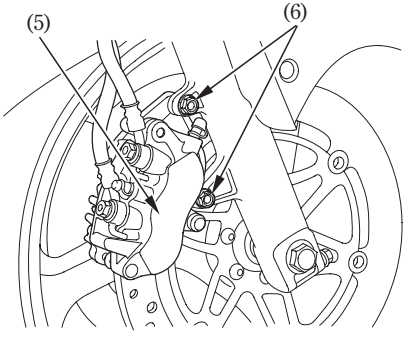

(5) Conjunto del calibrador derecho
(6) Pernos de fijación

6. Afloje los pernos de fijación del eje derecho e izquierdo (7), y extraiga el perno del eje delantero (8).
7. Extraiga el semieje delantero (9), la rueda delantera y los collares laterales.

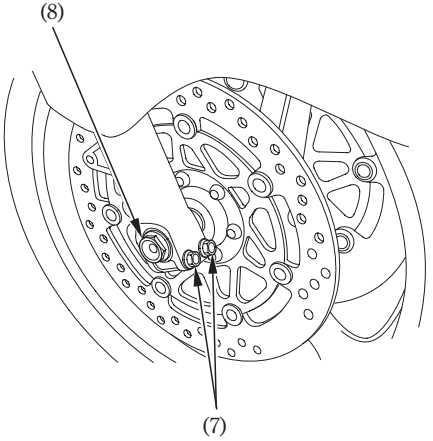

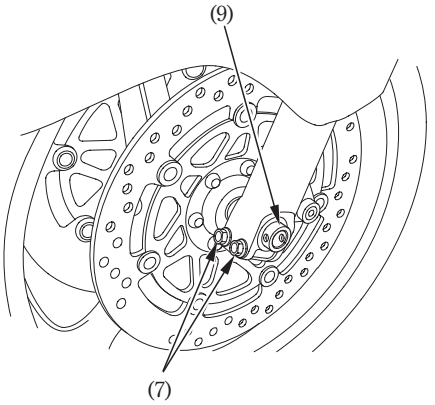

(7) Pernos de retención del eje (8) Perno del eje (9) Semieje delantero

Montaje:

1. Instale los collares laterales en el cubo de la rueda del lado izquierdo y del derecho.
   Coloque la rueda delantera entre las patas de la horquilla e inserte el semieje delantero desde el lado izquierdo, a través de la pata izquierda de la horquilla y el cubo de la rueda.
2. Alinee la línea de referencia (10) del semieje delantero con la superficie (11) de la pata de la horquilla.
3. Apriete el perno del eje delantero a la torsión especificada:
   59 N·m (6,0 kgf·m)
4. Apriete los pernos prisioneros del eje de la pata de la horquilla izquierda al par de apriete especificado:
   22 N·m (2,2 kgf·m)
5. Instale los conjuntos de la pinza izquierdo y derecho en las patas de la horquilla, apriete los pernos de fijación y los pernos de cabeza hueca al par de apriete especificado:
   31 N·m (3,2 kgf·m)
   Para evitar dañar las pastillas del freno mientras instala los conjuntos de las pinzas, encaje con cuidado ambos discos del freno (12) entre las pastillas.
6. Accione el freno delantero y bombee la horquilla varias veces. Compruebe que la rueda gira libremente después de soltar el freno. Vuelva a comprobar la rueda si el freno roza o si la rueda no gira libremente.

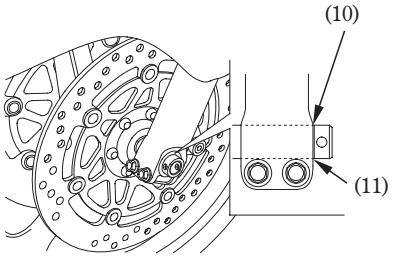

(10) Línea índice
(11) Superficie de la pata de horquilla

7. Si son simétricas las holguras entre cada superficie del disco del freno y el cuerpo de la pinza del freno (13) (no de las pastillas del freno), siga el paso siguiente.
   Si las holguras no son simétricas, afloje los pernos de fijación del eje izquierdo y tire de la horquilla izquierda hacia fuera o empújela hacia dentro para ajustar la holgura. Siga luego el paso siguiente.
8. Apriete los pernos prisioneros de la pata de la horquilla derecha al par de apriete especificado:
   22 N·m (2,2 kgf·m)
9. Mida la holgura (14) entre cada superficie del disco del freno izquierdo y la pinza izquierda del freno del disco (no las pastillas del freno) con una galga de espesores de 0,7 mm (15) (consulte la ilustración).

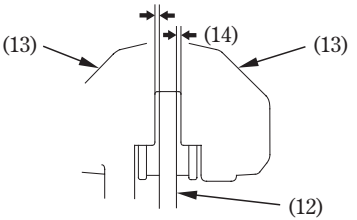

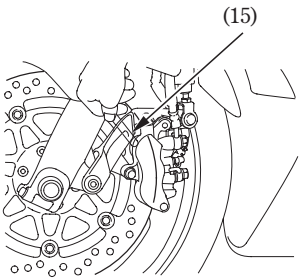

(12) Disco del freno
(13) Cuerpo de la pinza del freno
(14) Juego
(15) Galga de espesores

05/08/29 09:08:58 35MAT680_121

10. Después de haber instalado la rueda, aplique varias veces la palanca del freno Y el pedal del freno, y luego vuelva a comprobar ambos discos para ver la holgura entre el cuerpo de la pinza y el disco. No opere la motocicleta sin una holgura adecuada.
    - Compruebe que una vez soltados la palanca y el pedal del freno la rueda gira libremente. Vuelva a inspeccionar la rueda si el freno roza o si la rueda no gira libremente.
    - Después de haber instalado la rueda, opere varias veces la palanca del freno y TAMBIÉN el pedal del freno hasta notas presión. Deberá reponer la presión de AMBOS, de la palanca y TAMBIÉN del pedal, porque esta motocicleta está provista de un sistema de frenos dobles combinados.
    - Antes de conducir verifique que los frenos funcionan bien.
11. Extraiga las cintas protectoras de la rueda delantera.

Si no se ajusta una holgura adecuada entre el disco y la pinza del freno del disco (no las pastillas del freno) se podrán dañar los discos del freno y afectar a la eficacia de los frenos.

Si no usa la llave de dinamométrica para la instalación, consulte a su distribuidor Honda lo antes posible para verificar que el montaje es correcto. Un montaje incorrecto puede dar lugar a la pérdida de la capacidad de frenado.

Desmontaje de la rueda trasera

1. Apoye la motocicleta en su soporte central.
2. Afloje la tuerca (1) del eje trasero.
3. Afloje los pernos (2) de ajuste de la cadena de transmisión.
4. Quite la tuerca del eje trasero.
5. Quite la cadena de transmisión (3) del piñón conducido empujando la rueda trasera hacia delante.

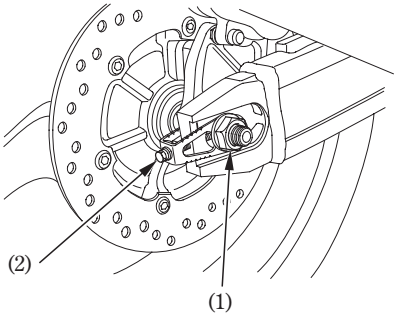

(1) Tuerca del eje trasero

6. Extraiga el semieje trasero (4), los collares laterales y la rueda trasera del brazo oscilante.

No apriete la palanca ni pise el pedal del freno cuando esté sacada la rueda de la motocicleta. Los pistones del calibrador pueden desprenderse de los cilindros con la subsiguiente pérdida de fluido de frenos. Si esto sucede, es preciso revisar el sistema de frenos. Acuda a su distribuidor Honda para este servicio.

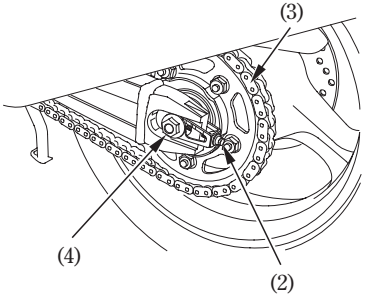

(2) Perno de ajuste de la cadena de transmisión
(3) Cadena de transmisión
(4) Semieje trasero

Notas de instalación:

- Para instalar la rueda trasera, invierta el procedimiento de desmontaje.
- Instale los collares laterales en el cubo de la rueda del lado izquierdo y del derecho.
- Asegúrese de que la muesca (5) del calibrador del freno quede colocada en la lengüeta (6) de la suspensión trasera basculante (7).
- Apriete la tuerca del eje a:
  93 N·m (9,5 kgf·m)
- Ajuste la cadena de transmisión (página 99).
- Accione el freno varias veces y compruebe el giro libre de la rueda después de soltar la palanca del freno y el pedal del freno.
- Inspección del sistema de frenos (página 116).

Al instalar cuidadosamente la rueda, coloque el disco del freno entre las pastillas del freno para evitar dañarlas.

Después de la instalación, accione la palanca del freno y el pedal del freno y compruebe la operación del freno.

Si no utilizó una llave dinamométrica para realizar la instalación, póngase en contacto con su concesionario Honda tan pronto como sea posible para verificar si el montaje es apropiado. Un montaje inapropiado puede causar la pérdida de la capacidad de frenaje.

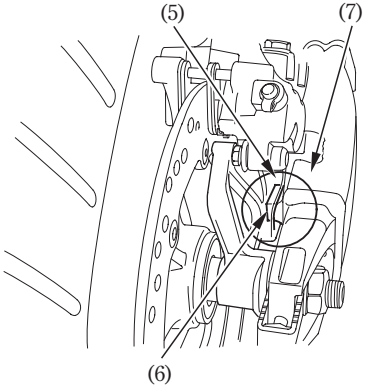

(5) Ranura
(6) Lengüeta
(7) Horquilla oscilante

05/08/29 09:09:22 35MAT680_124

DESGASTE DE PASTILLAS DEL FRENO

Consulte las precauciones de seguridad de la página 77 .

El desgaste de las pastillas del freno depende de la severidad del uso, forma de conducción y condiciones de la carretera. (Generalmente, las pastillas se desgastarán más rápidamente en carreteras mojadas o de arena.)

Compruebe las pastillas en cada intervalo de mantenimiento normal (página 80).

Freno delantero

Inspeccione siempre cada pastilla en ambas pinzas izquierda y derecha del freno.

Compruebe el corte (1) de cada pastilla.

Si cualquiera de las pastillas está desgastada hasta el corte, cámbielas como un juego. Vaya a su concesionario Honda para este servicio.

〈FRENO DELANTERO〉

La ilustración muestra el lado izquierdo, el lado derecho es similar.

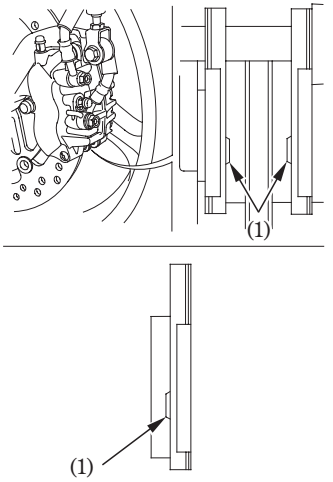

(1) Corte

05/08/29 09:09:26 35MAT680_125

Freno trasero

Compruebe el corte (2) de cada pastilla.

Si cualquiera de las pastillas está desgastada hasta el corte, cámbielas como un juego. Vaya a su concesionario Honda para este servicio.

〈FRENO TRASERO〉

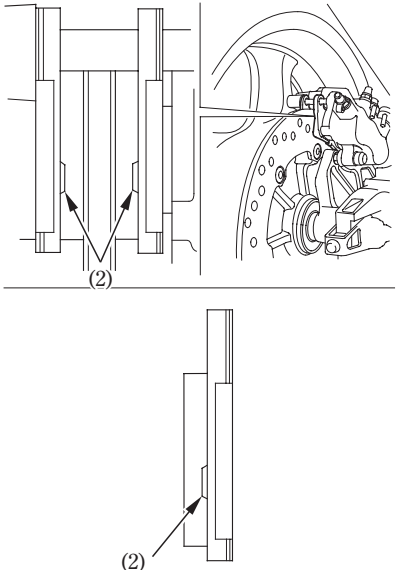

(2) Corte

INSPECCIÓN DEL SISTEMA DE FRENOS
Consulte las precauciones de seguridad de la página 77 .

Compruebe el sistema de los frenos de la forma siguiente:

1. Coloque la motocicleta sobre su soporte central, pare el motor y ponga la transmisión en punto muerto.

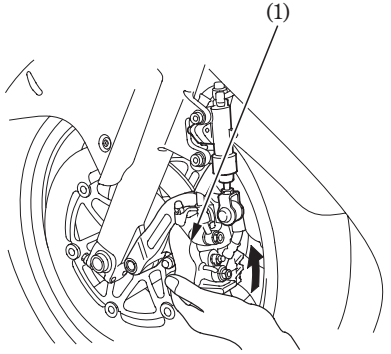

(1) Calibrador izquierdo

2. Mueva hacia arriba el conjunto basculante izquierdo (1) mientras gira lentamente la rueda trasera. El sistema del freno estará bien si la rueda trasera se para. Si la rueda trasera no se para, consulte a su concesionario Honda.

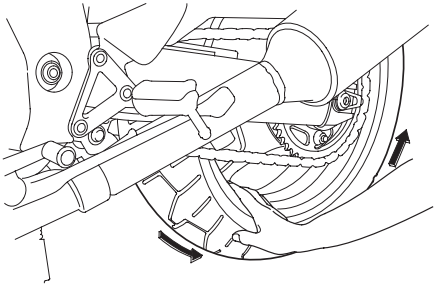

BATERÍA

Consulte las precauciones de seguridad de la página 77 .

No es necesario comprobar el nivel del electrólito de la batería ni añadir agua destilada porque la batería es del tipo “exenta de mantenimiento” (sellada). Si la batería parece estar agotada y/o pierde electrólito (dificultando la puesta en marcha u otros fallos eléctricos), póngase en contacto con su concesionario Honda.

NOTA

Su batería es de las del tipo que no necesitan mantenimiento y podrá dañarse de forma permanente si se quita la ristra de tapones.

⚠ ADVERTENCIA

La batería desprende gas de hidrógeno durante el uso normal.

Una chispa o llama puede hacer que la batería explote con fuerza suficiente como para causarle la muerte o lesiones graves.

Póngase ropa de protección y pantalla facial, o pida a un mecánico cualificado que le haga el mantenimiento a la batería.

Desmontaje:
1. Asegúrese de que el interruptor del encendido esté en la posición OFF.
2. Quite el asiento (página 53).
3. Libere los anillos y extraiga la abrazadera de goma (1).
4. Desconecte primero el cable del borne negativo (−)(2) de la batería y luego el cable del borne positivo (+)(3).
5. Saque la batería (4) de la caja de batería.

Montaje:
1. Efectúe la instalación en el orden inverso a la extracción. Asegúrese de conectar primero el terminal positivo (+), y luego el terminal negativo (−).
2. Compruebe que todos los pernos y demás fijadores estén bien apretados y seguros.

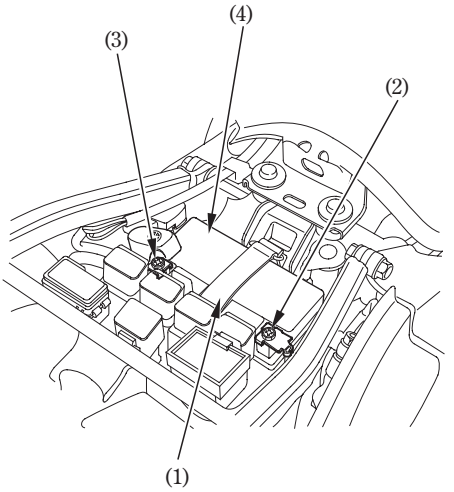

(1) Banda de goma
(2) Cable del borne negativo (−)
(3) Cable del borne positivo (+)
(4) Batería

CAMBIO DE FUSIBLE

Consulte las precauciones de seguridad de la página 77 .

Los fallos frecuentes de los fusibles indican generalemente la existencia de un cortocircuito o sobrecarga en el sistema eléctrico. Póngase en contacto con su concesionario Honda para realizar las reparaciones necesarias.

NOTA

Nunca utilice un fusible de amperaje diferente al especificado. De lo contrario, podría dañarse seriamente el sistema eléctrico o producirse un incendio, causándose una peligrosa pérdida de iluminación o potencia del motor.

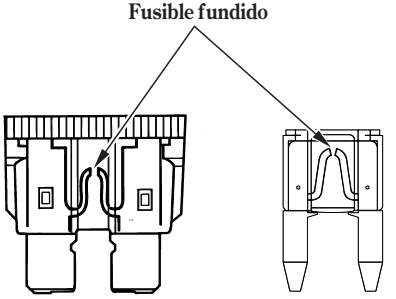

Caja de fusibles:
La caja de fusibles está debajo del asiento.
Los fusibles especificados son:
10A, 20A

1. Quite el asiento (página 53).
2. Abra la tapa (1) de la caja de fusibles.
3. Extraiga el fusible viejo e instale uno nuevo. Los fusibles de repuesto (2) están ubicados en la caja de fusibles.
4. Cierre la tapa de la caja de fusibles e instale el asiento.

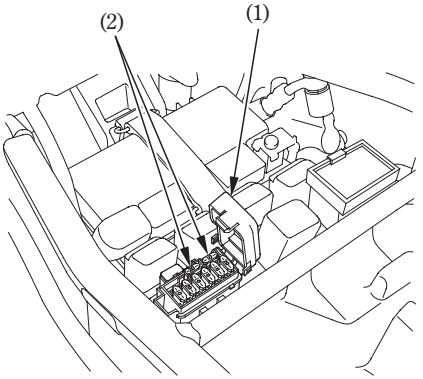

(1) Tapa de la caja de fusibles
(2) Fusibles de repuesto

05/08/29 09:10:09 35MAT680_131

Fusible principal:
El fusible principal (1) está ubicado detrás de la tapa trasera.
El fusible especificado es:
30A

1. Quite la tapa trasera (página 56).
2. Desconecte el conector del cable (2) del interruptor magnético de arranque.
3. Extraiga el fusible viejo e instale uno nuevo. El fusible de repuesto (3) está debajo del interruptor magnético del arrancador.
4. Vuelva a conectar el conector e instale la tapa trasera.

Fusible FI:
El fusible FI (4) se encuentra debajo del asiento.
El fusible especificado es:
30A

1. Quite el asiento (página 53).
2. Abra la tapa de la caja del fusible FI (5).
3. Extraiga el fusible viejo e instale uno nuevo. El fusible de repuesto (3) está debajo del interruptor magnético del arrancador.
4. Cierre la tapa de la caja del fusible FI e instale el asiento.

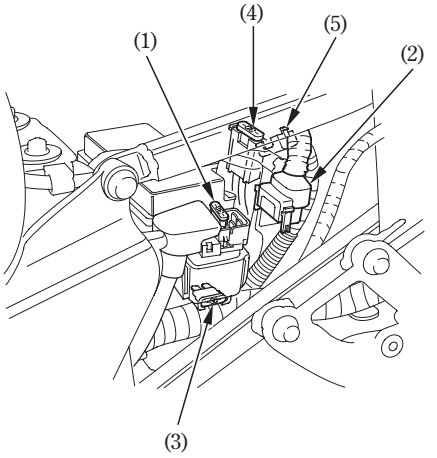

(1) Fusible principal
(2) Conector de cables
(3) Fusible de repuesto
(4) Fusible FI
(5) Tapa de la caja del fusible FI

AJUSTE DEL INTERRUPTOR DE LA LUZ DEL FRENO

Consulte las precauciones de seguridad de la página 77 .

Compruebe de vez en cuando la operación del interruptor de la luz del freno (1) del lado derecho de detrás del motor.
El ajuste se efectúa girando la tuerca de ajuste (2). Gire la tuerca en la dirección (A) si el interruptor opera con demasiado retraso, y en la dirección (B) si el interruptor opera demasiado pronto.

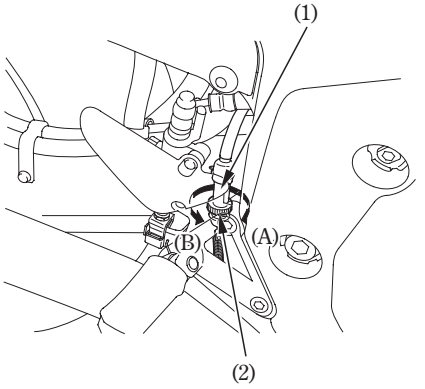

(1) Interruptor de la luz del freno
(2) Tuerca de ajuste

REEMPLAZO DE LA BOMBILLA
Consulte las precauciones de seguridad de la página 77 .

La bombilla se calienta mucho mientras la luz está encendida, y permanece caliente durante un rato después de apagarla. Asegúrese de que se haya enfriado antes de realizar el servicio.

No deje huellas dactilares en la bombilla del faro, porque pueden crear puntos calientes en la bombilla y causar su ruptura.
Póngase guantes limpios para reemplazar la bombilla.
Si toca la bombilla con las manos desnudas, límpiela con un paño humedecido con alcohol para evitar que falle pronto.

- Asegúrese de colocar en OFF el interruptor de encendido cuando reemplace la bombilla.
- No emplee bombillas que no sean las especificadas.
- Después de instalar una bombilla nueva, compruebe que la luz opera correctamente.

05/08/29 09:10:29 35MAT680_134

Bombilla del faro

1. Quite la cubierta del carenaje superior (página 59).
2. Saque el casquillo (1) sin girarlo.
3. Quite la cubierta guardapolvos (2).
4. Quite la bombilla (3) a la vez que presiona hacia abajo el pasador (4).
5. Saque la bombilla sin girarla.
6. Instale la nueva bombilla en el orden inverso al desmontaje.
   - Instale la cubierta contra el polvo con su marca “TOP” (5) encarada hacia arriba.

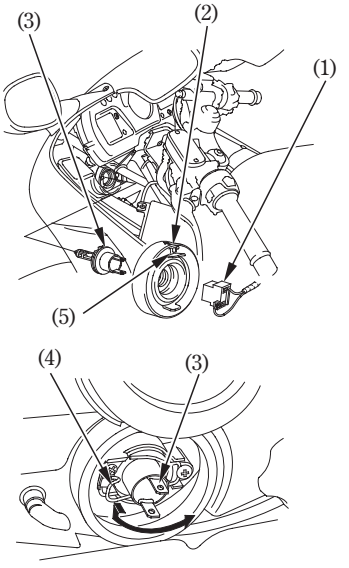

(1) Llave
(2) Guardapolvos
(3) Bombilla
(4) Pasador
(5) Marca “TOP”

Bombilla del luz de posición
〈Excepto tipo U, IIU〉

1. Quite la cubierta de la lámpara de posición (1).
2. Saque el reflector (2) de la luz de posición y quítelo.
3. Saque la bombilla (3) sin girarla.
4. Instale la nueva bombilla en el orden inverso al desmontaje.

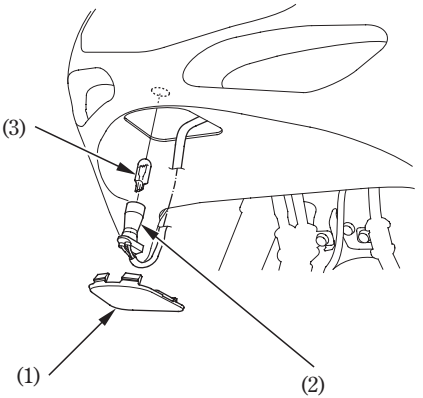

(1) Tapa de la luz de posicin
(2) Reflector de la luz de posición
(3) Bombilla

Bombilla de la luz del freno/cola

1. Quite el asiento (página 53).
2. Gire el casquillo (1) 90° hacia la izquierda, luego tire de él hacia usted.
3. Saque la bombilla (2) sin girarla.
4. Instale la nueva bombilla en el orden inverso al desmontaje.

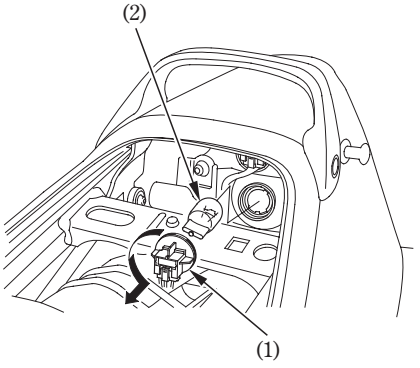

(1) Llave
(2) Bombilla

Bombilla de señãl de giro frontal

1. Dé la vuelta a la funda (1) del espejo retrovisor.
2. Extraiga los pernos de montaje (2) y el espejo retrovisor (3).
3. Gire el casquillo (4) 90° hacia la izquierda, y retírelo.
4. Presione ligeramente la bombilla (5) y gírela hacia la izquierda.
5. Instale la nueva bombilla en el orden inverso al desmontaje.

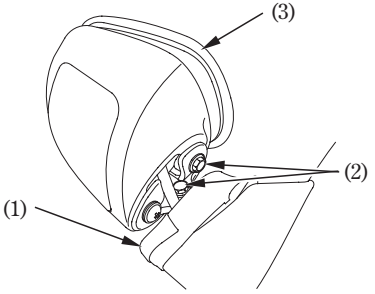

(1) Funda
(2) Pernos
(3) Retrovisor

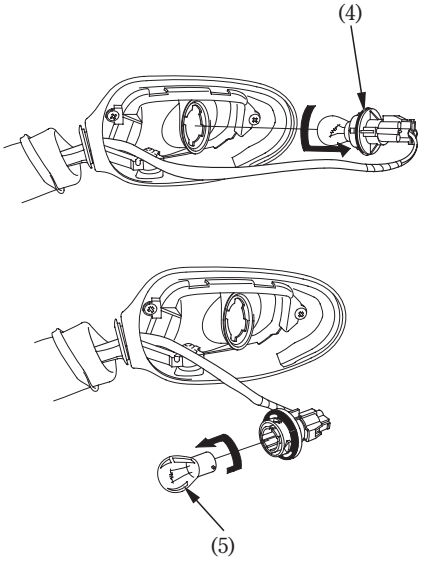

(4) Llave
(5) Bombilla

Bombilla de senãl de giro trasera

1. Retire el cristal (1) del intermitente trasero y la empaquetadura (2) del cristal quitando el tornillo (3).
2. Presione ligeramente la bombilla (4) y gírela hacia la izquierda.
3. Instale la nueva bombilla en el orden inverso al desmontaje.

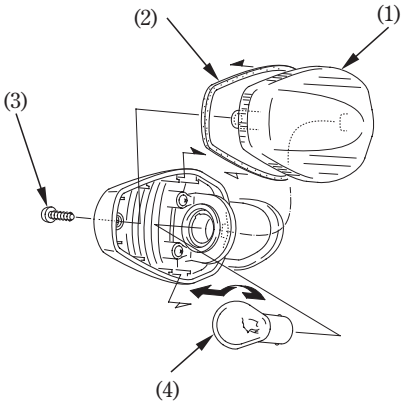

(1) Lentes
(2) Empaquetadura del cristal
(3) Tornillo
(4) Bombilla

LIMPIEZA

Limpie la motocicleta con regularidad para proteger los acabados de la superficie e inspeccione si hay daños, desgaste, y escapes de aceite, refrigerante o de líquido (frenos y embrague).

Evite los productos de limpieza que no hayan sido fabricados específicamente para motocicletas o automóviles.
Estos podrán contener detergentes ásperos o disolventes químicos que podrán dañar las partes metálicas y de plástico, y la pintura de su motocicleta.

Si la motocicleta todavía está caliente de haberla usado recientemente, deje que el motor y el sistema de escape se enfríen.

Le recomendamos que no use agua rociada a alta presión (típica de los lavadores de automóviles que funcionan con monedas).

NOTA

El agua (o el aire) a alta presión puede dañar ciertas partes de la motocicleta.

No aplique directamente agua a presión a la entrada de aire (1). El agua podría introducirse en el cuerpo del acelerador y/o entrar en el filtro de aire.

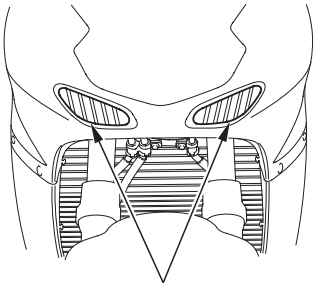

(1) Entrada de aire

Lavado del escuter

1. Aclare bien la motocicleta con agua fría para quitar la suciedad suelta.
2. Limpie la motocicleta con una esponja o paño suave utilizando agua fría.
   Evite dirigir el agua a las salidas del silenciador y a las partes eléctricas.
3. Limpie el carenaje, la lente del faro, y otras partes de plástico empleando un paño o esponja humedecidos en una solución de detergente que no sea fuerte y de agua. Frote las partes sucias con cuidado aclarando frecuentemente con agua.
   Barra de sostén trasera es también una parte de plástico y puede limpiarse del mismo modo que el arriba descrito.
   Tenga cuidado mantener el líquido de frenos y los disolventes químicos alejados de la motocicleta.
   Con ellos se dañarán las partes de plástico y las superficies pintadas.

El interior de la lente del faro puede empañarse después de lavar la motocicleta. La condensación de humedad en el interior de la lente del faro desaparecera gradualmente encendiendo el faro con la luz de carretera. Tenga en marcha el motor mientras el faro este encendido.

05/08/29 09:11:10 35MAT680_141

4. Una vez finalizada la limpieza, aclare completamente la motocicleta con abundante agua limpia. Los residuos de detergente pueden corroer las piezas de aleación.
5. Seque la motocicleta, ponga en marcha el motor y déjelo en funcionamiento durante varios minutos.
6. Pruebe los frenos antes de conducir la motocicleta. Para reponer el rendimiento normal de los frenos será necesario aplicarlos varias veces.
7. Lubrique la cadena de transmisión inmediatamente después de lavar y secar la motocicleta.

La eficacia del frenaje se reducirá temporalmente inmediatamente después de lavar la motocicleta. Para evitar posibles accidentes, deje distancias más largas para frenar.

05/08/29 09:11:16 35MAT680_142

Retoques de acabado
Después de lavar la motocicleta, considere utilizar un limpiador de espray/abrillantador, líquido de buena calidad o cera para acabar la tarea. Utilice únicamente abrillantadores o cera no abrasivos fabricados especialmente para motocicletas o automóviles. Aplique el abrillantado o la cera de acuerdo con las instrucciones ofrecidas en el envase.

Para retirar la sal de carretera
La sal que se emplea en invierno en la carretera para evitar que la superficie se congele y el agua salada son las causas principales de la formación de óxido.
Lave la motocicleta siguiendo el siguiente consejo después de conducir en tales condiciones.

1. Lave la motocicleta con agua fría (página 130).

No utilice agua caliente.
Con ella empeorará el efecto de la sal.

2. Seque la motocicleta y proteja las superficies metálicas con cera.

05/08/29 09:11:19 35MAT680_143

Mantenimiento de ruedas de aluminio pintadas
El aluminio puede corroerse cuando entra en contacto con la suciedad, barro, o con la sal de la carretera. Limpie las ruedas después de circular por tales lugares. Emplee una esponja humedecida y detergente poco concentrado. No emplee cepillos duros, lana de acero, ni limpiadores que contengan compuestos abrasivos o químicos.

Después del lavado, enjuague con mucha agua y seque con un paño limpio.

05/08/29 09:11:25 35MAT680_144

GUÍA PARA GUARDAR LA MOTOCICLETA

Cuando guarde la motocicleta durante largos períodos de tiempo, durante el invierno por ejemplo, tendrá que tomar ciertas medidas para reducir los efectos del deterioro causado al no utilizarla. Además, las reparaciones necesarias deberá realizarlas ANTES de guardar la motocicleta. De lo contrario, podría olvidarse de realizar estas reparaciones cuando vuelva a utilizar la motocicleta.

PARA GUARDARLA

1. Cambie el aceite del motor y el filtro de aceite.
2. Asegúrese que el sistema de enfriamiento esté lleno con un 50 % de solución anticongelante.
3. Drene el depósito de combustible y los carburador en un recipiente de gasolina homologado. Rocíe el interior del depósito con un aceite en aerosol que sirva para inhibir la oxidación.
   Vuelva a instalar el tapón del depósito de combustible.

⚠ ADVERTENCIA

La gasolina es muy inflamable y explosiva. Manejando el combustible se podrá quemar o lesionar gravemente.

- Pare el motor y mantenga el calor, las chispas y las llamas alejadas.
- Reposte solamente en exteriores.
- Limpie inmediatamente el combustible derramado.

05/08/29 09:11:31 35MAT680_145

4. Para evitar que se oxiden los cilindros, efectúe lo siguiente:
   - Extraiga de las bujías las tapas de las bujías. Empleando una cinta o cordel, fije las tapas a cualquier parte de plástico de la carrocería que sea conveniente de modo que queden alejadas de las bujías.
   - Extraiga las bujías del motor. No conecte las bujías a las tapas de las bujías.
   - Introduzca una cucharada (15 − 20 cm^3) de aceite de motor limpio en cada cilindro y cubra los orificios de las bujías con un trozo de tela.
   - Vire varias veces el motor para que se distribuya el aceite.
   - Vuelva a instalar las bujías y las tapas de las bujías.
5. Quite la batería. Guárdela en un lugar que no esté expuesto a temperaturas de congelación ni tampoco a los rayos directos del sol.
   Cargue la batería lentamente una vez al mes.
6. Lave y seque la motocicleta. Encere todas las superficies pintadas. Cubra las superficies cromadas con aceite contra la oxidación.
7. Lubrique la cadena de transmisión (página 102).
8. Infle los neumáticos a las presiones recomendadas. Ponga la motocicleta sobre bloques para levantar ambas ruedas del suelo.
9. Tape la motocicleta (no utilice plásticos u otros materiales revestidos) y guárdela en un lugar al que no llegue calor, que no tenga humedad y cuyos cambios de temperatura diarios sean mínimos. No guarde la motocicleta bajo los rayos directos del sol.

05/08/29 09:11:36 35MAT680_146

PARA VOLVER A UTILIZAR LA MOTOCICLETA

1. Destape y limpie la motocicleta.
2. Cambie el aceite del motor si han pasado más de 4 meses desde que guardó la motocicleta.
3. Cargue la batería según sea necesario. Instale la batería.
4. Drene el exceso de aceite para inhibir la oxidación del depósito de combustible. Llene el depósito de combustible con gasolina nueva.
5. Realice todas las comprobaciones de la inspección antes de conducir (página 63).
   Haga una prueba conduciendo la motocicleta a poca velocidad en un lugar seguro alejado del tráfico.

05/08/29 09:11:43 35MAT680_147

ESPECIFICACIONES

DIMENSIONES

Longitud total	2.160 mm
Anchura total	720 mm
Altura total	1.200 mm
Distancia entre ejes	1.490 mm

CAPACIDADES

Aceite de motor	
Después del drenaje	3,8 ℓ
Después del drenaje y con cambio del filtro de aceite	3,9 ℓ
Después del desmontaje	4,6 ℓ
Depósito de combustible	23,0 ℓ
Capacidad del sistema de enfriamiento	3,2 ℓ
Capacidad de pasajeros	Conductor y un pasajero
Capacidad de peso máximo	185 kg

05/08/29 09:11:49 35MAT680_148

MOTOR

Calibre y carrera	79,0 × 58,0 mm
Relación de compresión	11,0 : 1
Cilindrada	1.137 cm^3
Bujía	IMR9C−9H (NGK)
Velocidad de ralentí	1.100 ± 100 min^{-1} (rpm)
Holgura de válvulas (en frío)	Admisión 0,16 mm
	Escape 0,22 mm

05/08/29 09:11:59 35MAT680_149

CHASIS Y SUSPENSIÓN

Inclinación del eje	25°
Rodadura	99 mm
Tamaño del neumático, delantero	120/70ZR17M/C (58W) BRIDGESTONE BT57F RADIAL G DUNLOP D205FJ
Tamaño del neumático, trasero	180/55ZR17M/C (73W) BRIDGESTONE BT57R RADIAL G DUNLOP D205 G
Tipo de neumático	radial de tejido, sin cámara

TRANSMISIÓN DE POTENCIA

Reducción primaria	1,571
Relación de engranajes, Primera	2,769
Segunda	2,000
Tercera	1,579
Cuarta	1,333
Quinta	1,167
Sexta	1,042
Reducción final	2,588

05/08/29 09:12:08 35MAT680_150

SISTEMA ELÉCTRICO

Batería		12V−10 (11) AH
Generador		0,39kW/5.000 min^{-1} (rpm) ... Excepto tipo U, llU
		0,46kW/5.000 min^{-1} (rpm) ... Tipo U, llU

LUCES

Faro		12V−55W × 2
Luz del freno/cola		12V−21/5W × 2
Luz de la señal de giro	Delantera	12V−21W × 2
	Trasera	12V−21W × 2
Luces de los instrumentos		14V−1,4W × 2
Luz de posición		12V−5W ... Excepto tipo U, llU

FUSIBLE

Fusible principal	30A
Fusible FI	30A
Otros fusibles	10A, 20A

05/08/29 09:12:13 35MAT680_151

CONVERTIDORES CATALÍTICOS

Esta motocicleta está equipada con convertidores catalíticos.
Cada convertidor catalítico contiene metales preciosos que sirven de catalíticos, para producir reacciones químicas y convertir los gases de escape sin que afecten a los metales.
Los convertidores catalíticos actúan sobre HC, CO, y NOx. Las piezas de repuesto deberán ser Honda originales o equivalentes.

Los convertidores catalíticos deben funcionar a alta temperatura para que se puedan producir las reacciones químicas, y podrán prender fuego a cualquier material combustible que sea puesto cerca de ellos. Aparque su motocicleta alejada de hiervas altas, hojas secas u otros materiales inflamables.

Los convertidores catalíticos defectuosos contribuirán a contaminar el aire, y podrán entorpecer el funcionamiento del motor. Siga estas directrices para proteger los convertidores catalíticos de su motocicleta.

- Emplee siempre gasolina sin plomo. Incluso una pequeña cantidad de gasolina con plomo podrá contaminar los metales catalíticos, haciendo que los convertidores catalíticos resulten inefectivos.

- Mantenga afinado el motor.

- Pida que le hagan un diagnóstico a la motocicleta y se la reparen si las explosiones del motor son irregulares o a destiempo, se para, o no funciona bien de cualquier otra manera.